Optoma

DLP®-projektor

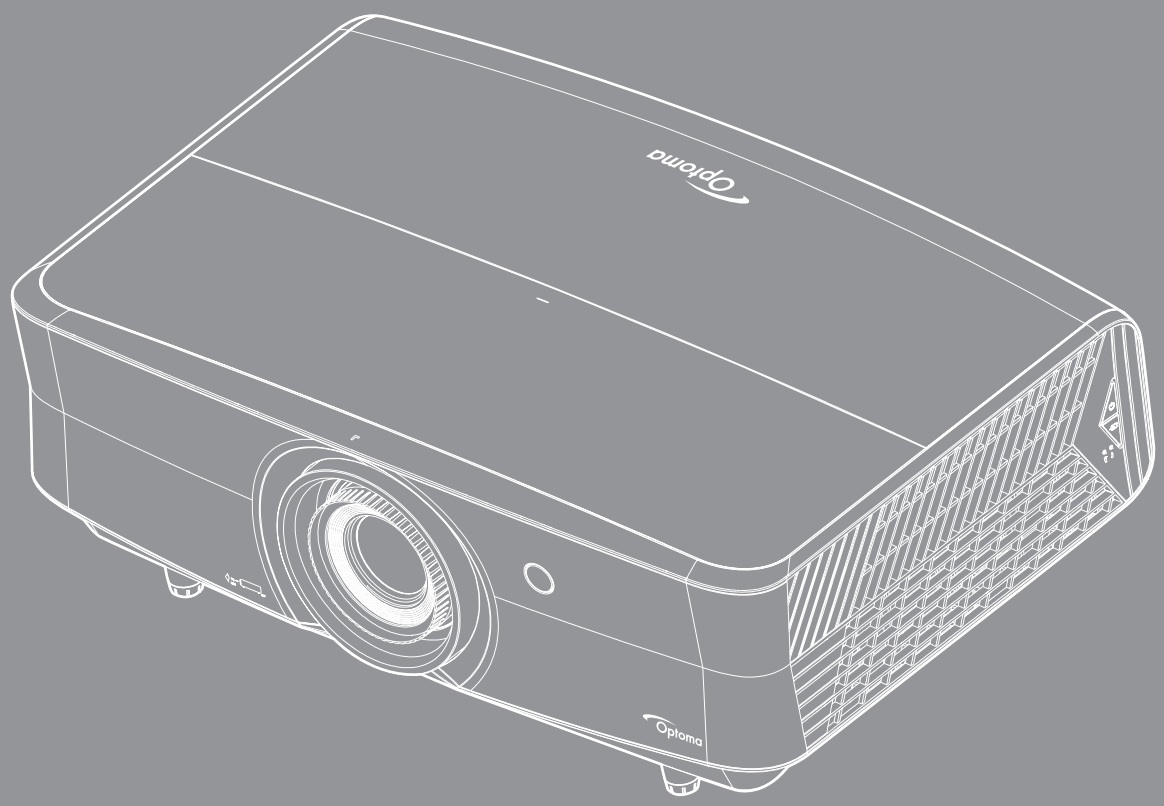

Bruksanvisning

4K UHD Full 3D MHL HDMI HIGH-DEFINITION MULTIMEDIA INTERFACE DLP TEXAS INSTRUMENTS

INNEHÅLLSFÖRTECKNING

SÄKERHET 4

Viktig säkerhetsanvisning 4
Säkerhetsinformation för laserstrålning 5
Lasermeddelande 6
EN 50689:2021 6
3D säkerhetsinformation 6
Upphovsrätt 6
Friskrivningsklausul 6
Varumärkesigenkänning 7
FCC 7
Deklaration för överensstämmelse för EU-länder 8
WEEE 8

INTRODUKTION 9

Översikt av förpackningen 9
Standardtillbehör 9
Extra tillbehör 9
Produktöverblick 10
Anslutningar 11
Knappsats 12
Fjärrkontroll 13

INSTALLATION OCH KONFIGURATION 15

Installera projektorn 15
Ansluta källor till projektorn 17
Justera den projicerade bilden 18
Konfiguration av fjärrkontroll 20

ANVÄNDA PROJEKTORN 22

Slå på/stänga av projektorn 22
Välja en ingångskälla 23
Menynavigering och funktioner 24
Skärmmenyträd 25
Visa menyn för bildinställningar 33
Visa 3D-meny 37
Visa menyn för Bredd–höjd-förhållande 37
Visa menyn för kantmask 39
Visa digital zoommeny 39
Visa menyn för bildförskjutning 39
Interna högtalare, ljudmeny 40
Meny för ljud av 40
Meny för ljudvolym 40
Ljudingångsmeny 40

Ljudutgångsmeny *40*
Konfigurationsmeny för projektion *41*
Inställningsmeny för filter *41*
Meny för ströminställningar *41*
Säkerhetsinställningar *42*
Konfigurationsmeny för testmönster *42*
Inställningsmeny för fjärrkontrollsinställning *42*
Konfigurationsmeny för projektor ID *42*
Ställa in menyn för 12 V utlösare *43*
Konfigurera alternativmeny *43*
Konfigurera återställningsmeny *44*
Nätverk LAN-meny *44*
Meny för nätverkskontroll *45*
Ställa in menyn Control Settings *46*
Informationsmeny *51*

UNDERHÅLL 52

Montera och rengöra dammfiltret *52*

YTTERLIGARE INFORMATION 53

Kompatibla upplösningar *53*
Bildstorlek och projektionsavstånd *56*
Projektordimensioner och takmontering *57*
IR-fjärrkontrollkoder *58*
Felsökning *62*
Varningsindikatorer *64*
Specifikationer *66*
Globala Optoma-kontor *67*

SÄKERHET

	Blixten med pilen inom en likställd triangel innebär att användaren varnas för närvaro av oisolerad “farlig spänning” innanför produktens hölje, som kan vara tillräcklig för att utgöra en risk för elektrisk stöt för människor.
	Utropstecknet inom en liksidig triangel avser att varna användaren om att det finns viktiga bruks- och underhållsanvisningar (service) i dokumentationen som medföljer apparaten.

Följ alla varningar, försiktighetsåtgärder och rekommenderat underhåll i denna bruksanvisning.

Viktig säkerhetsanvisning

- Avstå från att blockera ventilationsöppningar. För att försäkra dig om att projektorn fungerar tillförlitligt och för att förebygga överhettning är det rekommenderat att projektorn placeras på en plats där ventilationen flödar oförhindrat. Placera den till exempel inte på ett överfyllt kaffebord, en soffa eller en säng. Placera den heller inte i ett slutet utrymme, t.ex. bokhylla eller skåp som förhindrar fritt luftflöde.
- Minska brandfara och/eller risk för elektriska stötar genom att inte utsätta produkten för regn eller väta. Placera inte i närheten av värmekällor såsom element, spis eller annan utrustning som avger värme, t.ex. förstärkare.
- Låt inga objekt eller vätskor tränga in i projektorn. De kan komma i kontakt med farliga spänningspunkter och kortsluta delar som kan resultera i brand eller elektrisk stöt.
- Använd inte under följande förhållanden:
  - I extremt varma, kyliga eller fuktiga miljöer.
    (i) Kontrollera så att rumstemperaturen ligger inom 5°C - 40°C
    (ii) Relativ luftfuktighet ligger mellan 10 % - 85 %
  - I områden där det finns stora mängder damm och smuts.
  - Placera inte i närheten av apparater som avger starka magnetfält.
  - I direkt solljus.
- Använd inte enheten om den utsatts för fysiskt skada eller om den missbrukats. Skada/misshandel inkluderar (men är inte begränsad till):
  - Apparaten har tappats.
  - Strömkabeln eller kontakten har skadats.
  - Vätska har spillts på projektorn.
  - Projektorn har utsatts för regn eller fukt.
  - Någonting har fallit in i projektorn eller någonting sitter löst inuti den.
- Placera inte projektorn på en instabil yta. Projektorn kan falla ner och orsaka skada eller så kan projektorn skadas.
- Se till att inte blockera ljuset från projektorns lins när den är i drift. Lampan kommer att värma upp objektet som kan smälta, orsaka brännskador eller starta en brand.
- Öppna eller montera inte isär projektorn då detta kan orsaka elektrisk stöt.
- Försök aldrig att själv reparera enheten. Öppna eller ta bort höljet kan utsätta dig för farlig spänning eller andra faror. Ring Optoma innan du sänder in enheten för reparation.
- Se projektorns hölje för säkerhetsrelaterade markeringar.
- Enheten får endast repareras av auktoriserad servicepersonal.
- Använd endast tillsatser/tillbehör som specificerats av tillverkaren.
- Titta inte in i projektorns lins under användning. Det ljusstark ljuset kan skada dina ögon.
- Den här projektorn kommer själv att känna av ljuskällans livslängd.
- När du stänger av projektorn ska du kontrollera så att avkylningscykeln har avslutats innan du kopplar från strömmen. Låt projektorn svana i 90 sekunder.
- Stänga av projektorn och dra ut nätkontakten ur eluttaget före rengöring av produkten.
- Använd en mjuk torr trasa med ett milt rengöringsmedel för att göra rent skärmens ytterhölje. Använd

inte grova rengöringsmedel, vaxer eller lösningsmedel för att rengöra enheten.

- Koppla bort strömsladden från eluttaget om produkten inte används under en längre tidsperiod.
- Använd inte projektorn på platser där den kan utsättas för vibrationer eller stötar.
- Rör inte vid linsen med händerna.
- Ta bort batteriet/batterierna ur fjärrkontrollen innan förvaring. Om batteriet/batterierna är kvar i fjärrkontrollen i långa perioder, kan de börja läcka.
- Använd inte eller förvara projektorn i utrymmen där rök från olja eller cigaretter kan förekomma, eftersom det kan påverka projektorns prestanda.
- Använd rätt projektorläge vid installation då en installation som inte följer standard kan påverka projektorns prestanda.
- Använd ett grenuttag eller överspänningsskydd. Eftersom strömavbrott och spänningsfall kan FÖRSTÖRA enheter.

Säkerhetsinformation för laserstrålning

- Uppfyller 21 CFR 1040.10 och 1040.11 med undantag för överensstämmelse som riskgrupp 2 LIP enligt definitionen i IEC 62471-5: Ed. 1,0. För mer information se lasermeddelande nr 57, daterad 8 maj 2019

IEC 60825-1:2014, EN 60825-1:2014+A11:2021, EN 50689:2021 CLASS 1 CONSUMER LASER PRODUCT RISK GROUP 2, Complies with 21 CFR 1040.10 and 1040.11 except for conformance as a Risk Group 2 LIP as defined in IEC 62471-5:Ed.1.0. For more information see Laser Notice No. 57, dated May 8, 2019.
IEC 60825-1:2014 等級1雷射產品RG2危險等級
IEC 60825-1:2014 1类激光产品RG2危险等级

Underlåtenhet att uppfylla följande kan resultera i dödsfall eller allvarliga personskador.

- Denna projektor har en inbyggd klass 4 lasermodul. Demontering eller modifiering är mycket farligt och bör aldrig försökas.
- All användning eller justering som inte specifikt anges i bruksanvisningen skapar en risk för exponering av farlig laserstrålning.
- Du får inte öppna eller ta isär projektorn eftersom det kan orsaka skador från exponering av laserstrålning.
- Stirra inte in i ljusstrålen när projektorn är på. Det starka ljuset kan leda till permanenta ögonskador.
- Vid påslagning av projektorn, se till att ingen inom projektionsområdet tittar på linsen.
- Om du inte följer procedurerna för kontroll, justering eller användning kan det leda till skador från exponering av laserstrålning.
- Lämpliga instruktioner för montering, användning och underhåll, inklusive tydliga varningar för försiktighetsåtgärder för att undvika eventuell exponering av lasern.
- 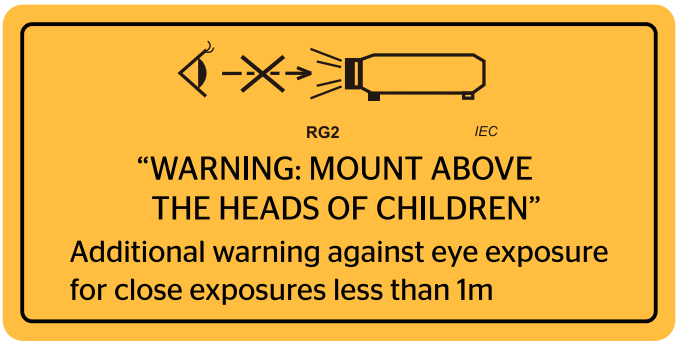

  IEC 60825-1: 2014 klass 1 RG2
  IEC 62471-5:2015 RG2
- Ytterligare instruktioner för att övervaka barn, ingen stirrande och använd inte optiska hjälpmedel.
- Ytterligare instruktioner för att installera utom räckhåll för barn.
- Se till att övervaka barn och låt aldrig dem stirra in i projektorns stråle på något avstånd från projektorn.
- Observera att vara försiktig när du använder fjärrkontrollen för att starta projektorn medan du är framför projektionslinsen.
- Meddelande ges till användaren för att undvika användning av optiska hjälpmedel som kikare eller teleskop inuti strålen.
- Precis som med alla andra ljusa ljuskällor, titta inte direkt in i strålen, RG2 IEC 62471-5:2015.
- VARNING: MONTERA OVANFÖR BARNS HUVUDEN. Användning av takmontering rekommenderas med denna produkt för att placera den över barnens ögon.

Lasermeddelande

IEC 60825-1:2014: KLASS 1 LASERPRODUKT - RISKGRUPP 2.

Produkten är avsedd att användas som en konsumentlaserprodukt, och överensstämmer med EN 50689:2021.

KLASS 1 KONSUMENTLASERPRODUKT

EN 50689:2021

3D säkerhetsinformation

Följ alla varningar och försiktighetsåtgärder som rekommenderas innan du eller ditt barn använder 3D-funktionen.

Warning

Barn och tonåringar kan vara känsligare för hälsoproblem associerade med visning av 3D och de bör därför övervakas noga när de betraktar 3D-bilder.

Varning om anfall orsakade av ljuskänslighet och andra risker

- Vissa tittare kan uppleva epileptiska anfall eller stroke när de utsätts för vissa snabbt blinkande bilder eller ljus i vissa projektorbilder eller videospel. Om du lider av, eller om någon i din familj lider eller lidit av epilepsi eller stroke, rådgör med en läkare innan du använder 3D-funktionen.
- Även de utan personlig eller familjehistoria av epilepsi eller stroke kan lida av en ej diagnostiserad åkomma som kan orsaka epileptiska anfall orsakade av ljuskänslighet.
- Gravida kvinnor och äldre samt de som lider av allvarliga åkommor, har sömnproblem eller är alkoholpåverkade bör undvika att använda 3D-funktionen.
- Om du upplever något av följande symptom, sluta omedelbart att betrakta 3D-bilder och rådgör med en läkare: (1) synförändringar, (2) lätt yrsel, (3) yrsel, (4) ofrivilliga rörelse, t.ex. ögon- eller muskelryckningar, (5) förvirring, (6) illamående, (7) förlorar medvetandet,(8) anfall, (9) kramp och/eller (10) blir desorienterad. Det är troligare att barn och tonåringar upplever dessa symptom än att vuxna gör det. Föräldrar bör övervaka sina barn och fråga om de känner av dessa symptom.
- Att titta på 3D-projektion kan även orsaka åksjuka, perceptuella eftereffekter, desorientering, ansträngda ögon samt minskad postural stabilitet (balanskontroll). Användare rekommenderas att ofta ta en paus för att minska risken för dessa effekter. Om du upplever tecken på ögontrötthet eller torra ögon, eller om du känner av något av ovanstående symptom, sluta genast använda denna enhet och återuppta inte användandet förrän tidigast en halvtimme efter det att symptomen försvunnit.
- Om du sitter för nära skärmen vid 3D-projektion under en längre tid kan det vara skadligt för ögonen. Idealiskt betraktningsavstånd är 3 x filmdukens höjd. Betraktarens ögon rekommenderas vara i jämnhöjd med skärmen.
- Att se på 3D-projektion med 3D-glasögon under en längre tid kan orsaka huvudvärk eller trötthet. Sluta se på 3D-projektionen och ta en vilopaus om du upplever huvudvärk trötthet eller yrsel.
- Använd inte 3D-glasögonen i något annat syfte än för att titta på 3D-projektion.
- Användning av 3D-glasögon för andra syften (som vanliga glasögon, solglasögon, skyddsglasögon, etc.) kan vara skadligt för dig och dina ögon.
- 3D-projektion kan orsaka desorientering hos vissa tittare. Placera därför INTE din 3D-PROJEKTOR nära öppna trappuppgångar, kablar, balkonger eller andra föremål som man kan snubbla på, gå in i, knuffa omkull, ha sönder eller ramla över.

Upphovsrätt

Denna publikation, inklusive alla fotografier, illustrationer och programvara är skyddade enligt internationella upphovsrättslagar, med ensamrätt. Varken den här bruksanvisningen eller något av det material som anges häri får reproduceras utan skriftligt tillstånd av författaren.

© Upphovsrätt 2019

Friskrivningsklausul

Informationen i detta dokument kan ändras utan vidare meddelanden. Tillverkaren gör inga utfästelser eller garantier avseende innehållet häri och frånsäger sig uttryckligen alla underförstådda garantier om säljbarhet eller lämplighet för något ändamål. Tillverkaren förbehåller sig rätten att uppdatera denna publikation och från tid till annan göra ändringar av innehållet häri utan skyldighet för tillverkaren att underrätta någon om att dessa ändringar har gjorts.

Varumärkesigenkänning

Kensington är ett USA-registrerat varumärke som tillhör ACCO Brand Corporation med utfärdade registreringar och pågående ansökningar i andra länder runt om i världen.

HDMI, HDMI-logotypen och High-Definition Multimedia Interface är varumärken eller registrerade varumärken som tillhör HDMI Licensing LLC i USA och andra länder.

DLP®, DLP Link och DLP-logotypen är registrerade varumärken som tillhör Texas Instruments och BrilliantColor™ är ett varumärke som tillhör Texas Instruments.

MHL, Mobile High-Definition Link och MHL-logotypen är varumärken eller registrerade varumärken som tillhör MHL Licensing, LLC.

Alla andra beteckningar som används i denna bruksanvisning tillhör respektive ägare och är Bekräftade.

FCC

Denna enhet har testats och befunnits efterleva gränserna för en digital enhet i klass B, enligt avsnitt 15 i FCC:s bestämmelser. Dessa begränsningar är avsedda att ge rimligt skydd mot skadliga störningar i heminstallationer. Den här apparaten genererar, använder och kan utstråla radiofrekvensenergi och, om den inte är installerad och används i enlighet med anvisningarna, den kan orsaka skadlig störning på radiokommunikationer.

Det finns dock inga garantier för att störningar inte kommer att uppstå i en viss installation. Om denna enhet skulle orsaka skadlig interferens på radio- eller TV-mottagning, vilket kan bestämmas genom att enheten slås av och på, uppmanas användaren att försöka komma till rätta med störningen genom att vidta en eller flera av följande åtgärder:

- Rikta om eller placera om mottagarantennen.
- Öka avståndet mellan enheten och mottagaren.
- Anslut enheten till ett uttag på en annan strömkrets än den som mottagaren är ansluten till.
- Rådfråga din återförsäljare eller en erfaren radio/TV-tekniker.

Notera: Skärmade kablar

Alla anslutningar till andra datorenheter måste göras med skärmade sladdar för att uppfylla FCC-bestämmelserna.

Varning

Ändringar eller modifieringar som inte uttryckligen godkänts av tillverkaren kan upphäva användarens behörighet, vilket stöds av Federal Communications Commission, att använda denna enhet.

Driftsvillkor

Denna enhet uppfyller Del 15 av FCC:s regler. Hantering gäller under följande två villkor:

1. Denna enhet får inte orsaka skadliga störningar, och

2. Denna enhet måste acceptera all mottagna störningar, inklusive störningar som kan orsaka bristfällig funktion.

Notera: Kanadensiska användare

Denna digitala enhet i klass B efterlever Kanadas ICES-003.

Remarque à l'intention des utilisateurs canadiens

Cet appareil numerique de la classe B est conforme a la norme NMB-003 du Canada.

Deklaration för överensstämmelse för EU-länder

- EMC-direktivet 2014/30/EU (inklusive ändringar)
- Lågspänningsdirektivet 2014/35/EU
- RÖD 2014/54/EU (om produkten har RF-funktion)

WEEE

Instruktioner för kassering

Kassera inte denna elektroniska enhet i hushållssoporna. För att minimera utsläpp och säkerställa att den globala miljön skyddas ber vi dig att återvinna enheten.

INTRODUKTION

Översikt av förpackningen

Packa försiktigt upp och kontrollera att du har de föremål som anges nedan under standardtillbehör. En del av objekten under tillbehör kanske inte är tillgängliga beroende på modell, specifikation och inköpsregion. Kontakta inköpsstället. Vissa tillbehör kan variera från region till region.

Garantikortet levereras endast i vissa specifika områden. Kontakta din återförsäljare för mer information.

Standardtillbehör

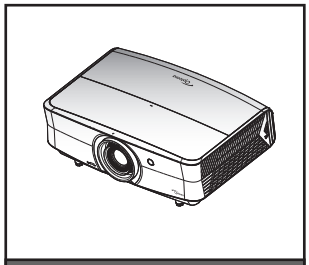

Projektor

Fjärrkontroll

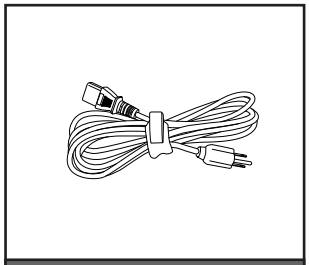

Strömkabel

- ☑ Garantikort*
- ☑ Grundläggande bruksanvisning
- ☑ Bruksanvisning, papper

Dokumentation

Observera:

- *Fjärrkontrollens batteri medföljer.*
- ** För europeisk garantiinformation, besök: www.optoma.com.*

Extra tillbehör

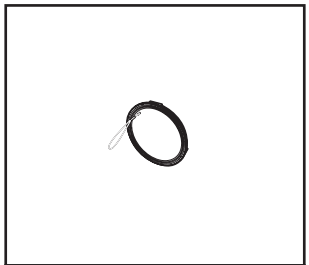

Objektivskydd

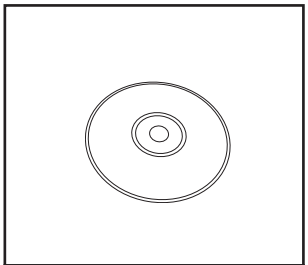

CD-bruksanvisning

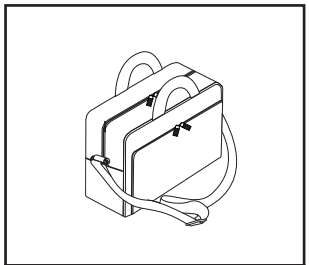

Bärväska

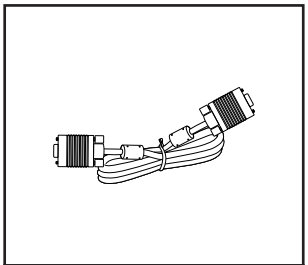

VGA-kabel

Observera:

- *Extra tillbehör varierar broende på modell, specifikationer och region.*

INTRODUKTION

Produktöverblick

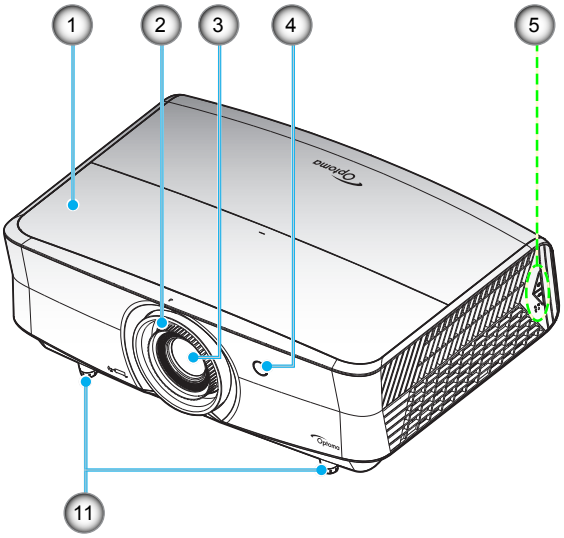

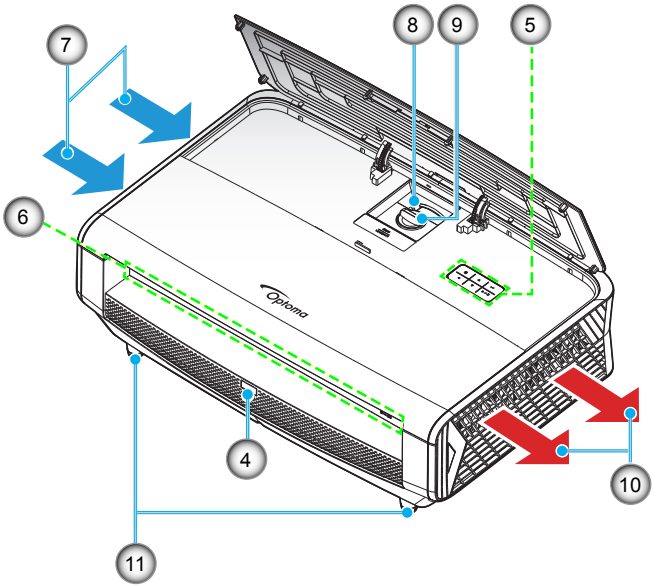

Observera:

- *Blockera inte projektorns luftintag och luftutsläpp.*
- *När projektorn används i ett slutet utrymme se till att det finns ett fritt utrymme på minst 30 cm runt luftintagen och luftutsläppen.*

Nr.	Objekt	Nr.	Objekt
1.	Övre lock	7.	Ventilation (intag)
2.	Fokusring	8.	Zoomspak
3.	Objektiv	9.	Linsjusteringsratt
4.	IR Receiver	10.	Ventilation (uttag)
5.	Knappsats	11.	Justeringsfot för lutning
6.	Ingång/Utgång		

INTRODUKTION

Anslutningar

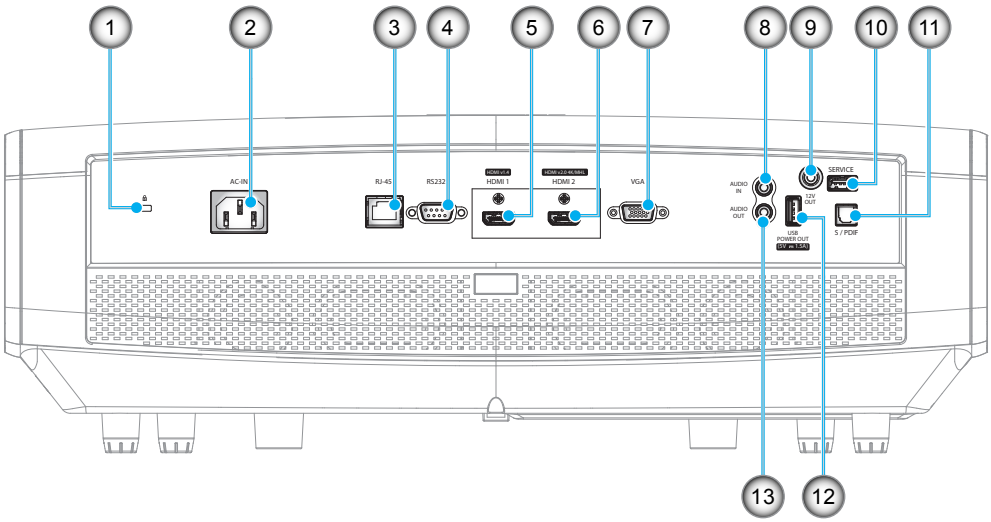

Nr.	Objekt
1.	Kensington™-låsport
2.	Strömkontakt
3.	RJ-45-kontakt
4.	RS232-anslutning
5.	HDMI 1 (v1.4)-anslutning
6.	HDMI 2 (v2.0) 4K / MHL-anslutning (*1;*3)
7.	VGA-anslutning

Nr.	Objekt
8.	Ljud in-anslutning
9.	12V utgång
10.	Serviceanslutning (*2)
11.	S/PDIF-anslutning
12.	USB-ström ut (5V⎓1,5A) (*3)
13.	AUDIO OUT-kontakt

Observera:

- *(*1)HDMI 2-anslutning stöder HDCP2.2 och MHL V2.2.*
- *(*2)För uppgradering av fast programvara.*
- *(*3)MHL och USB DC5V slås växelvis på. Till exempel är USB DC 5V avstängd när MHL är på eller DC 5V är på när MHL är avstängd.*

INTRODUKTION

Knappsats

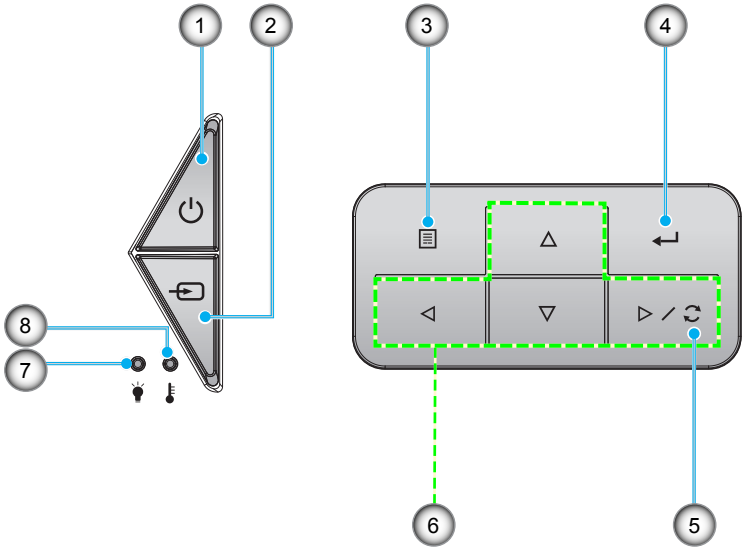

Nr.	Objekt	Nr.	Objekt
1.	Ström och På/Standby-lampa	5.	Re-Synk
2.	Source	6.	Fyra riktningsvalknappar
3.	Meny	7.	Laser-LED
4.	Enter	8.	Temperaturlysdiod

INTRODUKTION

Fjärrkontroll

För datormodell

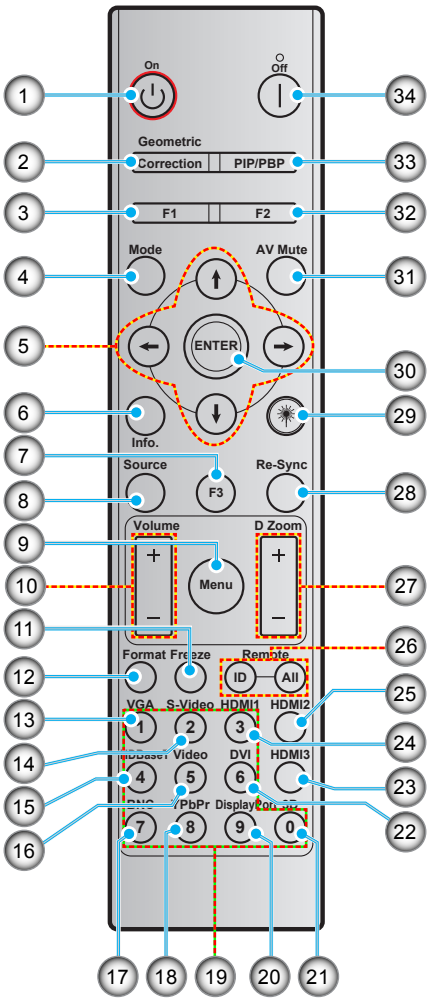

Nr.	Objekt	Nr.	Objekt
1.	Ström på	18.	YPbPr (stöds ej)
2.	Geometrikorrigering	19.	Numerisk knappsats (0-9)
3.	Funktionsknapp (F1) (tilldelningsbar)	20.	Displayport (stöds inte)
4.	Läge	21.	3D
5.	Fyra riktningsvalknappar	22.	DVI (stöds ej)
6.	Information	23.	HDMI3 (stöds ej)
7.	Funktionsknapp (F3) (tilldelningsbar)	24.	HDMI1
8.	Source	25.	HDMI2
9.	Meny	26.	Fjärr-ID/fjärr alla
10.	Volym -/+	27.	Digital Zoom -/+
11.	Frys	28.	Re-Synk
12.	Format (bredd–höjd-förhållande)	29.	Laser (stöds ej)
13.	VGA	30.	Enter
14.	S-video	31.	AV tyst
15.	HDBase-T	32.	Funktionsknapp (F2) (tilldelningsbar)
16.	Video	33.	PIP/PBP (stöds ej)
17.	BNC (stöds ej)	34.	Ström av

Observera: *Vissa tangenter fyller ingen funktion på modeller som inte stöder dessa funktioner.*

INTRODUKTION

För hemmodell

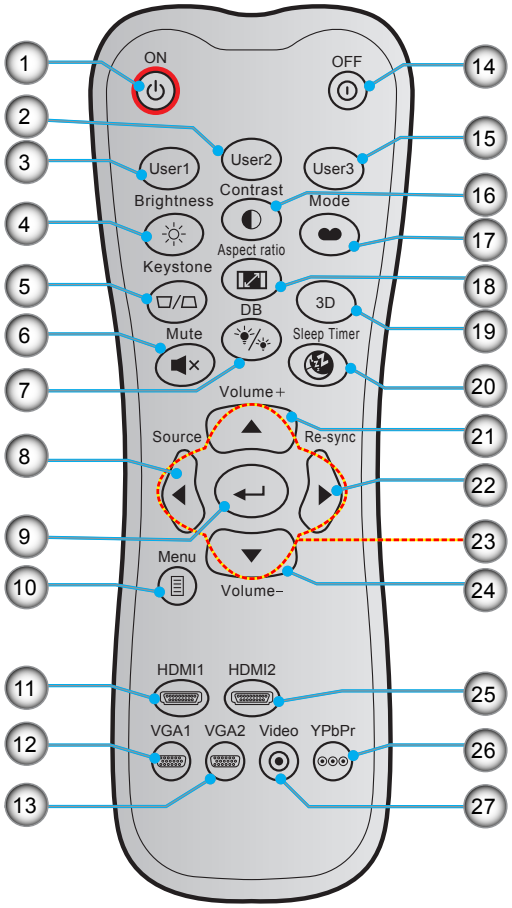

Nr.	Objekt	Nr.	Objekt
1.	Ström på	15.	Egen3
2.	Egen2	16.	Kontrast
3.	Egen1	17.	Bild läge
4.	Ljusstyrka	18.	Höjd/bredd förhållande
5.	Keystone (stöds inte)	19.	3D-meny på/av
6.	Tyst	20.	Avstängningstimer
7.	DB (Dynamic Black)	21.	Volym +
8.	Source	22.	Re-Synk
9.	Enter	23.	Fyra riktningsvalknappar
10.	Meny	24.	Volym -
11.	HDMI1	25.	HDMI2
12.	VGA1	26.	YPbPr (stöds ej)
13.	VGA2 (stöds ej)	27.	Video (stöds ej)
14.	Ström av		

Observera: *Vissa tangenter fyller ingen funktion på modeller som inte stöder dessa funktioner.*

INSTALLATION OCH KONFIGURATION

Installera projektorn

Projektorn är konstruerad för att installeras i ett av fyra möjliga lägen.

Ditt rums utseende eller dina önskemål avgör vilken placering du väljer. Ta i beräkningen storleken och positionen på din skärm, placering av lämpligt vägguttag samt placering och avstånd mellan projektor och resten av utrustningen.

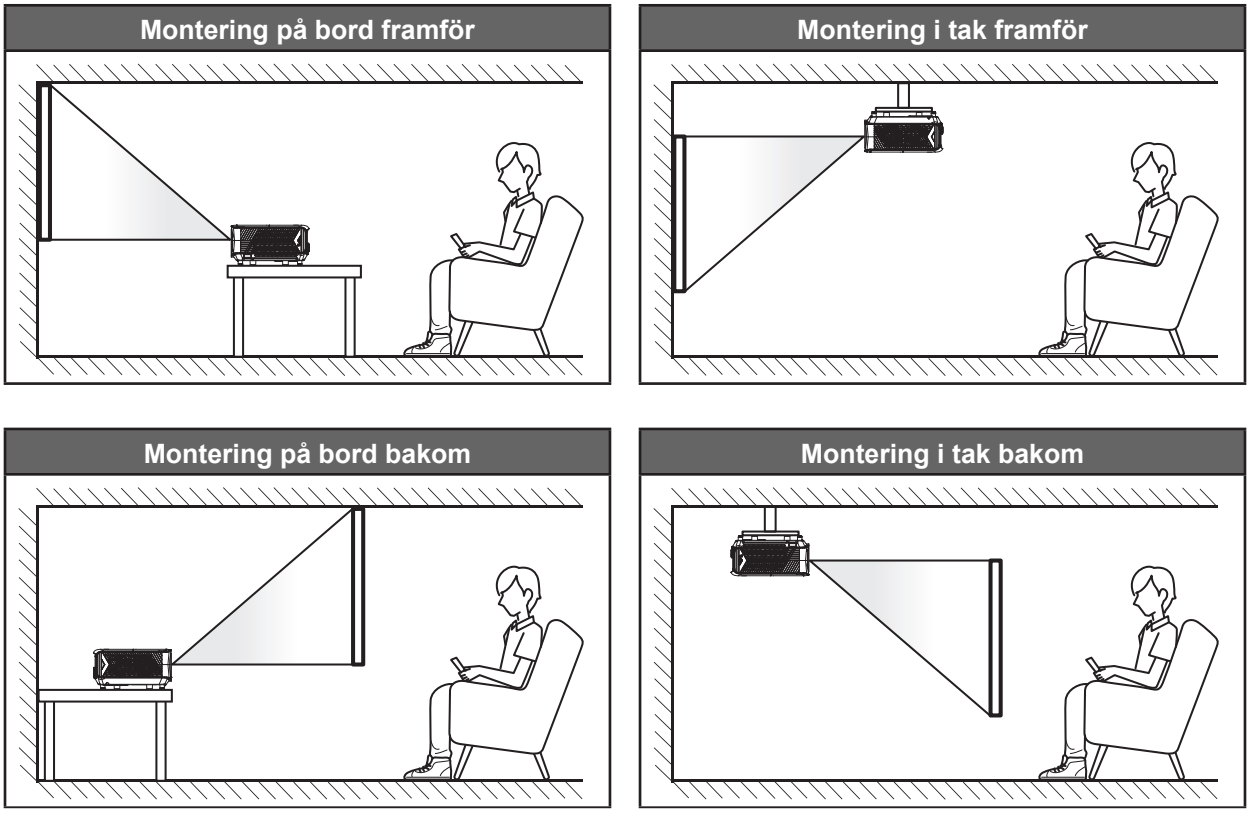

Projektorn skall placeras på en plan yta och 90 grader/vinkelrätt mot skärmen.

- För att fastställa projektorns placering för en specifik skärmstorlek, se avståndstabellen på sidan *56*.
- För att fastställa skärmstorlek för ett givet avstånd, se avståndstabellen på sidan *56*.

Observera: *Ju längre bort projektorn är från skärmen ju mer ökar den projicerade bildstorleken och vertikal förskjutning ökar också proportionellt.*

VIKTIGT!

Använd inte projektorn i någon annan placering än bord eller innertak. Projektorn bör vara placerad horisontellt och inte luta framåt/bakåt eller åt vänster/höger. Någon annan orientering kommer att ogiltigförklara garantin och kan förkorta livslängden på projektorns ljuskälla eller själva projektorn. För råd gällande icke-standard installation, kontakta Optoma.

INSTALLATION OCH KONFIGURATION

Meddelande projektorinstallation

- Lämna minst 30 cm fritt utrymme runt utblåsventilen.

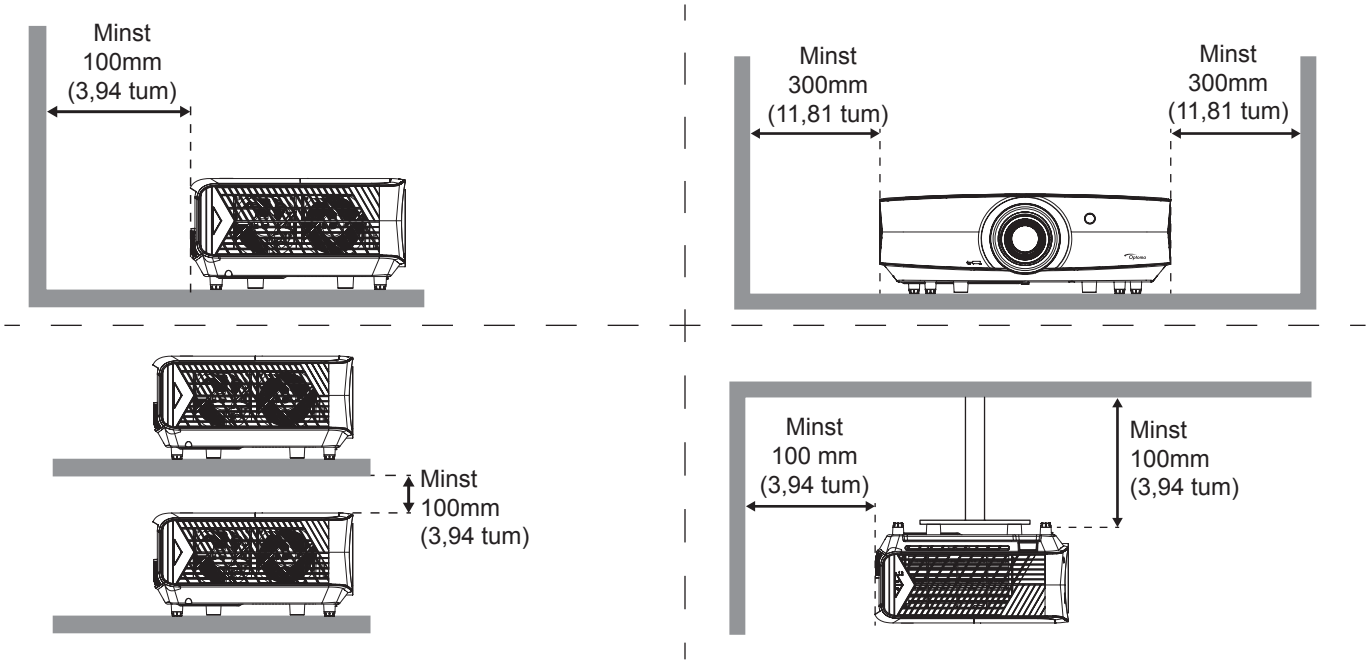

- Se till att luftintagen inte återvinner varmluft från utblåsventilen.
- När du använder projektorn i ett slutet utrymme se till att den omgivande lufttemperaturen i utrymmet inte överstiger drifttemperaturen när projektorn är igång, och att luftintaget och utblåsventilen inte är blockerade.
- Små utrymmen måste genomgå en certifierad termisk utvärdering för att säkerställa att projektorn inte återvinner luft från utblåsventilen, eftersom detta kan medföra att enheten stängs av även om temperaturen ligger inom det godkända intervallet för driftstemperatur.

INSTALLATION OCH KONFIGURATION

Ansluta källor till projektorn

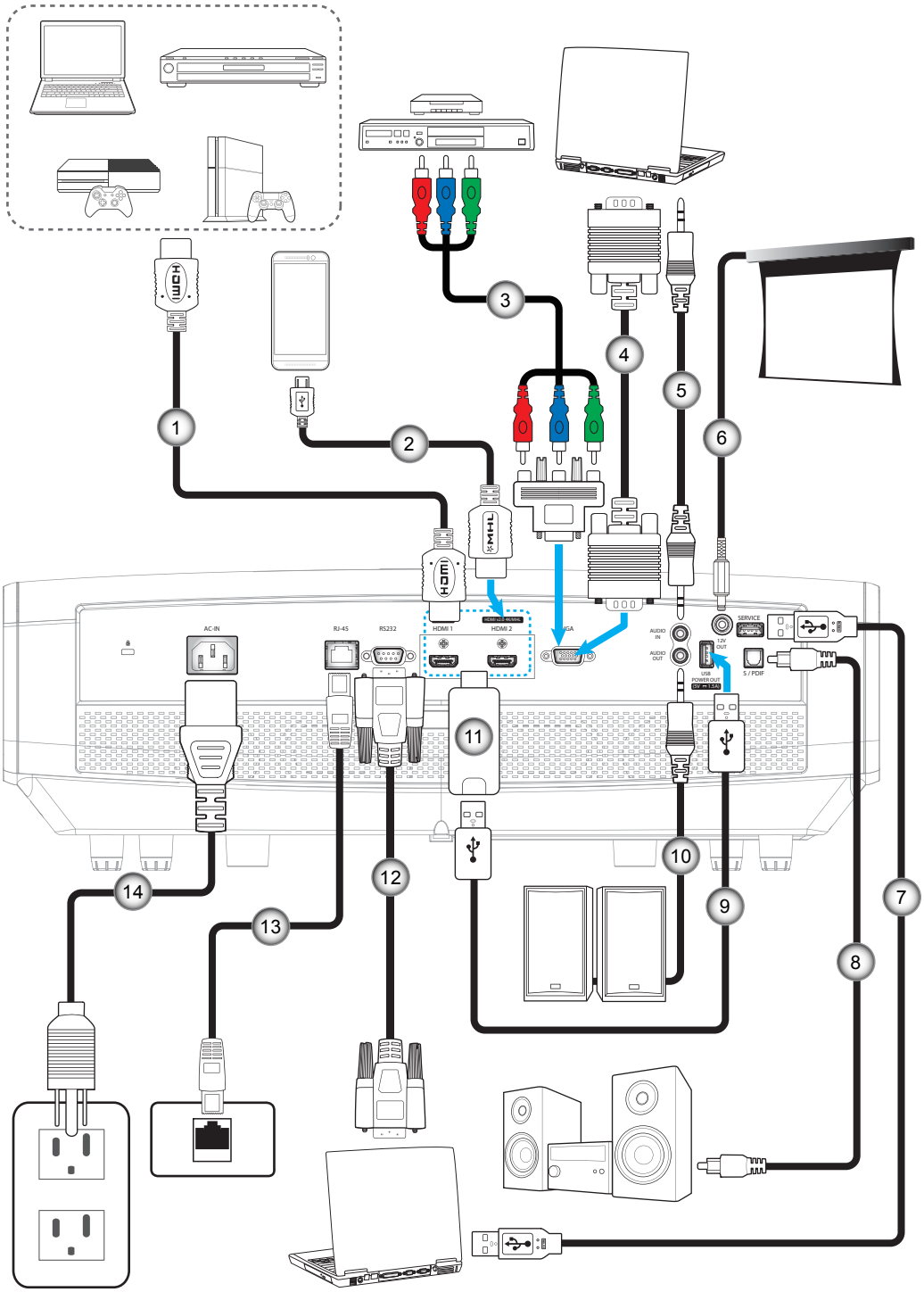

Nr.	Objekt	Nr.	Objekt
1.	HDMI-kabel	8.	S/PDIF-utsladd
2.	HDMI/MHL-kabel	9.	USB-strömkabel
3.	RCA komponentkabel	10.	Ljudutgångskabel
4.	VGA in-kabel	11.	HDMI-dongel
5.	Ljud in-kabel	12.	RS232 kabel
6.	12 V kontakt	13.	RJ-45-kabel
7.	USB-kabel	14.	Strömsladd

INSTALLATION OCH KONFIGURATION

Justera den projicerade bilden

Bildhöjd

Projektorn är utrustad med hissbara fötter för justering av bildhöjden.

1. Leta reda på de justerbara fötterna som du vill ändra på undersidan av projektorn.
2. Vrid den justerbara foten medurs/moturs för att sänka eller höja projektorn.

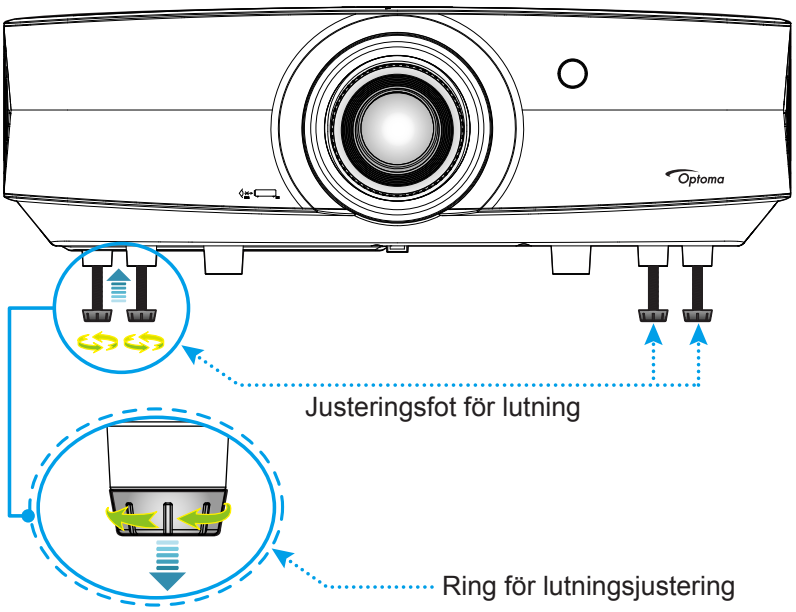

Zoom, linsförskjutning och fokus

- För att justera bildens storlek och position gör följande:

  a. Tryck ner på mitten av den övre luckan för att låsa upp spärren. Öppna därefter den övre luckan.

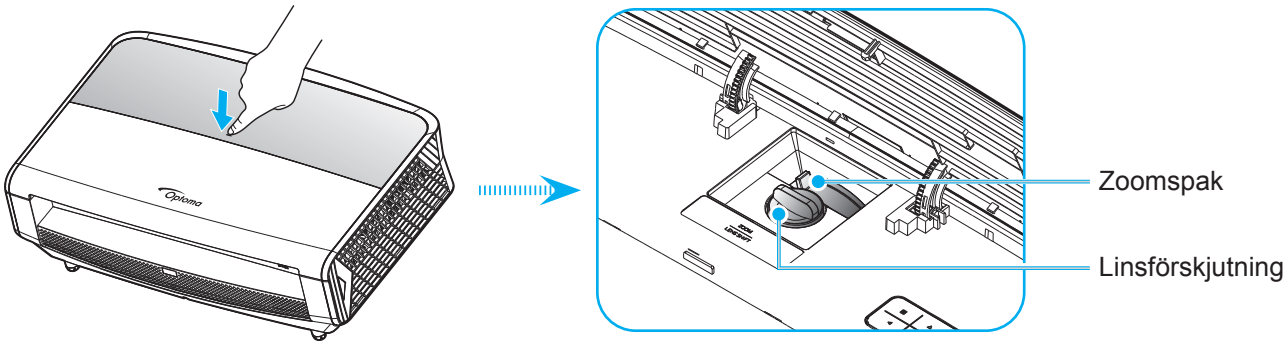

  b. För att justera bildstorleken vrid zoomreglaget medurs eller moturs för att öka eller minska den projicerade bildens storlek.

  c. För att justera bildens position vrid linsjusteringsratten medurs eller moturs för att justera positionen på den projicerade bilden vertikalt.

INSTALLATION OCH KONFIGURATION

- För att justera fokus vrid fokusringen medurs eller moturs tills bilden är skarp och tydlig.

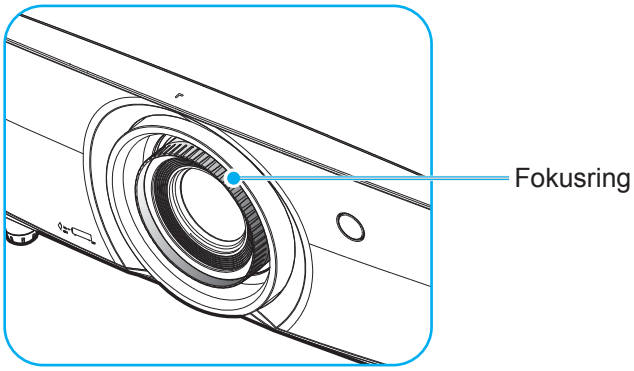

Observera: *Projektorn kommer att fokusera på ett avstånd av 1,3m till 9,3m.*

INSTALLATION OCH KONFIGURATION

Konfiguration av fjärrkontroll

Installation / byte av batterier

Två AAA-batterier medföljer för fjärrkontrollen.

1. Ta bort batteriluckan på baksidan av fjärrkontrollen.
2. Sätt i AAA-batterier i batterifacket enligt bilden.
3. Sätt tillbaka locket på fjärrkontrollen.

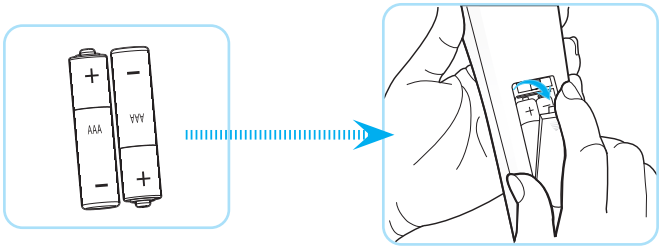

Observera: *Ersätt endast med samma eller motsvarande typ av batterier.*

VARNING

Felaktig användning av batterierna kan resultera i läckage av kemiska ämnen eller explosion. Var noga med att följa nedanstående instruktioner.

- Blanda inte batterier av olika typer. Olika typer av batterier har olika egenskaper.
- Blanda inte gamla och nya batterier. Om gamla och nya batterier blandas kan det förkorta livslängden på de nya batterierna eller orsaka kemiskt läckage i de gamla batterierna.
- Ta ut batterierna direkt när de är förbrukade. Kemikalier som läcker från batterier och kommer i kontakt med huden kan orsaka utslag. Om du hittar något kemiskt läckage, torka upp det noggrant med en tygtrasa.
- Batterierna som medföljer produkten kan ha en något kortare livslängd än helt nya batterier på grund av lagringsförhållanden.
- Ta ut batterierna ur fjärrkontrollen om du inte kommer att använda den under en längre tid.
- Vid kassering av batterier måste du följa lagarna för din kommun eller land.

Effektiv räckvidd

Infraröd (IR) fjärrkontrollsensor sitter på framsidan och baksidan av projektorn. Se till att hålla fjärrkontrollen med en vinkel på 30 grader vinkelrät mot projektorns IR-fjärrkontroll-sensor för att den ska fungera korrekt. Avståndet mellan fjärrkontrollen och sensorn bör inte överstiga 7 meter.

- Kontrollera att det inte finns några hinder mellan fjärrkontrollen och IR-sensorn på projektorn som kan blockera den infraröda strålen.
- Kontrollera att IR-sändaren på fjärrkontrollen inte är utsatt för direkt sol- eller lysrörsljus.
- Håll fjärrkontrollen minst 2 m bort från lysrör, annars kan fjärrkontrollen sluta fungera.
- Om fjärrkontrollen är nära Inverter-Type-lysrör, kan den ibland fungera sämre.
- Om fjärrkontrollen och projektorn befinner sig på mycket kort avstånd från varandra, kan fjärrkontrollen fungera sämre.
- När du riktar mot skärmen är det effektiva avståndet mindre än 5 m från fjärrkontrollen till skärmen och återspeglar IR-strålar tillbaka till projektorn. Den effektiva räckvidden kan dock variera beroende på skärm.

INSTALLATION OCH KONFIGURATION

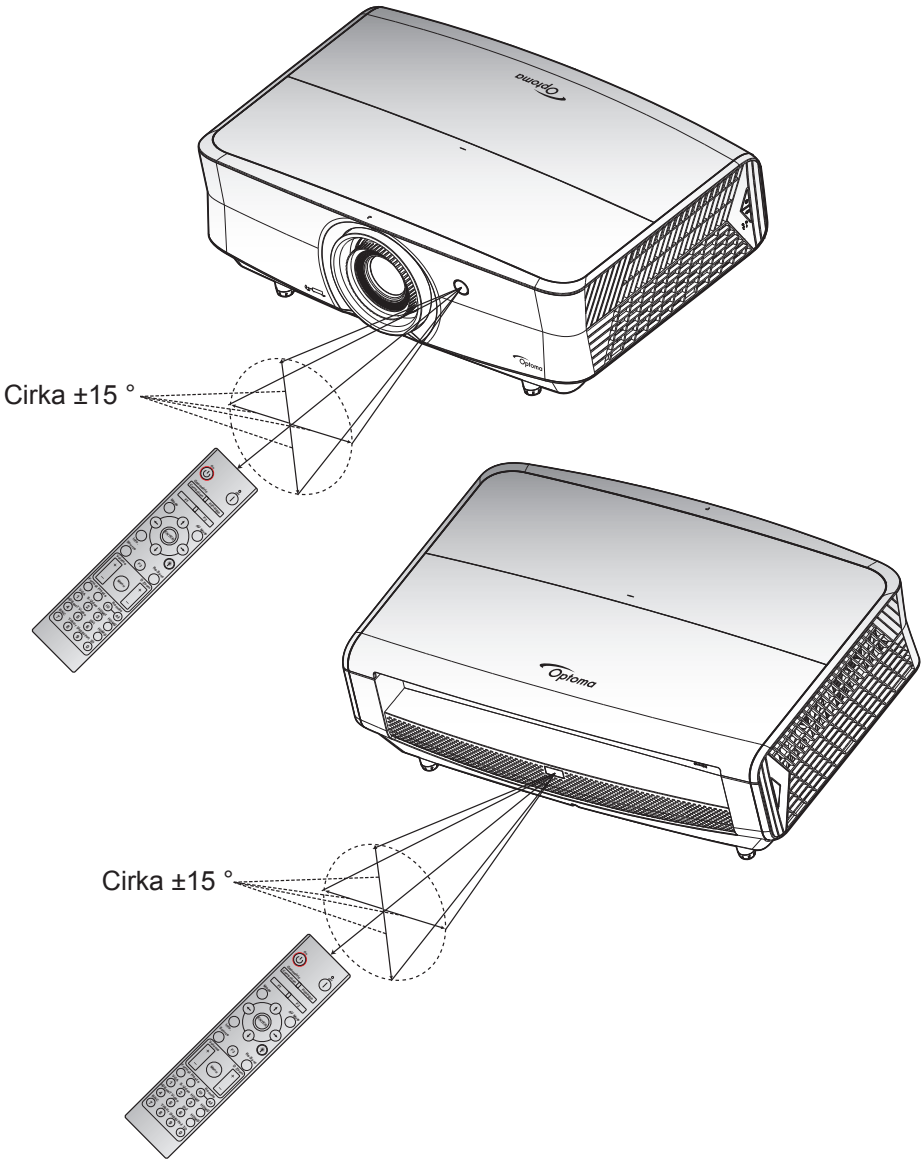

ANVÄNDA PROJEKTORN

Slå på/stänga av projektorn

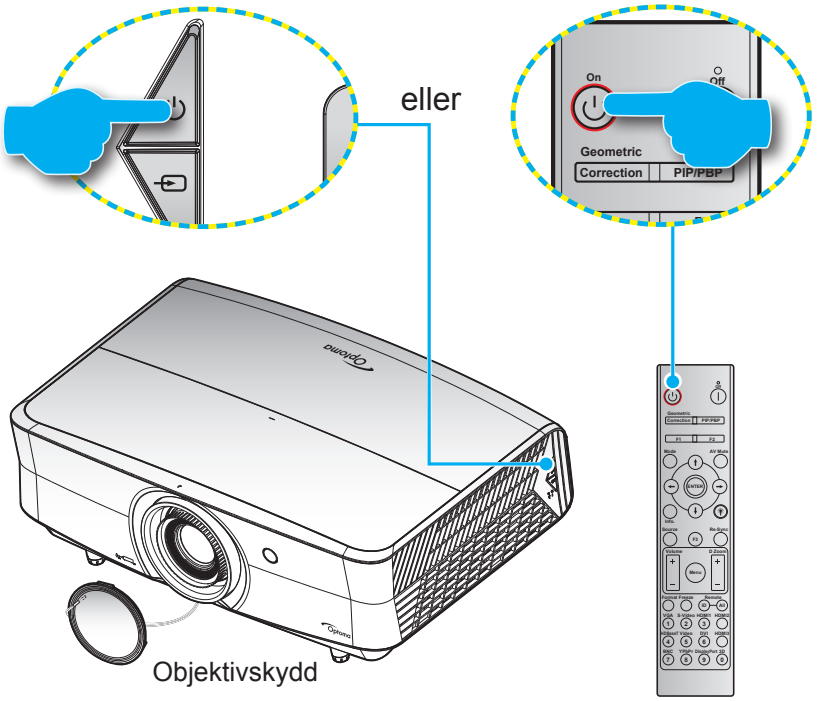

Slå på

1. Ta bort linsskyddet.
2. Anslut nätkabeln och signal/källa-kabeln ordentligt. När anslutningen är klar slår strömindikatorn om till rött.
3. Slå på projektorn genom att trycka på ⏻ på projektorns knappsats eller fjärrkontrollen.
4. En startskärm visas i cirka tio sekunder och strömindikatorn kommer att blinka blått.

Observera: *Första gången projektorn slås på ombeds du att välja språk, projektionsläge och andra inställningar.*

Stänga av

1. Slå av projektorn genom att trycka på ⏻ på projektorns knappsats eller | på fjärrkontrollen.
2. Följande meddelande visas:

3. Tryck på ⏻ eller | igen för att bekräfta, annars försvinner meddelandet efter 15 sekunder. När du trycker på ⏻ eller | en andra gång kommer projektorn att stängas av.
4. Avkylningsfläktarna fortsätter att köras i ungefär tio sekunder för avkylningscykeln och strömindikatorn blinkar blått. När strömindikatorn lyser rött har projektorn försatts i standbyläget. Om du vill slå på projektorn igen måste du vänta tills kylcykeln är klar och projektorn har försatts i standbyläge. När projektorn är i standbyläge, tryck på ⏻ igen för att slå på projektorn.
5. Dra ut nätkabeln från eluttaget och projektorn.

Observera: *Det rekommenderas inte att projektorn slås på omedelbart efter avstängning.*

ANVÄNDA PROJEKTORN

Välja en ingångskälla

Slå på den anslutna källan som du vill ska visas på skärmen, t.ex. dator, bärbar dator, videospelare etc. Projektorn upptäcker automatiskt källan. Om flera källor är anslutna, tryck på signallås-knappen på projektorns knappsats eller fjärrkontrollen för att välja önskad ingång.

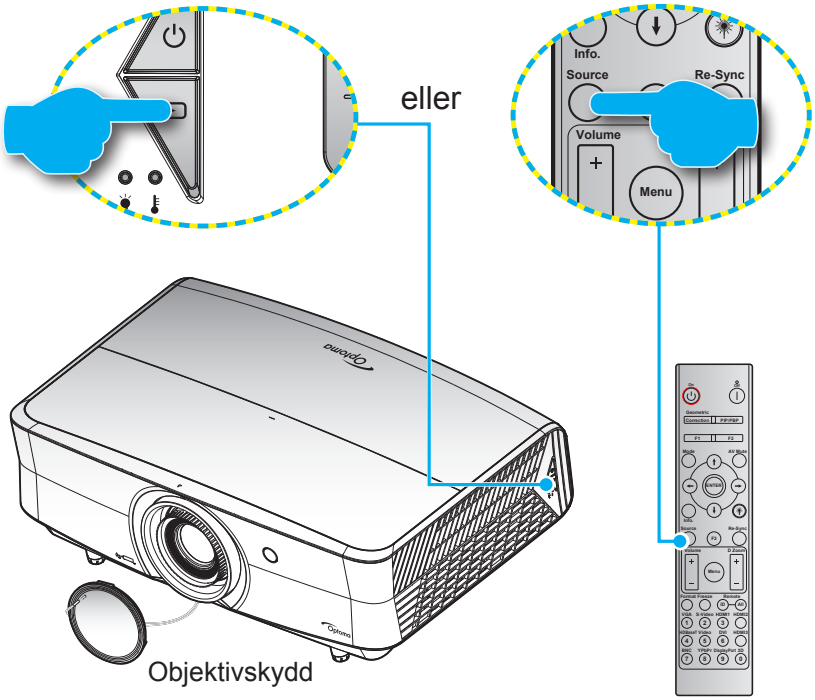

ANVÄNDA PROJEKTORN

Menynavigering och funktioner

Projektorn har flerspråkig skärmmeny som gör det möjligt för dig att göra bildjusteringar och ändra ett stort antal inställningar. Projektorn känner automatiskt av källan.

1. Öppna skärmmenyn genom att trycka på ☰ på projektorns knappsats eller **Meny** på fjärrkontrollen.
2. När skärmmenyn visas, använd ▲▼-knapparna för att välja önskat objekt i huvudmenyn. När ett val utförs på en särskild sida, tryck på ↵ på projektorns knappsats eller **Enter** på fjärrkontrollen för att öppna undermenyn.
3. Använd ◀▶ för att välja önskat objekt i undermenyn och tryck sedan på ↵ eller **Enter** för att visa ytterligare inställningar. Justera inställningarna med hjälp av ◀▶-knapparna.
4. Välj nästa objekt som ska justeras i undermenyn och justera enligt beskrivning ovan.
5. Tryck på ↵ eller **Enter** för att bekräfta och skärmen återgår till huvudmenyn.
6. Avsluta genom att trycka på ☰ eller **Meny** igen. Skärmmenyn kommer att stängas och projektorn sparar automatiskt de nya inställningarna.

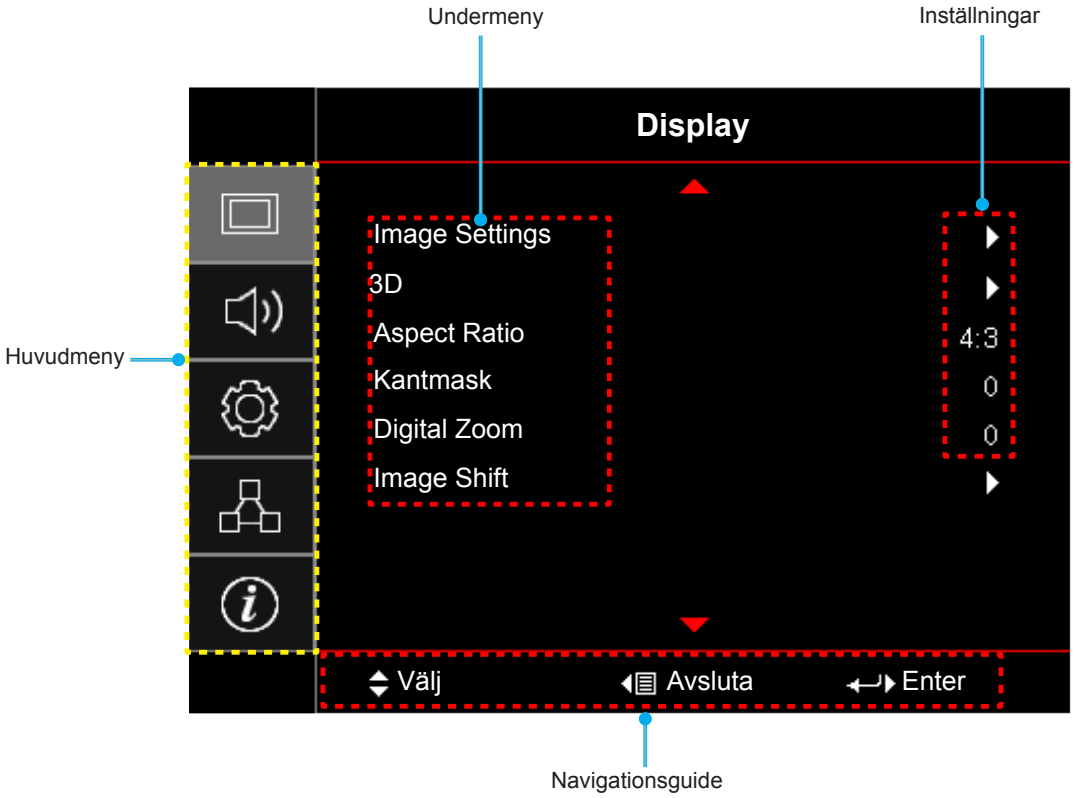

ANVÄNDA PROJEKTORN

Skärmmenyträd

Huvudmeny	Undermeny	Undermeny 2	Undermeny 3	Undermeny 4	Värden
Display	Image Settings	Bild läge			Presentation [Standard]
					Ljusstark
					HDR
					HLG **Observera:** *HLG-funktioner varierar beroende på modell.*
					HDR SIM.
					Bio
					Spel
					sRGB
					DICOM SIM.
					HDR2
					3D
		Väggfärg			Av [Standard]
					Svarttavla
					Ljusgul
					Ljusgrön
					Ljusblå
					Rosa
					Grå
		Dynamic Range	HDR/HLG		Av
					Auto [Standard]
			HDR bildläge		Ljusstark
					Standard [Standard]
					Film
					Detalj
			HLG-bildläge		Ljusstark
					Standard [Standard]
					Film
					Detalj
		Ljusstyrka			-50 ~ 50
		Kontrast			-50 ~ 50
		Skärpa			1 ~ 15
		Färg			-50 ~ 50
		Färgton			-50 ~ 50

Huvudmeny	Undermeny	Undermeny 2	Undermeny 3	Undermeny 4	Värden
Display	Image Settings	Gamma	Film		
			Video		
			Grafik		
			Standard(2.2)		
			1.8		
			2.0		
			2.4		
			2.6		
			3D		
			Svarttavla		
			DICOM SIM.		
		Färginställningar	BrilliantColor™		1 ~ 10
			Färgtemperatur		Varm
					Standard
					Kall
					Kall
			Color Gamut		Ursprunglig
					HDTV
					Presentation
					Bio
					Spel
			CMS	Färg	R [standard]
					G
					B
					C
					Y
					M
					W
				x offset	-50 ~ 50 [Standard: 0]
				y offset	-50 ~ 50 [Standard: 0]
				Ljusstyrka	-50 ~ 50 [Standard: 0]
				Återställ	Avbryt [Standard]
					Ja
				Avsluta	
			RGB ökning/Bias	Ökning röd	-50 ~ 50
				ökning grön	-50 ~ 50
				ökning blå	-50 ~ 50
				Röd Bias	0 ~ 100
				Grön Bias	0 ~ 100
				Blå Bias	0 ~ 100
				Återställ	Avbryt [Standard]
					Ja
				Avsluta	

ANVÄNDA PROJEKTORN

Huvudmeny	Undermeny	Undermeny 2	Undermeny 3	Undermeny 4	Värden
Display	Image Settings	Färginställningar	Färgområde	Färgområde [Ej HDMI-ingång]	Auto [Standard]
					RGB
					YUV
				Färgområde [HDMI-ingång]	Auto [Standard]
					RGB (0-255)
					RGB (16-235)
					YUV
		Signal	Automatic		Av
					På [Standard]
			Frekvens		-50 ~ 50 (beror på signal) [Standard: 0]
			Fas		0 ~ 31 (beror på signalen) [Standard: 0]
			H. Position		-50 ~ 50 (beror på signal) [Standard: 0]
			V.Position		-50 ~ 50 (beror på signal) [Standard: 0]
		UltraDetail			Av
					1
					2
					3
		Inställning ljusstyrka			DynamicBlack 1
					DynamicBlack 2
					DynamicBlack 3
					Power (Ström = 100 %/95 %/90 %/ 85 %/80 %/75 %/70 %/65 %/ 60 %/55 %/50 %)
		PureEngine	PureContrast		Av
					På
			PureColor		Av
					1
					2
					3
					4
					5
			PureMotion		Av
					1
					2
					3
			PureMotion Demo		Av [Standard]
					H Split
					V Split
		Återställ			

ANVÄNDA PROJEKTORN

Huvudmeny	Undermeny	Undermeny 2	Undermeny 3	Undermeny 4	Värden
Display	3D	3D-läge			Av [Standard]
					På
		3D Synk. Invert			På
					Av [Standard]
		3D-Format			Auto [Standard]
					SBS
					Top and Bottom
					Frame Sequential
					Frame packing
	Aspect Ratio				4:3
					16:9
					LBX
					Superbred
					Ursprunglig
					Auto
	Kantmask				0 ~ 10 [Standard: 0]
	Digital Zoom				-5 ~ 25 [Standard: 0]
	Image Shift	H			-100 ~ 100 [Standard: 0]
		V			-100 ~ 100 [Standard: 0]
Ljud	Intern högtalare				Auto [Standard]
					Av
					På
	Tyst				Av [Standard]
					På
	Volym				0 ~ 10 [Standard: 5]
	Ljudingång	HDMI			Standard [Standard]
					Ljud in
		HDMI/MHL			Standard [Standard]
					Ljud in
	Ljud ut				Av [Standard]
					På
Inställning	Projektion				Front [Standard]
					Rear
					Tak-övre
					Bak-övre
	Filter Settings	Filter Usage Hours			(skrivskyddad)
		Optional Filter Installed			Ja
					Nej

ANVÄNDA PROJEKTORN

Huvudmeny	Undermeny	Undermeny 2	Undermeny 3	Undermeny 4	Värden
Inställning	Filter Settings	Filter Reminder			Av
					300hr
					500hr[Standard]
					800hr
					1000hr
		Filter Reset			Avbryt[Standard]
					Ja
	Power Settings	Direktpåslag			Av[Standard]
					På
		Auto. Avstängning (min)			0 ~ 180 (5 min steg) [Standard: 0]
		Avstängningstimer (min)			0 ~ 990 (30 min steg) [Standard: 0]
			Alltid på		Nej[Standard]
					Ja
		Strömläge(Standby)			Aktiv
					Eco.[Standard]
	Säkerhet	Säkerhet			Av
					På
		säkerhetstimer	Månad		
			Dag		
			Timmar		
		Ändra lösenord			
	Testmönster				Grönt rutnät
					Magenta rutnät
					Vitt rutnät
					Vit
					Av
	Fjärrkontrollsinställning [beroende på fjärrkontroll]	IR funktion			På
					Front
					Bak
					Av
		F1			Testmönster
					Ljusstyrka
					Kontrast
					Avstängningstimer
					Färgtemperatur
					Gamma
					Projektion
					MHL

ANVÄNDA PROJEKTORN

Huvudmeny	Undermeny	Undermeny 2	Undermeny 3	Undermeny 4	Värden
Inställning	Fjärrkontrollsinställning [beroende på fjärrkontroll]	F2			Testmönster
					Ljusstyrka
					Kontrast
					Avstängningstimer
					Färgtemperatur
					Gamma
					Projektion
					MHL
		F3			Testmönster
					Ljusstyrka
					Kontrast
					Avstängningstimer
					Färgtemperatur
					Gamma
					Projektion
					MHL
	Projektor ID				00 ~ 99
	12 V utlösare				På
					Av
	ALTERNATIV	Språk			English [Standard]
					Deutsch
					Français
					Italiano
					Español
					Português
					简体中文
					日本語
					한국어
					Русский
		Menu Settings	Menyplacering		Överst till vänster
					Överst till höger
					Center [Standard]
					Nederst till vänster
					Nederst till höger
			Menu Timer		Av
					5 sek.
					10 sek. [Standard]
		Automatisk källa			Av [Standard]
					På
		Ingångskälla			HDMI1
					HDMI2/MHL
					VGA

ANVÄNDA PROJEKTORN

Huvudmeny	Undermeny	Undermeny 2	Undermeny 3	Undermeny 4	Värden
Inställning	ALTERNATIV	Förstärkt kylning			Av [Standard]
					På
		Display Mode Lock			Av [Standard]
					På
		Lås knappsats			Av [Standard]
					På
		Dölj information			Av [Standard]
					På
		Logotyp			Standard [Standard]
					Neutral
		Bakgrundsfärg			Ingen [Standard]
					Blå
					Röd
					Grön
					Grå
	Återställ	Reset OSD			Avbryt [Standard]
					Ja
		Reset to Default			Avbryt [Standard]
					Ja
Nätverk	LAN	Nätverksstatus			(skrivskyddad)
		MAC-adress			(skrivskyddad)
		DHCP			Av [Standard]
					På
		IP-adress			192.168.0.100 [Standard]
		Subnetmask			255.255.255.0 [Standard]
		Nätbrygga			192.168.0.254 [Standard]
		DNS			192.168.0.51 [Standard]
		Återställ			
	Control	Crestron			Av
					På [Standard] **Observera:** *Port 41794*
		Extron			Av
					På [Standard] **Observera:** *Port 2023*
		PJ Link			Av
					På [Standard] **Observera:** *Port 4352*
		AMX Device Discovery			Av
					På [Standard] **Observera:** *Port 9131*
		Telnet			Av
					På [Standard] **Observera:** *Port 23*
		HTTP			Av
					På [Standard] **Observera:** *Port 80*

Huvudmeny	Undermeny	Undermeny 2	Undermeny 3	Undermeny 4	Värden
Info.	Regulatory				
	Serial Number				
	Source				
	Resolution				00x00
	Refresh Rate				0,00Hz
	Bild läge				
	Strömläge(Standby)				
	Light Source Hours				
	Nätverksstatus				
	IP-adress				
	Projektor ID				00 ~ 99
	Color Depth				**Observera:** *12 bit 4:2:2*
	Color Format				**Observera:** *BT.2020 HDR*
	Filter Usage Hours				
	Inställning ljusstyrka				
	FW Version	System			
		LAN			
		MCU			

ANVÄNDA PROJEKTORN

Visa meny

Visa menyn för bildinställningar

Bild läge

Det finns många fabriksinställningar optimerade för olika typer av bilder.

- **Presentation**: Det här läget är lämpligt för offentliga visningar med anslutning till dator.
- **Ljusstark**: Max. ljusstyrka från datoringång.
- **HDR**: Avkodar och visar HDR-innehåll för den djupaste svarta, ljusaste vita och levande filmfärg med hjälp av REC.2020 färgområde. Detta läge aktiveras automatiskt om HDR är inställt till PÅ (och HDR-innehåll skickas till projektorn - 4K UHD Blu-ray, 1080p/4K UHD HDR-spel, 4K UHD-videoströmning). När HDR-läget är aktivt kan inte andra visningslägen (Bio, referens osv.) väljas eftersom HDR använder färger som är mycket exakta, vilket överskrider färgprestandan för övriga visningslägen.
- **HLG**: För HDR-filmer med Hybrid Log-innehåll.
- **HDR SIM.**: Förstärker icke HDR-innehåll med simulerad HDR. Välj detta läge för att förstärka gamma, kontrast och färgmättnad för icke HDR-innehåll (720p och 1080p sändnings-/kabel-TV, 1080p Blue-ray, icke HDR-spel osv). Detta läge kan ENDAST användas med icke HDR-inehåll.
- **Bio**: Använder de bästa färgerna för filmvisning.
- **Spel**: Välj detta läge för att öka ljusstyrkan och svarstiden för spel.
- **sRGB**: Standardiserad exakt färg.
- **DICOM SIM.**: Det här läget kan projicera en monokrom medicinsk bild som t.ex. en röntgenbild, magnetisk resonanstomografi (MRI) osv.
- **HDR2**: Detta läge ger mindre ljus bild, men lägger till fler detaljer till den projicerade bilden. Lämplig för rum med viss omgivande belysning.
- **3D**: För att uppleva 3D-effekten behöver du ett par 3D-glasögon, kontrollera att din dator/bärbara enhet har en 3D-spelare installerad och en 120 Hz-utsignal med quad-buffrat grafikkort.

Väggfärg

Använd den här funktionen för att få en optimerad bild enligt väggfärgen. Välj mellan Av, Svarttavla, Ljusgul, Ljusgrön, Ljusblå, Rosa och Grå.

Dynamic Range

Konfigurera High Dynamic Range (HDR)-inställning och dess effekt vid visning av video från 4K Blu-ray-spelare och strömmande enheter.

Observera: *HDMI1 och VGA stöder inte dynamiskt intervall.*

➤ **HDR/HLG**

- **Av**: Stäng av HDR- eller HLG-bearbetning. När inställd till Av kommer projektorn INTE att avkoda HDR- eller HLG-innehåll.
- **Auto**: Auto upptäckning av HDR- eller HLG-signal.

➤ **HDR bildläge**

- **Ljusstark**: Välj detta läge för ljusare och mer mättade färger.
- **Standard**: Välj detta läge för naturliga färger med en balans av varma och svala färgtoner.
- **Film**: Välj detta läge för förbättrad detalj och bildskärpa.
- **Detalj**: Signalen kommer från OETF-omvandling för att uppnå bästa färgmatchning.

➤ **HLG-bildläge**

- **Ljusstark**: Välj detta läge för ljusare och mer mättade färger.
- **Standard**: Välj detta läge för naturliga färger med en balans av varma och svala färgtoner.
- **Film**: Välj detta läge för förbättrad detalj och bildskärpa.
- **Detalj**: Signalen kommer från OETF-omvandling för att uppnå bästa färgmatchning.

Ljusstyrka

Ändra ljusstyrkan i bilden.

Kontrast

Kontrasten kontrollerar graden av skillnad mellan de ljusaste och mörkaste partierna i bilden.

Skärpa

Justerar bildens skärpa.

Färg

Justera en videobild från svart och vit till helt mättade färger.

Färgton

Justerar färgbalansen för rött och grönt.

Gamma

Ställ in gammakurvans typ. Efter att den första installationen och fi ninställningen är avklarad använder du Gammajusteringen för att optimera din bildvisning.

- **Film**: För hemmabio.
- **Video**: För video- eller TV-källa.
- **Grafik**: För dator-/fotokälla.
- **Standard(2.2)**: För standardiserad inställning.
- **1.8 / 2.0 / 2.4 / 2.6**: För specifik dator-/fotokälla.
- **3D**: För att uppleva 3D-effekten måste du ha 3D-glasögon. Se till att din dator/bärbar enhet har en 120 Hz utsignal-grafikkort med fyrdubbel buffring och en 3D-spelare installerat.
- **Svarttavla**: Detta läge bör väljas för att uppnå optimal färginställning vid projicering på svarttavla (grön).
- **DICOM SIM.**: Det här läget kan projicera en monokrom medicinsk bild som t.ex. en röntgenbild, magnetisk resonanstomografi (MRI) osv.

Observera:

- *Dessa alternativ är endast tillgängliga om 3D-läget är inaktiverat, inställningen **Väggfärg** inte är inställd till **Svarttavla**, och inställningen **Bild läge** inte är inställd till **DICOM SIM.** eller **HDR**.*
- *Om inställningen **Bild läge** är inställd till **HDR**, kan användaren endast välja **HDR** som **Gamma** inställning.*
- *I 3D-läget kan användaren endast välja **3D** som **Gamma** inställning.*
- *Om inställningen **Väggfärg** är inställd till **Svarttavla**, kan användaren endast välja **Svarttavla** som **Gamma** inställning.*
- *Om inställningen **Bild läge** är inställd till **DICOM SIM.**, kan användaren endast välja **DICOM SIM.** som **Gamma** inställning.*

Färginställningar

Konfigurera färginställningar.

- **BrilliantColor™**: Detta justerbara objekt utnyttjar en ny färgbehandlingsalgoritm och förstärkningar för att möjliggöra högre ljusstyrka samtidigt som det ger äkta, mer vibrerande färger i bilden.
- **Färgtemperatur**: Välj en färgtemperatur från Varm, Standard, Kall eller Kall.
- **Color Gamut**: Välj den här menyn för att optimera färgområdet för Ursprunglig, HDTV, Presentation, Bio, och Spel.
- **CMS**: Välj följande alternativ:
  - Färg: Välj en av färgerna (R/G/B/C/Y/M/W) för att justera dess x/y offset och ljusstyrka.
  - x offset: Justera x offset-värdet för vald färg.
  - y offset: Justera y offset-värdet för vald färg.
  - Ljusstyrka: Justera ljusstyrkevärdet för vald färg.
  - Återställ: Välj “Ja” för att återgå till fabriksinställningarna för färgjusteringarna.
  - Avsluta: Avsluta menyn “CMS”.
- **RGB ökning/Bias:** Inställningarna gör att du kan konfigurera skärmens ljusstyrka (förstärkning) och kontrast (bias) i en bild.
  - Återställ: Välj “Ja” för att returnera fabriksinställningar för RGB ökning/bias.
  - Avsluta: Avsluta menyn “RGB ökning/Bias”.
- **Färgområde (endast för icke-HDMI-ingång)**: Välj en lämplig färgmatristyp från följande: Auto, RGB eller YUV.
- **Färgområde (endast för HDMI-ingång)**: Välj en lämplig färgmatristyp från följande: Auto, RGB (0-255), RGB (16-235) och YUV.

Signal

Justera alternativ för signal.

- **Automatic**: Konfigurerar signalen automatiskt (frekvens- och fasobjekt är gråmarkerade). Om Automatiskt-funktionen är inaktiverad kommer frekvens- och fasobjekt att visas inställning och sparning av inställningarna.
- **Frekvens**: Ändra visningsdatafrekvens så att den motsvarar datorns grafikkort. Använd denna funktion endast om bilden flimrar vertikalt.
- **Fas**: Synkronisera signaltimingen på skärmen med grafikkortet. Om bilden är ostadig eller flimrande, använd den här funktionen för att korrigera den.
- **H. Position**: Justerar bildens horisontella position.
- **V.Position**: Justerar bildens vertikala position.

Observera: *Den här menyn är endast tillgänglig om ingångskällan är RGB/Komponent.*

UltraDetail

Justera kanterna på den projicerade bilden för att ge detaljer som upplevs mer.

Inställning ljusstyrka

Justera ljusstyrkans inställningar.

- **DynamicBlack 1/ DynamicBlack 2/ DynamicBlack 3**: Använd för att justera bildens ljusstyrka automatiskt för en optimal kontrastprestanda.
- **Power**: Välj strömprocent för ljusstyrkans läge.

PureEngine

Justera PureEngine-parametrar.

- **PureContrast**: Använd för att automatiskt optimera ljusstyrkan på skärmen vid mörka/ljusa filmscener för en otrolig detaljrikedom.
- **PureColor**: Använd för att avsevärt öka bildens skärpa.
- **PureMotion**: Använd för att bevara en naturlig rörelse av bilden som visas.
- **PureMotion Demo**: Denna funktion gör att du kan se skillnader i bildkvaliteten mellan de råa obehandlad bilden och bilden som behandlats med PureMotion. Använd detta läge för att kontrollera de justeringar du gjort i PureMotion inställningarna.

Observera: *Den här menyn är endast tillgänglig för vissa modeller.*

Återställ

Återställ fabriksinställningar för färginställningar.

ANVÄNDA PROJEKTORN

Visa 3D-meny

Observera:

- *Denna projektor är en 3D-klar projektor med DLP-Link 3D-lösning.*
- *Se till att dina 3D-glasögon kan användas med DLP-Link 3D innan du ser på din videofilm.*
- *Denna projektor har stöd för frame sequential (sida-vänd) 3D via HDMI1/HDMI2/VGA-portarna.*
- *För att aktivera 3D-läget måste ingångens bildfrekvens vara inställd på endast 120Hz, en lägre eller högre bildfrekvens stöds inte.*
- *För bästa prestanda rekommenderas upplösningen 1920x1080, observera att 4K-upplösning (3840x2160) inte stöds i 3D-läget.*

3D-läge

Använd det här alternativet för att aktivera/inaktivera 3D-funktionen.

Observera: *Om 2D- och 3D-källor öppnar PJ samtidigt, om avbildning visas i 2D-källan, se till att stänga av 3D-funktionen manuellt.*

3D Synk. Invert

Använd det här alternativet för att aktivera/inaktivera invertering av 3D-funktionen.

3D-Format

Använd det här alternativet för att välja lämpligt 3D-format-innehåll.

- **Auto**: När en 3D-identifieringssignal har upptäckts väljs 3D-formatet automatiskt.
- **SBS**: Visa 3D-signalen i “Sida-vid-sida”-format.
- **Top and Bottom**: Visa 3D-signal i “Top and Bottom”-format.
- **Frame Sequential**: Visa 3D-signal i “Frame Sequential”-format.
- **Frame packing**: Visa 3D-signal i “Frame packing”-format.

Visa menyn för Bredd–höjd-förhållande

Aspect Ratio

Välj bredd–höjd-förhållande för den visade bilden enligt följande alternativ:

- **4:3**: Detta format är avsett för 4:3-ingångskällor.
- **16:9**: Detta format är för 16:9-ingångskällor, som t ex HDTV och DVD utökad för bredbilds-TV.
- **LBX**: Det här formatet är för källor som inte är 16x9 eller letterbox och om ett externt 16x9-objektiv används för att visa bredd-höjd-förhållandet 2,35:1 i full upplösning.
- **Superbred**: Använda detta speciella 2,0:1 bildformat för att visa filmer i både bildformat 16:9 och 2,35:1 utan svarta fält uppe och nere på skärmen.
- **Ursprunglig**: Det här formatet visar originalbilden utan skalning.
- **Auto**: Väljer automatiskt det lämpligaste visningsformatet.

ANVÄNDA PROJEKTORN

Observera:

- *Detaljerad information om LBX-läget:*
  - *Vissa DVD-skivor i Letter-Box-format är inte anpassade för 16x9 TV. I dessa lägen kommer inte bilden att se korrekt ut när den visas i 16:9 läge. Försök här istället att använda 4:3-läget för att titta på DVD:n. Om innehållet inte är 4:3 visas svarta staplar runt bilden i 16:9-format. För denna typ av innehåll kan du använda LBX-läge för att fylla ut bilden i 16:9 visningen.*
  - *Om du använder en extern anamorfisk lins låter detta LBX-läge dig även att titta på ett 2,35:1-innehåll (inklusive Anamorfisk DVD och HDTV filmkälla) som stöder anamorfisk bredbild som förbättras för 16x9-visning i en bred 2,35:1-bild. I så fall syns inga svarta staplar. Ljuskällans styrka och vertikala upplösning utnyttjas till fullt.*
- *För att använda formatet superbred, utför följande:*
  - *a) Välj bredd-höjd-förhållandet 2,0:1 för skärmen.*
  - *b) Välj formatet "Superbred".*
  - *c) Rikta in projektorbilden korrekt på skärmen.*

4D UHD-skalningstabell:

16:9 skärm	480i/p	576i/p	720p	1080i/p	2160p
4x3	Skala till 2880 x 2160.				
16x9	Skala till 3840 x 2160.				
LBX	Skala till 3840 x 1620, få sedan centrala 3840 x 2160 bilden för visning.				
Ursprunglig	- 1:1 mappning centrerad. - Ingen skalning utförs; bilden visas med upplösning baserad efter ingångskälla.				
Auto	- Om källan är 4:3 skalas skärmtypen till 2880 x 2160. - Om källan är 16:9 skalas skärmtypen till 3840 x 2160. - Om källan är 15:9 skalas skärmtypen till 3600 x 2160. - Om källan är 16:10 skalas skärmtypen till 3456 x 2160.				

4D UHD automatisk mappningsregel:

Auto	Ingångsupplösning		Auto/Skala	
	H-upplösning	V-upplösning	3840	2160
4:3	640	480	2880	2160
	800	600	2880	2160
	1024	768	2880	2160
	1280	1024	2880	2160
	1400	1050	2880	2160
	1600	1200	2880	2160
Bred bärbar dator	1280	720	3840	2160
	1280	768	3600	2160
	1280	800	3456	2160
SDTV	720	576	2700	2160
	720	480	3240	2160
HDTV	1280	720	3840	2160
	1920	1080	3840	2160

ANVÄNDA PROJEKTORN

Visa menyn för kantmask

Kantmask

Använd den här funktionen för att ta bort videokodningsljudet i utkanten av videokällan.

Visa digital zoommeny

Digital Zoom

Använd för att förminska eller förstora en bild på projektionsskärmen.

Visa menyn för bildförskjutning

Image Shift

Justera projicerad bildposition horisontellt (H) eller vertikalt (V).

ANVÄNDA PROJEKTORN

Ljudmeny

Interna högtalare, ljudmeny

Intern högtalare

Använd detta alternativ för att tillfälligt stänga av ljudet.

- **Auto:** Välj “Auto” för att automatiskt stänga av den interna högtalaren när en extern högtalare är ansluten till projektorn
- **På:** Välj “På” för att slå på den interna högtalaren.
- **Av:** Välj “Av” för att stänga av den interna högtalaren.

Meny för ljud av

Tyst

Använd detta alternativ för att tillfälligt stänga av ljudet.

- **På:** Välj “På” för att slå på mute.
- **Av:** Välj “Av” för att stänga av mute.

Observera: *“Tyst” - funktionen påverkar både den interna och externa högtalarvolymen.*

Meny för ljudvolym

Volym

Justerar volymnivån.

Ljudingångsmeny

Ljudingång

Välj ljudingångsport för videokällor enligt följande:

- **HDMI:** Standardeller Ljud in.
- **HDMI/MHL:** Standardeller Ljud in.

Ljudutgångsmeny

Ljud ut

Aktivera eller inaktivera ljudutgångsfunktionen.

ANVÄNDA PROJEKTORN

Inställningsmeny

Konfigurationsmeny för projektion

Projektion

Välj önskad projektion från front, bak, tak-övre och bak-övre.

Inställningsmeny för filter

Filter Usage Hours

Visa filtertid.

Optional Filter Installed

Ställa in varningsmeddelande.

- **Ja:** Visa varningsmeddelande efter 500 timmars användning.

Observera: *"Filter Usage Hours/Filter Reminder/Filter Reset" visas endast när "Optional Filter Installed" är "Ja".*

- **Nej:** Stäng av varningsmeddelande.

Filter Reminder

Välj denna funktion för att visa eller dölja varningsmeddelanden när meddelandet filterbyte visas. De tillgängliga alternativen inkluderar Av, 300hr, 500hr, 800hr och 1000hr.

Filter Reset

Nollställ dammfilterräknaren när du bytt eller rengjort dammfiltret.

Meny för ströminställningar

Direktpåslag

Välj "På" för att aktivera läget för direkt påslagning. Projektorn slås på automatiskt när ström tillförs, utan att man behöver trycka på "Ström"-knappen på projektorns knappsats eller fjärrkontroll.

Auto. Avstängning (min)

Ställer in nedräkningstimerns intervall. Nedräkningstimern startar när ingen signal skickas till projektorn. Projektorn stängs sedan automatiskt av då nedräkningen är slutförd (i minuter).

Avstängningstimer (min)

Konfigurera avstängningstimern.

- **Avstängningstimer (min):** Ställer in intervall för nedräkningstimer. Nedräkningstimern startar när ingen signal skickas till projektorn. Projektorn stängs sedan automatiskt av då nedräkningen är slutförd (i minuter).

  Observera: *Avstängningstimern återställs varje gång som projektorn stängs av.*

- **Alltid på:** Kontrollera att avstängningstimern alltid på.

Strömläge(Standby)

Ställa in strömläge.

- **Aktiv:** Välj "Aktiv" för att återgå till normalt standbyläge.
- **Eco.:** Välj "Eco." för att spara ytterligare effektförlust < 0,5 W.

ANVÄNDA PROJEKTORN

Säkerhetsinställningar

Säkerhet

Aktivera den här funktionen för att tillfrågas om ett lösenord innan projektorn används.

- **På:** Välj “På” för att använda säkerhetsverifiering när projektorn sätts på.
- **Av:** Välj “Av” för att kunna slå på projektorn utan att använda lösenordsverifiering.

säkerhetstimer

Kan välja tidsfunktionen (Månad/Dag/Timmar) för att ange hur många timmar som projektorn kan användas. När denna tid har passerats kommer du att uppmanas att ange ditt lösenord igen.

Ändra lösenord

Använd för att ställa in eller ändra lösenordet som tillfrågas när projektorn slås på.

Konfigurationsmeny för testmönster

Testmönster

Välj testmönster från gröna rutnätet, magenta rutnätet, vita rutnätet, vitt eller inaktivera den här funktionen (av).

Inställningsmeny för fjärrkontrollsinställning

IR funktion

Ställ in IR funktion.

- **På:** Välj “På”, projektorn kan nu kontrolleras med fjärrkontrollen från den övre och främre IR-mottagaren.
- **Front:** Välj “Front”, och projektorn kan kontrolleras med fjärrkontrollen från framsidans IR-mottagare.
- **Bak:** Välj “Bak”, och projektorn kan kontrolleras med fjärrkontrollen från baksidans IR-mottagare.
- **Av:** Välj “Av”, projektorn kan inte kontrolleras via fjärrkontrollen. Genom att välja “Av” kan du använda knappsatsen.

F1/F2/F3

Tilldela standardfunktion för F1, F2 eller F3 mellan Testmönster, Ljusstyrka, Kontrast, Avstängningstimer, Färgtemperatur, Gamma, Projektion, eller MHL.

Konfigurationsmeny för projektor ID

Projektor ID

ID-definition kan ställas in via menyn (område 0-99) och tillåter användarkontroll av en individuell projektor via RS232-kommando.

ANVÄNDA PROJEKTORN

Ställa in menyn för 12 V utlösare.

12 V utlösare

Använd denna funktion för att aktivera eller inaktivera utlösaren.

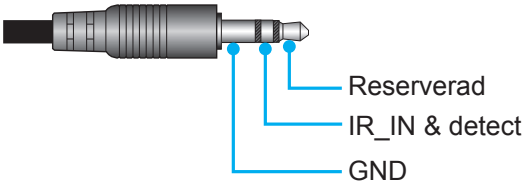

- **Av**: Välj "Av" för att inaktivera utlösaren.
- **På**: Välj "På" för att aktivera utlösaren.

Konfigurera alternativmeny

Språk

Välj den flerspråkiga skärmmenyn för engelska, tyska, franska, italienska, spanska, portugisiska, förenklad kinesiska, japanska, koreanska eller ryska.

Menu Settings

Ställ in menyplacering på skärmen och konfigurera menyinställningarna för timern.

- **Menyplacering**: Välj menyplacering på skärmen.
- **Menu Timer**: Ställ in tidsgräns som OSD-menyn ska visas på skärmen.

Automatisk källa

Välj detta alternativ för att låta projektorn hitta en tillgänglig ingångskälla automatiskt.

Ingångskälla

Välj ingångskälla från HDMI1, HDMI2/MHL, och VGA.

Förstärkt kylning

När “På” har valts snurrar fläktarna fortare. Denna egenskap är användbar i förstärkt kylning områden där luften är tunn.

Display Mode Lock

Välj “På” eller “Av” för att låsa eller låsa upp justeringar för visningsläget.

Lås knappsats

När knappsatsens låsfunktion är “På” kommer knappsatsen att vara låst. Projektorn kan dock kontrolleras via fjärrkontrollen. Genom att välja “Av” kan du använda knappsatsen igen.

Dölj information

Aktivera den här funktionen för att dölja informationsmeddelandet.

- **Av:** Välj "Av" för att visa meddelandet "söker".
- **På:** Välj "På" för att dölja informationsmeddelandet.

Logotyp

Använd denna funktion för att ställa in önskad startbild. Om ändringar görs kommer de börja gälla nästa gång projektorn slås på.

- **Standard:** Standardstartskärm.
- **Neutral:** Logotypen visas inte på startskärmen.

Bakgrundsfärg

Använd denna funktion för att visa en blå, röd, grön eller grå skärm när ingen signal finns.

Observera: *Om bakgrundsfärgen ställs in till "Ingen" är bakgrundsfärgen svart.*

Konfigurera återställningsmeny

Reset OSD

Återställ till fabriksinställningar för skärmmenyns inställningar.

Reset to Default

Återställ fabriksinställningar för alla inställningar.

Nätverksmeny

Nätverk LAN-meny

Nätverksstatus

Visa status för nätverksanslutning (skrivskyddad).

MAC-adress

Visa MAC-adress (skrivskyddad).

DHCP

Använd det här alternativet för att aktivera eller inaktivera DHCP-funktionen.

- **Av**: För att tilldela en IP-adress, subnetmask, nätbrygga och DNS-konfiguration manuellt.
- **På**: Projektorn erhåller en IP-adress automatiskt från ditt nätverk.

Observera: *Om skärmmenyn avslutas kommer inmatade värden att verkställas automatiskt.*

IP-adress

Visa IP-adress.

Subnetmask

Visa nummer för subnetmask.

Nätbrygga

Visa standardnätbrygga för nätverket som anslutits till projektorn.

DNS

Visa DNS-nummer.

Hur du använder webbläsaren för att kontrollera din projektor

1. Aktivera "På" DHCP-alternativet på projektorn för att tillåta att en DHCP-server tilldelar en IP-adress automatiskt.
2. Öppna webbläsaren på din dator och ange projektorns IP-adress ("Nätverk > LAN > IP-adress").
3. Skriv in användarnamn och lösenord och klicka på "Logga in".
   Projektorns konfigurationswebbgränssnitt öppnas.

Observera:

- *Standardanvändare och lösenord är "admin".*
- *Anvisningarna i detta avsnitt baseras på operativsystemet Windows 7.*

ANVÄNDA PROJEKTORN

Skapa en direktanslutning från din dator till projektorn*

1. Aktivera “Av” DHCP-alternativet på projektorn.
2. Konfigurera IP-adressen, subnetmask, nätbrygga och DNS på projektorn (“Nätverk > LAN”).
3. Öppna ***Nätverks- och delningscenter***-sidan på din dator och tilldela de identiska nätverksparametrarna till datorn som de är på projektorn. Klicka på “OK” för att spara parametrarna.

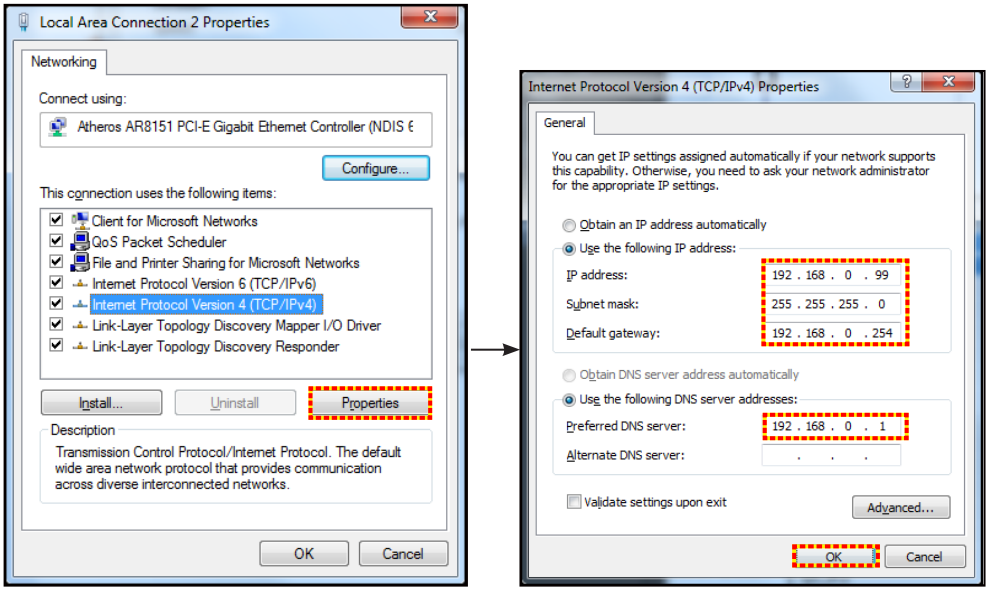

4. Öppna webbläsaren på din dator och ange IP-adressen i URL-fältet, tilldelad i steg 3. Tryck sedan på “Enter”-knappen.

Återställ

Återställ alla värden för LAN-parametrar.

Meny för nätverkskontroll

Crestron

Använd denna funktion för att välja nätverksfunktion (port: 41794).

För mer information, gå till http://www.crestron.com och www.crestron.com/getroomview.

Extron

Använd denna funktion för att välja nätverksfunktion (port: 2023).

PJ Link

Använd denna funktion för att välja nätverksfunktion (port: 4352).

AMX Device Discovery

Använd denna funktion för att välja nätverksfunktion (port: 9131).

Telnet

Använd denna funktion för att välja nätverksfunktion (port: 23).

HTTP

Använd denna funktion för att välja nätverksfunktion (port: 80).

ANVÄNDA PROJEKTORN

Ställa in menyn Control Settings

LAN_RJ45-funktion

För enkelhet och användarvänlighet, har projektorn flera olika nätverk och funktioner för fjärrhantering. LAN/RJ45-funktion av projektorn via nätverket, t.ex. fjärrhantering: Ström på/av, ljusstyrka och kontrast-inställningar. Du kan också visa information om projektorns status, till exempel: Videokälla, ljud av osv.

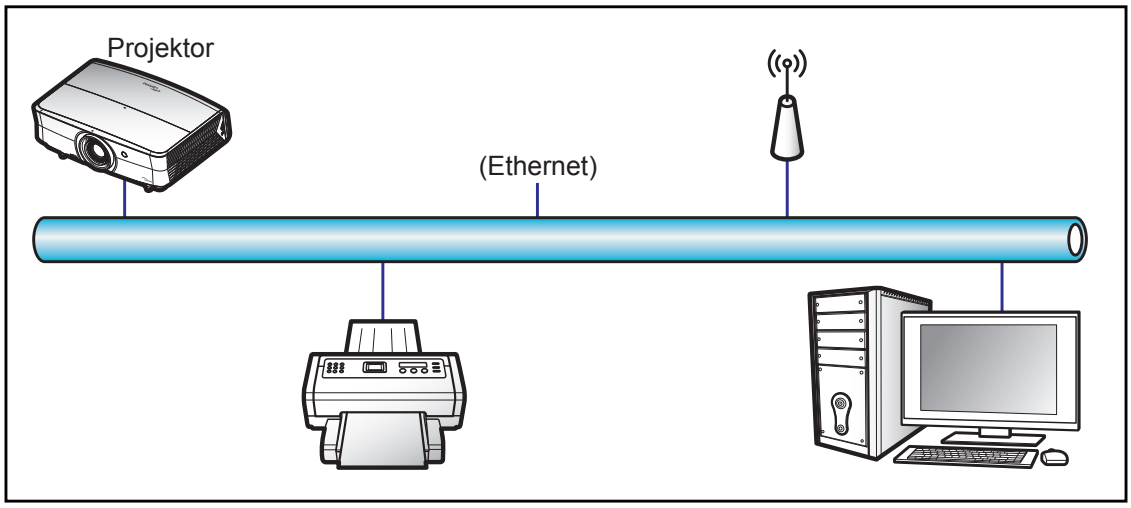

Funktioner för fast LAN-terminal

Den här projektorn kan kontrolleras genom att använda en bärbar dator eller annan extern enhet via LAN/RJ45-porten och är kompatibel med Crestron/Extron/AMX (identifiering av enheten)/PJLink.

- Crestron är ett registrerat varumärke som tillhör Crestron Electronics, Inc. i USA.
- Extron är ett registrerat varumärke som tillhör Extron Electronics, Inc. i USA.
- AMX är ett registrerat varumärke som tillhör AMX LLC i USA.
- PJLink tillämpas för varumärke och logotyp-registrering i Japan, USA och andra länder genom JBMIA.

Projektorn stöds av de angivna kommandona från Crestron Electronics controller och tillhörande programvara, till exempel RoomView®.

http://www.crestron.com/

Den här projektorn är kompatibel att ha stöd för Extron-enhet(er) som referens.

http://www.extron.com/

Den här projektorn stöds av AMX (Device Discovery).

http://www.amx.com/

Den här projektorn stöder alla kommandon av PJLink klass1 (Version 1.00).

http://pjlink.jbmia.or.jp/english/

För mer information om de olika typer av externa enheter som kan anslutas till LAN/RJ45-port och fjärrstyrning av projektorn, samt de kommandon som stöds för dessa externa enheter, kontakta Support-Service direkt.

ANVÄNDA PROJEKTORN

LAN RJ45

1. Anslut en RJ45-kabel till RJ45-portarna på projektorn och datorn (bärbar dator).

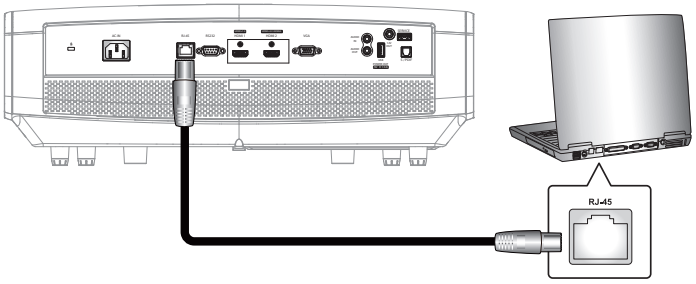

2. På datorn, välj **Start** > **Kontrollpanelen** > **Nätverksanslutningar**.

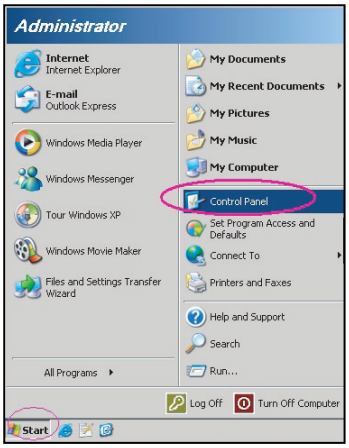

3. Högerklicka på **Anslutning till lokalt nätverk** och välj **Egenskaper**.

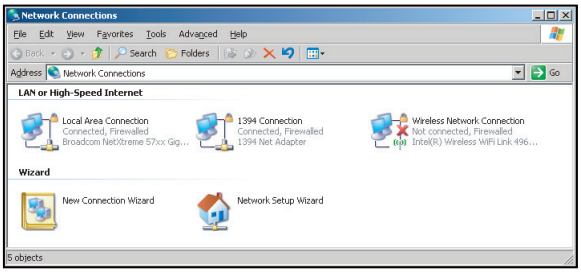

4. I fönstret **Egenskaper**, välj fliken **Allmänt** och välj sedan **Internet-protokoll (TCP/IP)**.

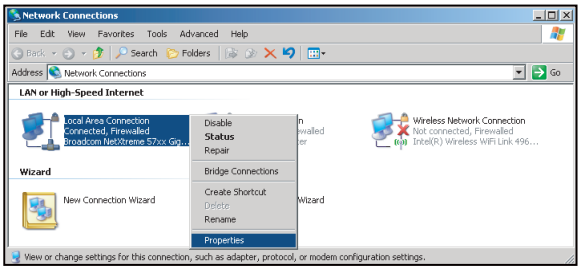

ANVÄNDA PROJEKTORN

1. Klicka på “Egenskaper”.

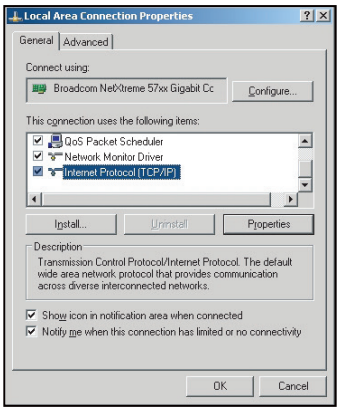

2. Ange IP-adress och nätmask och tryck på “OK”.

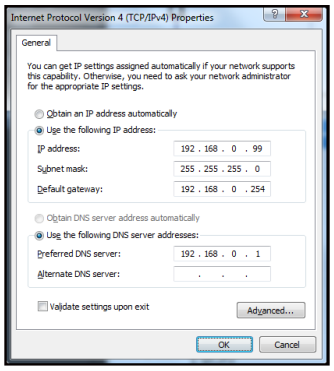

3. Tryck på “Menu”-knappen på projektorn.
4. Öppna på projektorn **Nätverk** > **LAN**.
5. Ange följande anslutningsparametrar:
   – DHCP: Av
   – IP-adress: 192.168.0.100
   – Subnetmask: 255.255.255.0
   – Nätbrygga: 192.168.0.254
   – DNS: 192.168.0.51
6. Tryck på “Enter” för att bekräfta inställningarna.
7. Öppna en webbläsare (t.ex. Microsoft Internet Explorer med Adobe Flash Player 9.0 eller högre installerat).
8. I adressfältet, mata in projektorns IP-adress: 192.168.0.100.

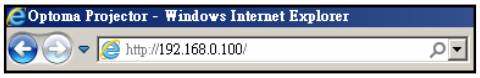

9. Tryck på “Enter”.

ANVÄNDA PROJEKTORN

Projektorn är inställd för fjärrhantering. LAN/RJ45-funktionen visas som följande:

Informationssida

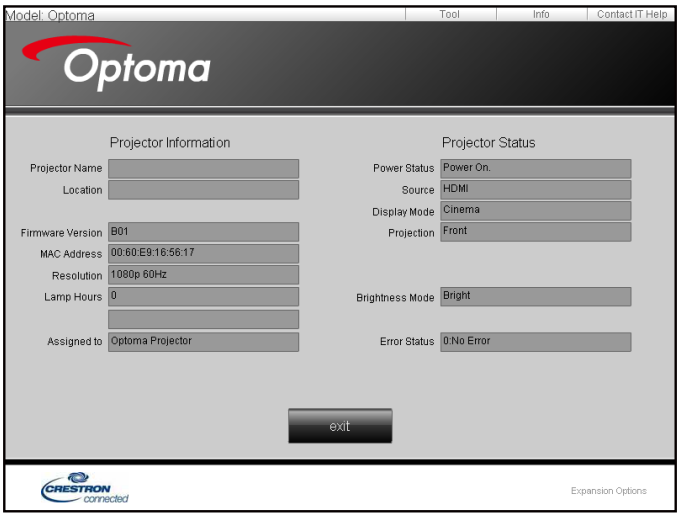

Huvudsida

Verktygssida

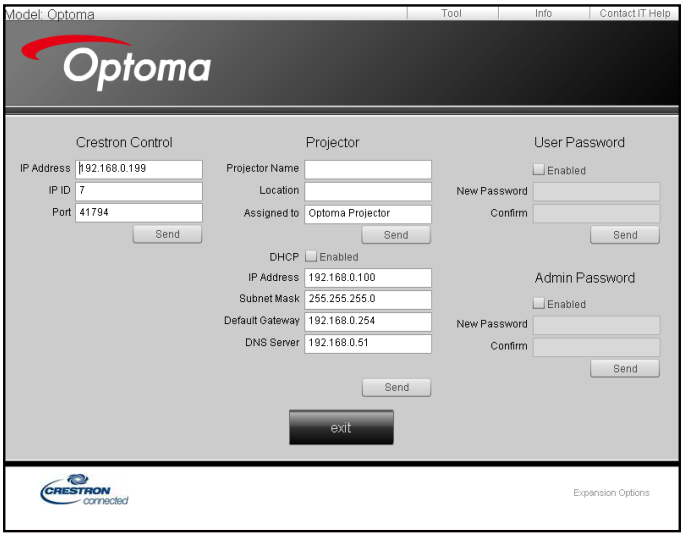

Kontakta IT helpdesk

ANVÄNDA PROJEKTORN

RS232 med Telnet-funktion

Det finns alternativa RS232-kommandon, i projektorn så kallade “RS232 med TELNET” för LAN/RJ45-gränssnitt.

Snabbstartsguide för “RS232 med Telnet”

- Kontrollera och få IP-adressen på skärmen på projektorn.
- Kontrollera att datorn/bärbara datorn har åtkomst till projektorns webbsida.
- Kontrollera att inställningen “Windows-brandväggen” inaktiveras om “TELNET” funktionen filtreras ut av dator/bärbar dator.

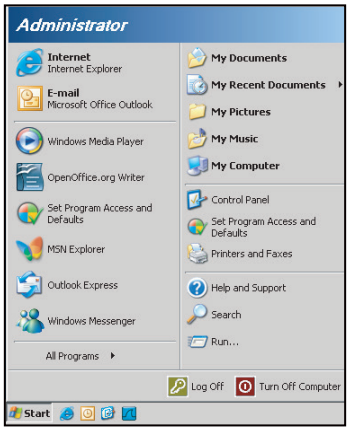

1. Välj **Start** > **Alla program**. > **Tillbehör** > **Kommandotolken** .

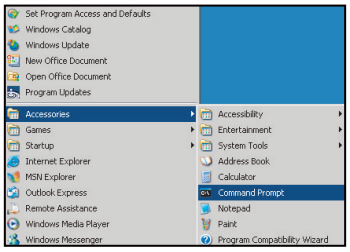

2. Ange kommandoformat på följande sätt:
   – telnet ttt.xxx.yyy.zzz 23 (“Enter”-knappen nedtryckt)
   – (ttt.xxx.yyy.zzz: Projektorns IP-adress)
3. Om Telnet-anslutningen är klar och användaren kan använda RS232-styringång, tryck på “Enter”-knappen och RS232-kommandot kommer att fungera.

Specifikation för “RS232 med TELNET”:

1. Telnet: TCP.
2. Telnet-port: 23 (för mer detaljer, ta kontakt med servicetekniker eller team).
3. Telnet-verktyg: Windows “TELNET.exe” (konsolläge).
4. Frånkoppling av RS232-med-Telnet-kontroll normalt: Stäng
5. Windows Telnet-verktyg direkt efter TELNET-anslutning klar.
   – Begränsning 1 för Telnet-Control: Det finns mindre än 50 bytes för efterföljande nätverk-payload för Telnet-Control applikation.
   – Begränsning 2 för Telnet-Control: Det finns mindre än 26 byte för ett komplett RS232-kommando för Telnet-Control .
   – Begränsning 3 för Telnet-Control: Minsta fördröjning för nästa RS232-kommando måste vara större än 200 (ms).

ANVÄNDA PROJEKTORN

Informationsmeny

Informationsmeny

Visa projektorinformation enligt nedan:

- Regulatory
- Serial Number
- Source
- Resolution
- Refresh Rate
- Bild läge
- Strömläge(Standby)
- Light Source Hours
- Nätverksstatus
- IP-adress
- Projektor ID
- Color Depth
- Color Format
- Filter Usage Hours
- Inställning ljusstyrka
- FW Version

UNDERHÅLL

Montera och rengöra dammfiltret

Montera dammfiltret

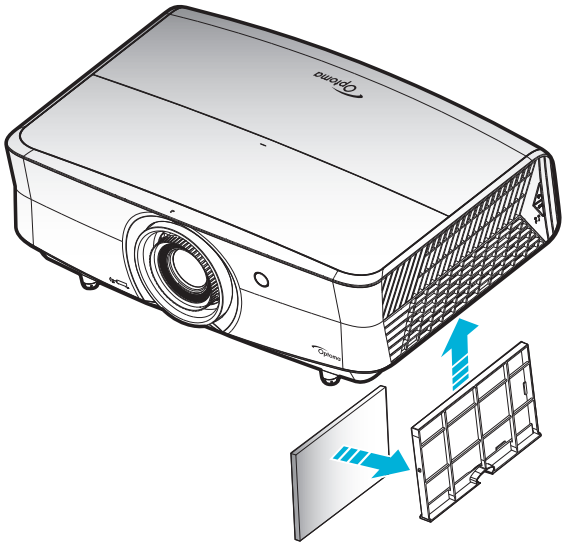

Observera: *Dammfilter krävs endast/medföljer i vissa regioner med mycket damm.*

Rengöra dammfiltret

Vi rekommenderar att du rengör dammfiltret var tredje månad. Rengör det mer ofta om projektorn används i en dammig miljö.

Procedur:

1. Stäng av strömmen till projektorn genom att trycka på "⏻" -knappen på projektorns knappsats eller "ⓘ"-knappen på fjärrkontrollen.
2. Koppla ur strömsladden.
3. Dra dammfilterutrymmet nedåt för att ta bort det från botten av projektorn. 1
4. Ta försiktigt bort luftfiltret. Därefter rengör eller byt ut dammfiltret. 2
5. För att montera dammfiltret gör du föregående steg i omvänd ordning.

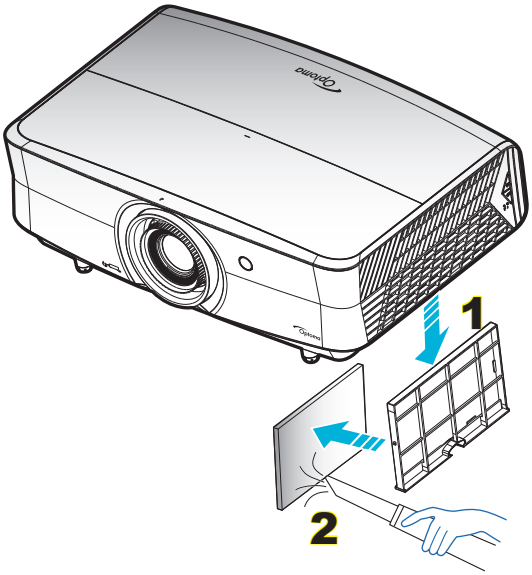

YTTERLIGARE INFORMATION

Kompatibla upplösningar

Digital (HDMI 1.4)

Ursprunglig upplösning: 3840 x 2160 @ 30Hz

B0/Etablerad timing	B0/Standard timing	Descriptor Timing	B1/Videoläge	B1/Detaljerad timing
720 x 400 @ 70Hz	1280 x 720 @ 60Hz	3840 x 2160 @ 30Hz [standard]	720 x 480i @ 60Hz 16:9	1920 x 1080p @ 60Hz
640 x 480 @ 60Hz	1280 x 800 @ 60Hz		720 x 480p @ 60Hz 4:3	1366 x 768 @ 60Hz
640 x 480 @ 67Hz	1280 x 1024 @ 60Hz		720 x 480p @ 60Hz 16:9	1920 x 1080 @ 120Hz
640 x 480 @ 72Hz	1920 x 1200 @ 60Hz (minskad)		720 x 576i @ 50Hz 16:9	
640 x 480 @ 75Hz			720 x 576p @ 50Hz 4:3	
800 x 600 @ 56Hz	640 x 480 @ 120Hz		720 x 576p @ 50Hz 16:9	
800 x 600 @ 60Hz	800 x 600 @ 120Hz		1280 x 720p @ 60Hz 16:9	
800 x 600 @ 72Hz	1024 x 768 @ 120Hz		1280 x 720p @ 50Hz 16:9	
800 x 600 @ 75Hz	1280 x 800 @ 120Hz		1920 x 1080i @ 60Hz 16:9	
832 x 624 @ 75Hz			1920 x 1080i @ 50Hz 16:9	
1024 x 768 @ 60Hz			1920 x 1080p @ 60Hz 16:9	
1024 x 768 @ 70Hz			1920 x 1080p @ 50Hz 16:9	
1024 x 768 @ 75Hz			1920 x 1080p @ 24Hz 16:9	
1280 x 1024 @ 75Hz			3840 x 2160 @ 24Hz	
1152 x 870 @ 75Hz			3840 x 2160 @ 25Hz	
			3840 x 2160 @ 30Hz	
			4096 x 2160 @ 24Hz	
			1920 x 1080p @ 120Hz	

Digital (HDMI 2.0)

Ursprunglig upplösning: 3840 x 2160 @ 60Hz

B0/Etablerad timing	B0/Standard timing	B1/Videoläge	B1/Detaljerad timing
720 x 400 @ 70Hz	1280 x 720 @ 60Hz	720 x 480i @ 60Hz 16:9	1920 x 1080p @ 120Hz
640 x 480 @ 60Hz	1280 x 800 @ 60Hz	720 x 480p @ 60Hz 4:3	1366 x 768 @ 60Hz
640 x 480 @ 67Hz	1280 x 1024 @ 60Hz	720 x 480p @ 60Hz 16:9	
640 x 480 @ 72Hz	1920 x 1200 @ 60Hz (minskad)	720 x 576i @ 50Hz 16:9	
640 x 480 @ 75Hz		720 x 576p @ 50Hz 4:3	
800 x 600 @ 56Hz	640 x 480 @ 120Hz	720 x 576p @ 50Hz 16:9	
800 x 600 @ 60Hz	800 x 600 @ 120Hz	1280 x 720p @ 60Hz 16:9	
800 x 600 @ 72Hz	1024 x 768 @ 120Hz	1280 x 720p @ 50Hz 16:9	
800 x 600 @ 75Hz	1280 x 800 @ 120Hz	1920 x 1080i @ 60Hz 16:9	
832 x 624 @ 75Hz		1920 x 1080i @ 50Hz 16:9	
1024 x 768 @ 60Hz		1920 x 1080p @ 60Hz 16:9	
1024 x 768 @ 70Hz		1920 x 1080p @ 50Hz 16:9	
1024 x 768 @ 75Hz		1920 x 1080p @ 24Hz 16:9	
1280 x 1024 @ 75Hz		1920 x 1080p @ 120Hz 16:9	
1152 x 870 @ 75Hz		3840 x 2160 @ 24Hz	
		3840 x 2160 @ 25Hz	
		3840 x 2160 @ 30Hz	
		3840 x 2160 @ 50Hz	
		3840 x 2160 @ 60Hz	

YTTERLIGARE INFORMATION

B0/Etablerad timing	B0/Standard timing	B1/Videoläge	B1/Detaljerad timing
		4096 x 2160 @ 24Hz	
		4096 x 2160 @ 25Hz	
		4096 x 2160 @ 30Hz	
		4096 x 2160 @ 50Hz	
		4096 x 2160 @ 60Hz	

Analog (VGA)

Ursprunglig upplösning: 1920 x 1080 @ 60Hz

B0/Etablerad timing	B0/Standard timing	B0/Deskriptor timing	B1/Detaljerad timing
720 x 400 @ 70Hz	1280 x 720 @ 60Hz	1920 x 1080 @ 60Hz [standard]	1366 x 768 @ 60Hz
640 x 480 @ 60Hz	1280 x 800 @ 60Hz		1280 x 800 @ 120Hz (RB)
640 x 480 @ 67Hz	1280 x 1024 @ 60Hz		
640 x 480 @ 72Hz			
640 x 480 @ 75Hz	1900 x 1200 @ 60Hz (RB)		
800 x 600 @ 56Hz	640 x 480 @ 120Hz		
800 x 600 @ 60Hz	800 x 600 @ 120Hz		
800 x 600 @ 72Hz	1024 x 768 @ 120Hz		
800 x 600 @ 75Hz			
832 x 624 @ 75Hz			
1024 x 768 @ 60Hz			
1024 x 768 @ 70Hz			
1024 x 768 @ 75Hz			
1280 x 1024 @ 75Hz			
1152 x 870 @ 75Hz			

3D timing för HDMI1.4b 3D stöds

2D-bildhastighet stöds	Timing	Format
59/60Hz-alternativ	1920 x 1080P @ 23,98/24Hz	Frame packing
	1280 x 720p @ 59,94/60Hz	Frame packing
	1920 x 1080i @ 59,94/60Hz	Sida vid sida (halv)
	1920 x 1080P @ 23,98/24Hz	Upptill och nedtill
	1280x720p @ 59,94/60Hz	Upptill och nedtill
50Hz-alternativ	1920 x 1080P @ 23,98/24Hz	Frame packing
	1280 x 720p @ 50Hz	Frame packing
	1920 x 1080i @ 50Hz	Sida vid sida (halv)
	1920 x 1080P @ 23,98/24Hz	Upptill och nedtill
	1280 x 720p @ 50Hz	Upptill och nedtill

YTTERLIGARE INFORMATION

PC 3D-timing

	Timing	Format
HDMI	1920 x 1080 @ 120Hz	Frame Sequential
	1280 x 800 @ 120Hz	Frame Sequential
	1024 x 768 @ 120Hz	Frame Sequential
	800 x 600 @ 120Hz	Frame Sequential
	640 x 480 @ 120Hz	Frame Sequential
VGA	1280 x 800 @ 120Hz	Frame Sequential
	1024 x 768 @ 120Hz	Frame Sequential
	800 x 600 @ 120Hz	Frame Sequential
	640 x 480 @ 120Hz	Frame Sequential

YTTERLIGARE INFORMATION

Bildstorlek och projektionsavstånd

Önskad bildstorlek						Projektionsavstånd (C)			
Diagonal		Bredd		Höjd		Bred		Tele	
m	tum	m	tum	m	tum	m	fot	m	fot
0,91	36	0,80	31,38	0,45	17,65	/	/	1,77	5,80
1,02	40	0,89	34,86	0,50	19,61	/	/	1,97	6,45
1,27	50	1,11	43,58	0,62	24,51	1,54	5,05	2,46	8,06
1,52	60	1,33	52,29	0,75	29,42	1,85	6,06	2,95	9,67
1,78	70	1,55	61,01	0,87	34,32	2,15	7,07	3,44	11,29
2,03	80	1,77	69,73	1,00	39,22	2,46	8,08	3,93	12,90
2,29	90	1,99	78,44	1,12	44,12	2,77	9,09	4,42	14,51
2,54	100	2,21	87,16	1,25	49,03	3,08	10,10	4,91	16,12
3,05	120	2,66	104,59	1,49	58,83	3,69	12,11	5,90	19,35
3,81	150	3,32	130,74	1,87	73,54	4,62	15,14	7,37	24,19
4,57	180	3,98	156,88	2,24	88,25	5,54	18,17	8,85	29,02
5,08	200	4,43	174,32	2,49	98,05	6,15	20,19	/	/
6,35	250	5,53	217,89	3,11	122,57	7,69	25,24	/	/
7,62	300	6,64	261,47	3,74	147,08	9,23	30,29	/	/

Linsförskjutning, räckvidd					
PJ-lins mitten till överst på bilden				Bildförskjutning, räckvidd	
Vertikal +	Vertikal -	Vertikalt förskjutningsområde:	Vertikal räckvidd vid alla horisontella lägen	Horisontellt +	Horisontellt -
(Max) (A)	(Min) (B)			(Höger)	(Vänster)
cm	cm	cm	cm	cm	cm
51,6	44,8	6,7	N/A	0	0
57,3	49,8	7,5	N/A	0	0
71,6	62,3	9,3	N/A	0	0
85,9	74,7	11,2	N/A	0	0
100,2	87,2	13,1	N/A	0	0
114,6	99,6	14,9	N/A	0	0
128,9	112,1	16,8	N/A	0	0
143,2	124,5	18,7	N/A	0	0
171,8	149,4	22,4	N/A	0	0
214,8	186,8	28,0	N/A	0	0
257,8	224,1	33,6	N/A	0	0
286,4	249,1	37,4	N/A	0	0
358,0	311,3	46,7	N/A	0	0
429,6	373,6	56,0	N/A	0	0

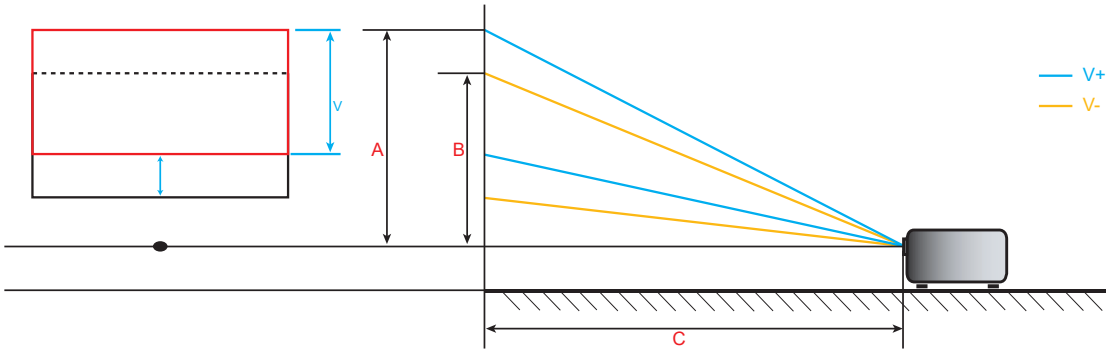

YTTERLIGARE INFORMATION

Projektordimensioner och takmontering

1. För att förhindra skada på din projektor, använd Optomas takmonteringspaket.
2. Om du vill använda en tredje parts takmonteringssats, kontrollera att skruvarna som används för att montera ett fäste vid projektorn uppfyller följande specifikationer:

- Skruvtyp: M6*10
- Min. skruvlängd: 10mm

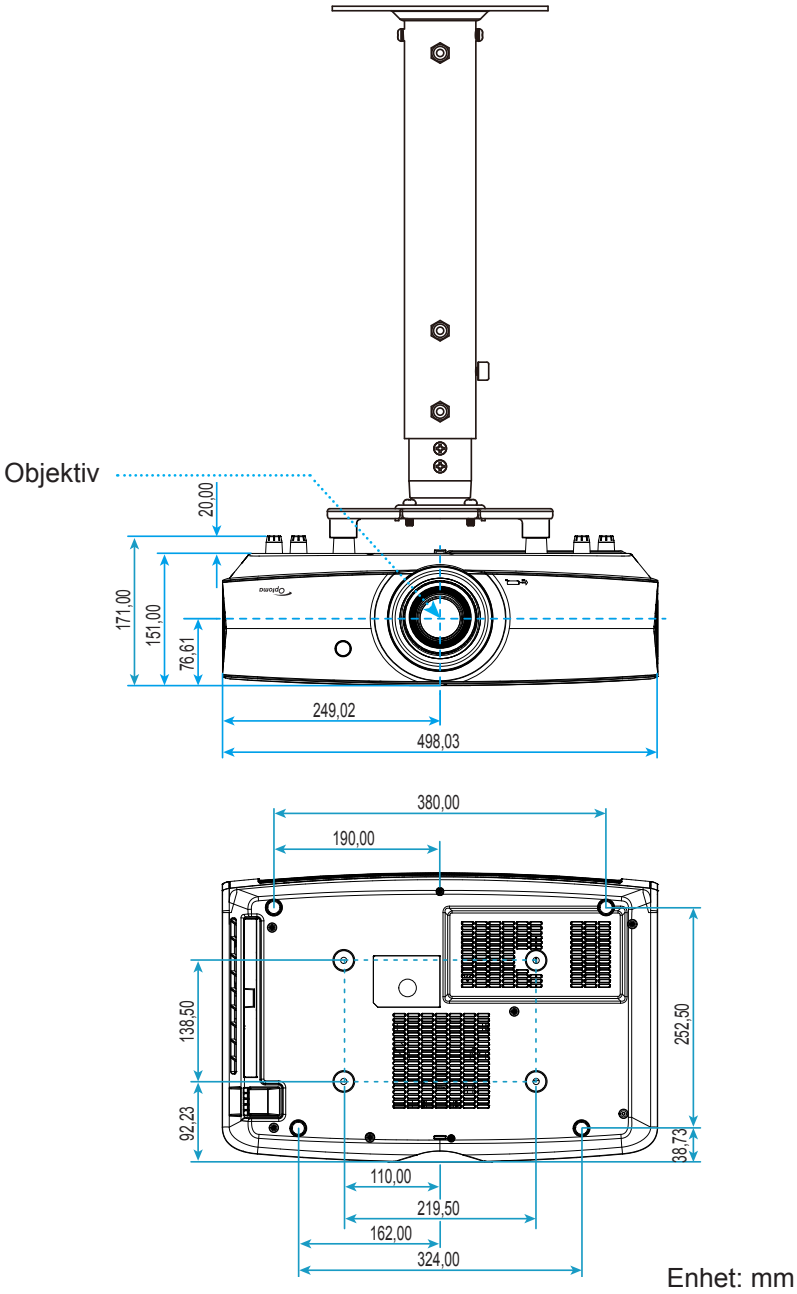

Observera: *Observera att skada som uppstår från felaktig installation kommer att upphäva garantin.*

Varning!

- Om du köper takmonteringssats från annat företag, se till att skruvarna är av rätt storlek. Skruvstorleken kan variera beroende på monteringsplattans tjocklek.
- Se till att lämna ett avstånd på minst 10 cm mellan taket och projektorns undersida.
- Undvik att placera projektorn nära en värmekälla.

YTTERLIGARE INFORMATION

IR-fjärrkontrollkoder

För datormodell

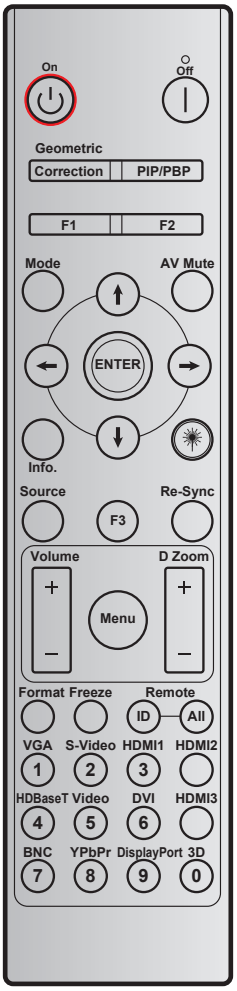

Nyckel	Utskriftsnyckel definition	Nyckelkod				Upprepa
		BYTE1	BYTE2	BYTE3	BYTE4	
		kund 0	kund 1	data 0	data 1	
Ström på ⏻	På	32	CD	02	#BYTE3	F1
Ström av |	Av	32	CD	2E	#BYTE3	F1
Geometrikorrigering	Geometrikorrigering	32	CD	96	#BYTE3	F1
F1	F1	32	CD	26	#BYTE3	F1
F2	F2	32	CD	27	#BYTE3	F1
Läge	Läge	32	CD	95	#BYTE3	F1
Fyra riktningsvalknappar (↑/↓/←/→)	Uppåtpil	32	CD	C6	#BYTE3	F1
	Nedåtpil	32	CD	C7	#BYTE3	F1
	Vänsterpil	32	CD	C8	#BYTE3	F1
	Högerpil	32	CD	C9	#BYTE3	F1
Enter	Enter	32	CD	C5	#BYTE3	F1
AV tyst	AV tyst	32	CD	03	#BYTE3	F1
Information	Info.	32	CD	25	#BYTE3	F1

YTTERLIGARE INFORMATION

Nyckel	Utskriftsnyckel definition	Nyckelkod				Upprepa
		BYTE1	BYTE2	BYTE3	BYTE4	
		kund 0	kund 1	data 0	data 1	
Laser ✷	Laser	N/A	N/A	N/A	N/A	N/A
Source	Source	32	CD	18	#BYTE3	F1
F3	F3	32	CD	66	#BYTE3	F1
Re-Synk	Re-Synk	32	CD	04	#BYTE3	F1
Volym	Volym +	32	CD	09	#BYTE3	F1
	Volym -	32	CD	0C	#BYTE3	F1
D Zoom	D Zoom +	32	CD	08	#BYTE3	F1
	D Zoom -	32	CD	0B	#BYTE3	F1
Meny	Meny	32	CD	88	#BYTE3	F1
Format	Format	32	CD	15	#BYTE3	F1
Frys	Frys	32	CD	06	#BYTE3	F1
FJÄRRKONTOLL	Fjärr-ID	3201~ 3299		N/A		
	Fjärr alla:	32CD		N/A		
VGA / 1	1/VGA	32	CD	8E	#BYTE3	F1
S-Video / 2	2/S-Video	32	CD	1D	#BYTE3	F1
HDMI1 / 3	3/HDMI1	32	CD	16	#BYTE3	F1
HDMI2	HDMI2	32	CD	9B	#BYTE3	F1
HDBaseT / 4	4/HDBaseT	32	CD	70	#BYTE3	F1
Video / 5	5/Video	32	CD	1C	#BYTE3	F1
6	6	32	CD	19	#BYTE3	F1
HDMI3	HDMI3	32	CD	98	#BYTE3	F1
7	7	32	CD	1A	#BYTE3	F1
YPbPr / 8	8/YPbPr	32	CD	17	#BYTE3	F1
9	9	32	CD	9F	#BYTE3	F1
3D / 0	0/3D	32	CD	89	#BYTE3	F1

För hemmodell

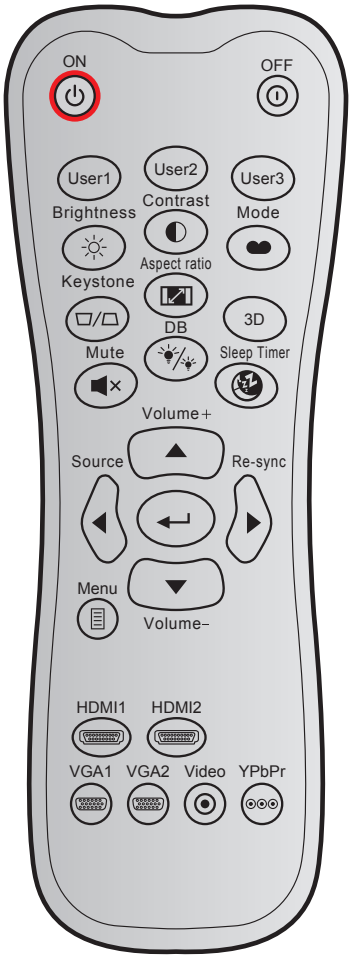

Nyckel		Anpassad kod		Nyckelkod		Utskriftsnyckel definition	Beskrivning
		Byte 1	Byte 2	Byte 3	Byte 4		
Ström på	⏻	32	CD	02	FD	PÅ	Tryck för att slå på projektorn.
Ström av	⏼	32	CD	2E	D1	AV	Tryck för att stänga av projektorn.
Egen1		32	CD	36	C9	Egen1	Användardefinierade knappar. Se sidan *42* för konfiguration.
Egen2		32	CD	65	9A	Egen2	
Egen3		32	CD	66	99	Egen3	
Ljusstyrka	☼	32	CD	41	BE	Ljusstyrka	Ändra ljusstyrkan i bilden.
Kontrast	◐	32	CD	42	BD	Kontrast	Kontrollerar hur stor skillnaden är mellan de ljusaste och mörkaste partierna i bilden.
Bild läge		32	CD	05	FA	Läge	Välj ett visningsläge för optimerade inställningar för olika applikationer. Se sidan *33*.
Keystone	⏢/⏢	32	CD	07	F8	Keystone	Ingen funktion
Höjd/bredd förhållande		32	CD	64	9B	Höjd/bredd förhållande	Tryck för att ändra bildförhållandet för bilden som visas.
3D		32	CD	89	76	3D	Tryck för att manuellt välja ett 3D-läge som passar ditt 3D-innehåll.
Tyst	🔇	32	CD	52	AD	Tyst	Slår på/stänger tillfälligt av ljudet.
DB (Dynamisk svärta)		32	CD	44	BB	DB	Justerar automatiskt bildens ljusstyrka för att ge optimal kontrast.

Nyckel		Anpassad kod		Nyckelkod		Utskriftsnyckel definition	Beskrivning
		Byte 1	Byte 2	Byte 3	Byte 4		
Avstängningstimer		32	CD	63	9C	Avstängningstimer	Ställer in intervall för nedräkningstimer.
Volym +		32	CD	11	EE	Volym +	Justera för att öka volymen.
Fyra riktningsknapparna		32	CD	11	EE	▲	Använd▲, ◄, ►, eller ▼ för att välja poster eller göra justeringar i ditt val.
		32	CD	10	EF	◄	
		32	CD	12	ED	►	
		32	CD	14	EB	▼	
Source		32	CD	10	EF	Source	Tryck "Källa" för att välja en ingångssignal.
Tangenten Enter	↵	32	CD	0F	F0	↵	Bekräfta ditt menyval.
Re-Synk		32	CD	12	ED	Re-Synk	Synkroniserar automatiskt projektorn till ingångskällan.
Volym -		32	CD	14	EB	Volym -	Justera för att sänka volymen.
Meny		32	CD	0E	F1	Meny	Visa eller avsluta projektorns bildskärmsmeny.
HDMI 1		32	CD	16	E9	HDMI1	Tryck på "HDMI1" för att välja källa från HDMI 1-anslutning.
HDMI 2		32	CD	30	CF	HDMI2	Tryck på "HDMI2" för att välja källa från HDMI 2-anslutning.
VGA 1		32	CD	1B	E4	VGA1	Tryck på “VGA1” för att välja källa från VGA-anslutning.
VGA 2		32	CD	1E	E1	VGA2	Ingen funktion
Video		32	CD	1C	E3	Video	Ingen funktion
YPbPr		32	CD	17		YPbPr	Ingen funktion

YTTERLIGARE INFORMATION

Felsökning

Om du upplever problem med din projektor, se följande information. Om ett problem kvarstår ska du ta konakt med din lokala återförsäljare eller servicecenter.

Bildproblem

Ingen bild syns på skärmen

- Var noga med att alla kablar och strömanslutningar är korrekt och säkert anslutna enligt beskrivning i avsnittet “Installation”.
- Var noga med att pins på kontakterna inte är böjda eller trasiga.
- Kontrollera att funktionen “Tyst” inte är på.

Bilden är inte i fokus

- Vrid fokusringen medurs eller moturs tills bilden är skarp och tydlig. (Se sida *19)*.
- Se till att projektionsskärmen är inom det avstånd som krävs av projektorn. (Se sidan *56*).

Bilden sträcks ut när den visar 16:9 DVD-titel

- När du spelar anamorfisk DVD eller 16:9 DVD visar projektorn den bästa bilden i 16:9-formatet på projektorsidan.
- Om du spelar LBX-format DVD-titel ska du ändra formatet till LBX i projektor-OSD.
- Om du spelar 4:3-format DVD-titel ska du ändra formatet till 4:3 i projektor-OSD.
- Ställ in visningsformatet som 16:9 (wide) aspect ratio-typ på din DVD-spelare.

Bilden är för liten eller för stor

- Vrid zoomreglaget medurs eller moturs för att öka eller sänka projicerad bildstorlek. (Se sida *18)*.
- Flytta projektorn närmare eller längre bort från skärmen.
- Tryck på “Meny” på projektorpanelen och gå till “Display → Aspect Ratio”. Pröva de olika inställningarna.

Bilden har sluttande sidor:

- Om möjligt fl yttar du på projektorn så att den är centrerad på skärmen och nedanför den understa kanten på skärmen.

Bilden är spegelvänd

- Tryck på "Meny" på projektorpanelen, gå till "Inställning → Projektion" från OSD-menyn och justera projiceringsriktningen.

YTTERLIGARE INFORMATION

Andra problem

Projektorn svarar inte på kontrollerna

- Om möjligt ska du stänga av projektor och koppla från strömsladden, samt vänta minst 20 sekunder innan strömmen ansluts igen.

Fjärrkontrollsproblem

Om fjärrkontrollen inte fungerar

- Kontrollera att vinkeln för fjärrkontrollen är inom ±15° mot IR-mottagaren och projektorn.
- Kontrollera att det inte finns några hinder mellan fjärrkontrollen och projektorn. Flytta inom 7 m från projektorn.
- Kontrollera att batterierna är korrekt isatta.
- Byt batterier om de är förbrukade.

YTTERLIGARE INFORMATION

Varningsindikatorer

När varningslamporna (se nedan) tänds eller blinkar, kommer projektorn automatiskt att stängas av:

- “Laser”-indikatorn lyser röd och om “Ström”-indikatorn blinkar rött.
- “Temp”-indikatorn lyser röd och om “Ström”-indikatorn blinkar rött. Detta indikerar att projektorn är överhettad. Under normala förhållanden kan projektorn slås på igen.
- “Temp”-indikatorn blinkar rött och “Ström”-indikatorn blinkar rött.

Koppla ifrån strömsladden från projektorn, vänta 30 sekunder och försök igen. Om varningsindikatorn lyser igen eller blonkar, kontakta ditt närmaste servicecenter för hjälp.

Indikatorlampans meddelanden

Message	Ström LED		Temperaturlysdiod	Laser-LED
	(Röd)	(Blå)	(Röd)	(Röd)
Standbystatus (Ingångsnätsladd)	Fast sken			
Ström på (uppvärmning)		Blinkande (0,5 sek. av/0,5 sek. på)		
Slå på och laserbelysning		Fast sken		
Stänger av (kallnar)		Blinkande (0,5 sek. av/0,5 sek. på) Tillbaka till fast rött sken när kylfläkten stängs av.		
Fel (laserfel)	Blinkande			Fast sken
Fel (fläktfel)	Blinkande		Blinkande	
Fel (Över Temp.)	Blinkande		Fast sken	
Standbystatus (Inbränning)		Blinkande		
Inbränning (Uppvärmning) (*)		Blinkande		
Inbränning (Kallnar) (*)		Blinkande		
Bränna in (laserbelysning) (*)		Blinkande (3 sek på/1 sek av)		
Bränna in (laser av) (*)		Blinkande (1 sek på/3 sek av)		

Observera:

- *(*) Om strömmen är mindre än 0,5 W och strömlampan är röd, byt strömlampan till blinkande rött.*
  - *a) Stäng av alla LED-lampor när OSD-menyn försvinner.*
  - *b) Strömindikator på: Ingen signal; OSD försvinner.*
  - *c) Strömindikator av: Signal detekteras; OSD försvinner.*

YTTERLIGARE INFORMATION

- Stänga av:

- Temp varning:

YTTERLIGARE INFORMATION

Specifikationer

Optisk	Beskrivning
Maximal upplösning	4K UHD
Ursprunglig upplösning	2716 x 1528
Objektiv	Manuell zoom och manuell fokusjustering
Bildstorlek (diagonalt)	26,45" ~ 302,2" (fokusområde med optimerad på 60 tum bildstorlek)
Projektionsavstånd	1,3m ~ 9,3m (optimerat fokusområde och bredd 1,846 m)
Färgtemperatur	Standard D65: (0,313, 0,329)

Elektrisk	Beskrivning
Ingångar	• HDMI 1.4b • HDMI V2.0 HDCP2.2 / MHL V2.2 • VGA in (stöder YpbPr) • Ljud in 3,5 mm • RS232C hane (9-stifts D-SUB) • RJ-45 (stöder webbstyrning) • USB typ A
Utgångar	• Ljud ut 3,5 mm • SPDIF ut • 12 V avtryckare (3,5mm uttag)
Control	USB typ A för tjänst
Färgåtergivning	1073,4 miljoner färger
Avsökningsfrekvens	• Horizontell avsökningsfrekvens: 31,000~135,000KHz • Vertikal avsökningsfrekvens: 24~120Hz
Inbyggd högtalare	Ja, 2x 5W
Strömförsörjning	100 - 240V ±10 %, AC 50/60 Hz
Inström	4,4A

Mekanik	Beskrivning
Placering vid installation	Front, bak, tak - front, bak - övre
Mått	498,1mm (B) x 331,1mm (D) x 154mm(H) (utan fötter)
Vikt	Mindre än 10 kg
Miljöförhållanden	Drivs i 5 ~ 40 °C, 10 % till 85 % fuktighet (icke-kondenserande)

Observera: *Alla specifikationer kan komma att ändras utan föregående meddelande.*

YTTERLIGARE INFORMATION

Globala Optoma-kontor

För service eller support, vänligen kontakta ditt lokala kontor.

USA
47697 Westinghouse Drive,
Fremont, CA 94539, USA
www.optomausa.com

888-289-6786
510-897-8601
services@optoma.com

Kanada
47697 Westinghouse Drive,
Fremont, CA 94539, USA
www.optomausa.com

888-289-6786
510-897-8601
services@optoma.com

Latinamerika
47697 Westinghouse Drive,
Fremont, CA 94539, USA
www.optomausa.com

888-289-6786
510-897-8601
services@optoma.com

Europa
Unit 1, Network 41, Bourne End Mills
Hemel Hempstead, Herts,
HP1 2UJ, United Kingdom
www.optoma.eu
Service Tel: +44 (0)1923 691865

+44 (0) 1923 691 800
+44 (0) 1923 691 888
service@tsc-europe.com

Benelux BV
Randstad 22-123
1316 BW Almere
The Netherlands
www.optoma.nl

+31 (0) 36 820 0252
+31 (0) 36 548 9052

Frankrike
Bâtiment E
81-83 avenue Edouard Vaillant
92100 Boulogne Billancourt, France

+33 1 41 46 12 20
+33 1 41 46 94 35
savoptoma@optoma.fr

Spanien
C/ José Hierro, 36 Of. 1C
28522 Rivas VaciaMadrid,
Spain

+34 91 499 06 06
+34 91 670 08 32

Tyskland
Wiesenstrasse 21 W
D40549 Düsseldorf,
Germany

+49 (0) 211 506 6670
+49 (0) 211 506 66799
info@optoma.de

Skandinavien
Lerpeveien 25
3040 Drammen
Norway

+47 32 98 89 90
+47 32 98 89 99
info@optoma.no

PO.BOX 9515
3038 Drammen
Norway

Sydkorea
WOOMI TECH.CO.,LTD.
4F, Minu Bldg.33-14, Kangnam-Ku,
Seoul, 135-815, KOREA
korea.optoma.com

+82+2+34430004
+82+2+34430005

Japan
東京都足立区綾瀬3-25-18
株式会社オーエス
コンタクトセンター: 0120-380-495

info@os-worldwide.com
www.os-worldwide.com

Taiwan
12F., No.213, Sec. 3, Beixin Rd.,
Xindian Dist., New Taipei City 231,
Taiwan, R.O.C.
www.optoma.com.tw

+886-2-8911-8600
+886-2-8911-6550
services@optoma.com.tw
asia.optoma.com

Hong Kong
Unit A, 27/F Dragon Centre,
79 Wing Hong Street,
Cheung Sha Wan,
Kowloon, Hong Kong

+852-2396-8968
+852-2370-1222
www.optoma.com.hk

Kina
5F, No. 1205, Kaixuan Rd.,
Changning District
Shanghai, 200052, China

+86-21-62947376
+86-21-62947375
www.optoma.com.cn

P/N:36.7F701G001-A

www.optoma.com