Proiector DLP®

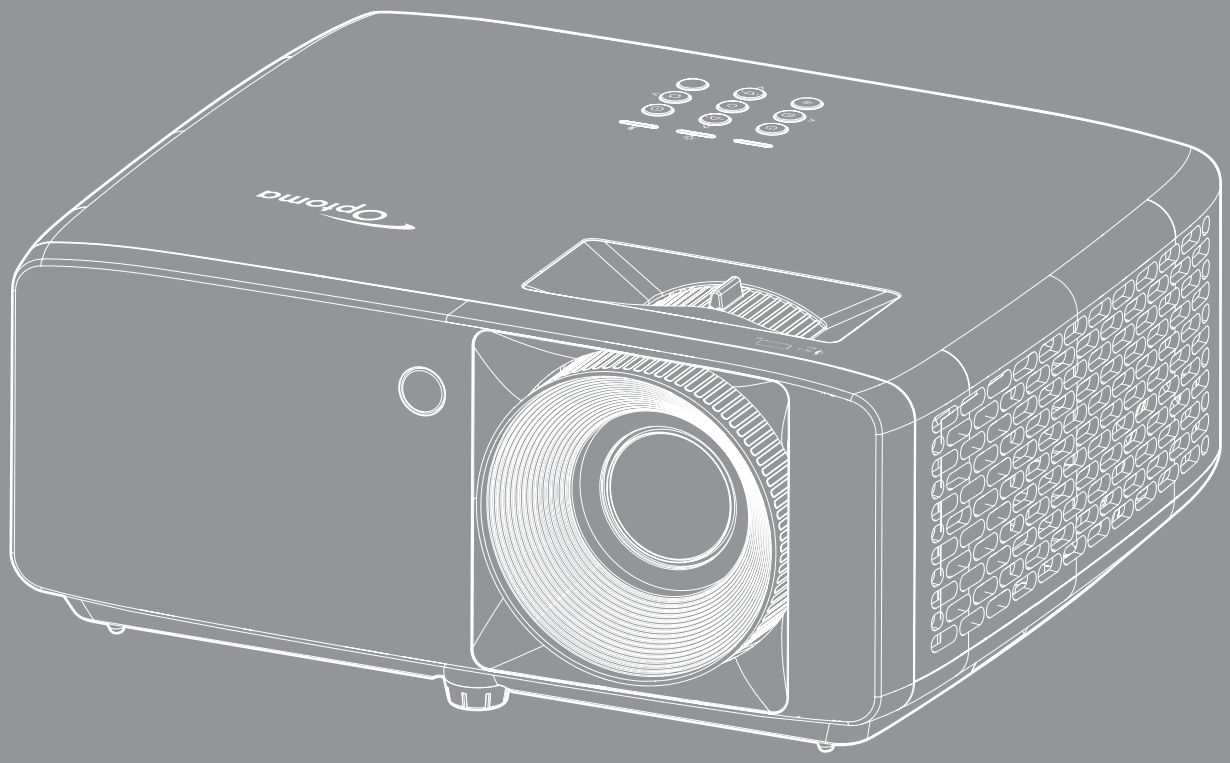

Manual de utilizare

CUPRINS

SIGURANŢĂ 4

Instrucţiuni importante de siguranţă 4
Informaţii privind siguranţa în cazul radiaţiilor laser 5
Notă despre laser 6
Drept de autor 7
Declinarea răspunderii 7
Recunoaşterea mărcilor comerciale 7
FCC 7
Declaraţie de conformitate pentru ţările din UE 8
WEEE 8
Curățarea obiectivului 8

INTRODUCERE 9

Conţinutul pachetului 9
Accesorii standard 9
Prezentare generală a produsului 10
Conexiuni 11
Tastatură 12
Telecomandă 13

CONFIGURAREA ŞI INSTALAREA 14

Instalarea proiectorului 14
Conectarea surselor la proiector 16
Ajustarea imaginii proiectate 17
Instalarea telecomenzii 18

UTILIZAREA PROIECTORULUI 20

Pornirea/oprirea proiectorului 20
Selectarea unei surse de intrare 21
Caracteristici şi navigarea în meniu 22
Arborele meniului OSD 23
Meniu Picture Mode imagine 28
Meniu gama dinamică imagine 28
Meniul Luminozitate imagine 28
Meniul Contrast imagine 29
Meniul Claritate imagine 29
Meniul Gamma imagine 29
Meniul de Setari culoare pentru imagine 29
Meniu Culoarea peretelui pentru imagine 29
Meniul Imagine 3D 30
Meniul Reset imagine 30
Afișare meniu orientarea proiecției pentru imagine 31
Afișare meniu mod dursă de lumină 31

Afișare meniu negru dinamic 31
Afișare meniu Modul de joc 31
Afișare meniul tip de ecran 31
Meniul Raport aspect de afişare 32
Afişați meniul Corecție Geometrică 35
Afişare meniu zoom digital 35
Meniul Mutare imagine de afişare 35
Afișare meniu reset 35
Meniul Configurare mira de test 36
Setări meniu limba 36
Meniu setări meniu setări 36
Setări meniu înaltă altitudine 36
Meniul Configurare setări pornire 36
Meniul Configurare securitate 37
Setări meni logo-ul de pornire 37
Setări meniu culoare fundal 37
Setări meniu de resetare dispozitiv 37
Meniu intrare auto-sursă 38
Meniu comutator de intrare automată 38
Meniu Input setări HDMI CEC 38
Meniu reset intrare 38
Meniul Volum audio 39
Meniul Dezactivare sunet 39
Meniu difuzor audio intern 39
Meniul funcţiei ieșire audio 39
Meniu reset audio 39
Control meniu ID-ul dispozitivului 40
Meniul setări control telecomandă 40
Meniul setări control tastatură 40
Control meniu reset 40
Meniul informații 41

INFORMAŢII SUPLIMENTARE 42

Rezoluţii compatibile 42
Dimensiune imagine şi distanţă de proiecţie 46
Dimensiunile proiectorului şi instalarea cu montare pe tavan 48
Coduri telecomandă IR 50
Depanare 52
Indicatoare de avertizare 54
Specificaţii 55
Birourile Optoma din întreaga lume 56

SIGURANŢĂ

	Fulgerul cu cap de săgeată într-un triunghi echilateral este destinat să alerteze utilizatorul despre prezenţa „tensiunii periculoase” neizolate în interiorul produsului, care ar putea avea putere suficientă pentru a constitui un risc de electrocutare a persoanelor.
	Semnul de exclamare într-un triunghi echilateral este destinat să alerteze utilizatorul despre prezenţa instrucţiunilor importante de operare şi întreţinere (service) în literatura care însoţeşte aparatul.

Vă rugăm să respectaţi toate atenţionările, măsurile de precauţie şi de întreţinere conform recomandărilor din acest ghid al utilizatorului.

Instrucţiuni importante de siguranţă

- Nu blocaţi orificiile de ventilaţie. Pentru a asigura funcţionarea fiabilă a proiectorului şi pentru a-l proteja de supraîncălzire, se recomandă să instalaţi proiectorul într-o locaţie care nu blochează ventilarea. De exemplu, nu plasaţi proiectorul pe o măsuţă de cafea aglomerată, canapea, pat etc. Nu puneţi proiectorul într-un spaţiu închis, cum ar fi un dulap pentru cărţi sau cutie care restricţionează fluxul de aer.
- Pentru a reduce riscul de incendiu şi/sau şoc electric, nu expuneţi proiectorul la ploaie sau umezeală. Nu instalaţi lângă surse de căldură, cum ar fi calorifere, radiatoare, sobe sau orice alte aparate, cum ar fi amplificatoare care emit căldură.
- Nu lăsaţi obiecte sau lichide să pătrundă în proiector. Acestea pot atinge puncte periculoase de tensiune şi provoca scurt circuit la anumite piese, fapt ce ar putea duce la incendii sau şoc electric.
- Nu utilizaţi în următoarele condiţii:
  - În medii extrem de calde, reci sau umede.
    - (i) Asiguraţi-vă că temperatura camerei este în limitele 5°C ~ 40°C
    - (ii) Umiditatea relativă este de 10 % ~ 85 %
  - În zonele susceptibile la praf şi murdărie excesivă.
  - Aproape de orice aparat care generează un câmp magnetic puternic.
  - În lumina directă a soarelui.
- Nu folosiţi aparatul dacă acesta a fost deteriorat sau abuzat fizic. Exemple de daună/abuz fizic (nu se limitează la acestea):
  - Unitatea a fost scăpată pe jos.
  - Cablul de alimentare a fost deteriorat sau priza a fost deteriorată.
  - A fost vărsat lichid pe proiector.
  - Proiectorul a fost expus la ploaie sau umezeală.
  - Ceva a căzut în proiector sau ceva este slăbit în interiorul lui.
- Nu aşezaţi proiectorul pe o suprafaţă instabilă. Este posibil ca proiectorul să se răstoarne, provocând vătămări sau deteriorarea sa.
- Nu blocaţi lumina emisă de lentila proiectorului atunci când este în funcţiune. Lumina va încălzi obiectul, care poate să se topească şi să cauzeze arsuri sau să provoace un incendiu.
- Vă rugăm să nu deschideţi sau dezasamblaţi proiectorul, deoarece acest lucru poate provoca şoc electric.
- Nu încercaţi să reparaţi singuri aparatul. Deschiderea sau îndepărtarea carcasei vă poate expune la tensiuni periculoase sau alte pericole. Vă rugăm să sunaţi la Optoma înainte de a trimite aparatul la reparaţie.
- Verificaţi cabina proiectorului pentru a găsi marcajele legate de siguranţă.

- Aparatul trebuie să fie reparat doar de către personalul autorizat de întreţinere.
- Folosiţi doar ataşamente/accesorii specificate de producător.
- Nu priviţi direct în lentila proiectorului în timpul utilizării. Lumina intensă vă poate afecta ochii.
- Proiectorul detectează singur durata de exploatare a sursei de lumină.
- La oprirea proiectorului, asiguraţi-vă că ciclul de răcire a fost finalizat înainte de deconectarea energiei. Permiteţi proiectorului să se răcească 90 secunde.
- Să opriţi şi să scoateţi ştecherul din priza de curent înainte de a curăţa produsul.
- Să folosiţi o cârpă moale, uscată, cu detergent slab pentru a curăţa carcasa afişajului; Nu utilizaţi produse de curăţare abrazive, ceară sau solvenţi pentru a curăţa unitatea.
- Deconectaţi ştecherul de la priza de curent CA, dacă produsul nu este folosit pentru o perioadă lungă de timp.
- Nu instalaţi proiectorul în locuri în care poate fi expus vibraţiilor sau șocurilor.
- Nu atingeţi lentila cu mâna.
- Scoateţi bateria/bateriile din telecomandă înainte de depozitare. Dacă bateria/bateriile rămân în telecomandă pentru perioade îndelungate, acestea pot produce scurgeri.
- Nu utilizaţi şi nu depozitaţi proiectorul în locuri în care poate fi prezent fum emis de ulei sau ţigări, deoarece acesta poate afecta calitatea performanţelor proiectorului.
- Respectaţi orientarea corectă la instalarea proiectorului, deoarece instalarea nestandard poate afecta performanţele proiectorului.
- Utilizaţi un prelungitor multiplu şi/sau un dispozitiv de protecţie la supratensiune. Deoarece penele de curent sau căderile de tensiune pot DETERIORA sever dispozitivele.

Informaţii privind siguranţa în cazul radiaţiilor laser

- Acest produs este clasificat PRODUS LASER CLASA 1 - GRUPA DE RISC 2 de către IEC60825-1:2014 și este conformă cu 21 CFR 1040.10 și 1040.11 ca un LIP (Proiector iluminat cu laser) grupa de risc 2 așa cum este definit în IEC 62471:5:Ed.1.0. Pentru mai multe informații consultați Notele despre laser nr 57, din data de 8 mai 2019.

IEC 60825-1:2014, EN 60825-1:2014+A11:2021, EN 50689:2021 CLASS 1 CONSUMER LASER PRODUCT RISK GROUP 2, Complies with 21 CFR 1040.10 and 1040.11 except for conformance as a Risk Group 2 LIP as defined in IEC 62471-5:Ed.1.0. For more information see Laser Notice No. 57, dated May 8, 2019.
IEC 60825-1:2014 等級1雷射產品RG2危險等級
IEC 60825-1:2014 1类激光产品RG2危险等级

"WARNING: MOUNT ABOVE THE HEADS OF CHILDREN."
Additional warning against eye exposure for close exposures less than 1 m.
"AVERTISSEMENT : INSTALLER AU-DESSUS DE LA TÊTE DES ENFANTS."
Avertissement supplémentaire contre l'exposition oculaire pour des expositions à une distance de moins de 1 m.
"警告：安装在高于孩童头顶处"
关于小于1 m近距离眼睛暴露的附加警告
「警告： 安裝在高於兒童頭部處」
針對 1 m 以下近距離眼睛接觸的額外警告

- Ca în cazul tuturor surselor de lumină, este indicat să nu priviţi direct în fascicul, RG2 IEC 62471-5:2015.
- Proiectorul este un produs laser de clasa 1 conform IEC/EN 60825-1:2014 și grupa de risc 2 conform cerințelor IEC 62471-5:2015.
- Instrucțiuni suplimentare pentru supravegherea copiilor: aceștia nu trebuie să privească prin sau să utilizeze instrumente optice.
- Se recomandă supravegherea copiilor și nu permiteți să se uite în raza proiectorului la orice distanță de proiector.
- Se recomandă să se folosească cu atenție telecomanda pentru pornirea proiectorului atâta timp cât sunteți în fața lentile de proiecție.

- Utilizatorului i se recomandă evitarea folosirii de ajutoare optice, cum ar fi binoclul sau telescoapele în interiorul fasciculului.
- Când porniți proiectorul, asigurați-vă că nicio persoană aflată în raza de proiecție nu se uită la obiectiv.
- Feriţi orice articole (lupe etc.) din calea luminii proiectorului. Calea luminii proiectate de la lentilă este extinsă. Prin urmare, orice tip de obiecte anormale care pot redirecționa lumina care iese din lentilă poate provoca un rezultat imprevizibil, cum ar fi un incendiu sau rănirea ochilor.
- Orice operație sau reglare care nu este instruită în mod specific de ghidul utilizatorului creează riscul expunerii la radiații laser periculoase.
- Nu deschideți și nu dezasamblați proiectorul, deoarece acest lucru poate provoca deteriorarea prin expunerea la radiații laser.
- Nu priviți fasciculul când proiectorul este pornit. Lumina strălucitoare poate duce la deteriorarea permanentă a ochilor.

Nerespectarea procedurii de control, de reglare şi de utilizare poate provoca daune prin expunerea la radiaţii laser

Notă despre laser

IEC 60825-1:2014: PRODUS LASER DE CLASA 1 - GRUPA DE RISC 2.

Produsul este destinat utilizării ca produs laser de consum şi este conform cu EN 50689:2021.

PRODUS LASER DE CONSUM CLASA 1

EN 50689:2021

Drept de autor

Această publicaţie, inclusiv toate fotografiile, ilustraţiile şi software-ul, este protejată în temeiul legilor internaţionale privind protecţia drepturilor de autor, cu toate drepturile rezervate. Nici acest manual, nici materialele conţinute în acesta nu pot fi reproduse fără consimţământul scris al autorului.

© Drept de autor 2022

Declinarea răspunderii

Informaţiile din acest document pot fi modificate fără înştiinţare prealabilă. Producătorul nu face nicio declaraţie şi nu oferă nicio garanţie cu privire la conţinutul acestui document şi nu îşi asumă garanţiile implicite de vandabilitate sau de adecvare pentru un anumit scop. Producătorul îşi rezervă dreptul de a revizui acest document şi de a face modificări periodice ale conţinutului, fără obligaţia de a notifica vreo persoană privind o astfel de revizie sau de modificări.

Recunoaşterea mărcilor comerciale

Kensington este o marcă comercială înregistrată în SUA a ACCO Brand Corporation, cu înregistrări emise şi cu cereri depuse în alte ţări ale lumii.

HDMI, sigla HDMI şi High-Definition Multimedia Interface sunt mărci comerciale sau mărci comerciale înregistrate ale HDMI Licensing LLC în Statele Unite şi în alte ţări.

DLP®, DLP Link și sigla DLP sunt mărci înregistrate aparținând companiei Texas Instruments, iar BrilliantColor™ este o marcă comercială a companiei Texas Instruments.

Toate celelalte denumiri de produse utilizate în acest manual sunt proprietatea deţinătorilor respectivi şi sunt recunoscute ca atare.

FCC

Acest aparat a fost testat şi s-a constatat că respectă limitele pentru un dispozitiv digital de clasa B, în conformitate cu Partea 15 a regulilor FCC. Aceste limite sunt concepute pentru a oferi o protecţie rezonabilă împotriva interferenţelor dăunătoare în cazul unei instalări rezidenţiale. Acest aparat generează, utilizează şi poate radia energie de frecvenţă şi dacă nu este instalat şi utilizat conform instrucţiunilor, poate cauza interferenţe dăunătoare comunicaţiilor radio.

Cu toate acestea, nu există nicio garanţie că nu vor apărea interferenţe la o anumită instalare. Dacă acest aparat cauzează interferenţe dăunătoare pentru recepţia radio sau de televiziune, care pot fi determinate prin pornirea sau oprirea aparatului, utilizatorul este încurajat să încerce să corecteze interferenţa prin una sau mai multe dintre următoarele măsuri:

- Reorientarea sau repoziţionarea antenei de recepţie.
- Creşterea distanţei dintre aparat şi receptor.
- Conectaţi aparatul la o priză pe un circuit diferit de cel la care este conectat receptorul.
- Consultaţi distribuitorul sau un tehnician radio/TV cu experienţă pentru ajutor.

Notă: Cabluri ecranate

Toate conexiunile cu alte dispozitive de calcul trebuie să fie efectuate utilizând cabluri ecranate pentru a menţine conformitatea cu reglementările FCC.

Atenţie

Schimbările sau modificările care nu sunt aprobate expres de către producător ar putea anula autoritatea utilizatorului, care se acordă de către Comisia Federală de Comunicaţii, pentru a opera acest proiector.

Condiţii de funcţionare

Acest aparat respectă Partea 15 a Regulilor FCC. Funcţionarea este supusă următoarelor două condiţii:

1. Acest aparat nu poate provoca interferenţe dăunătoare şi

2. Acest aparat trebuie să accepte orice interferenţă primită, inclusiv interferenţe care pot provoca funcţionare defectuoasă.

Notă: Utilizatori din Canada

Acest aparat digital de clasa B respectă normele canadiene ICES-003.

Remarque à l'intention des utilisateurs canadiens

Cet appareil numérique de la classe B est conforme à la norme NMB-003 du Canada.

Declaraţie de conformitate pentru ţările din UE

- Directiva CEM 2014/30/UE (inclusiv modificările)
- Directiva 2014/35/UE privind limitele de tensiune
- RED 2014/53/CE (dacă produsul are funcţia RF)

WEEE

Instrucţiuni de eliminare

Nu aruncaţi acest aparat electronic în coşul de gunoi când renunţaţi la el. Pentru a reduce poluarea şi a asigura protecţia maximă a mediului la nivel global, vă rugăm să-l reciclaţi.

Curățarea obiectivului

- Înainte de a curăța obiectivul, asiguraţi-vă că opriţi proiectorul și deconectaţi cablul de alimentare pentru a-l permite să se răcească complet.
- Folosiţi un rezervor de aer comprimat pentru a îndepărta praful.

Folosiţi o cârpă specială pentru curățarea lentilelor și ștergeţi ușor lentila. Nu atingeţi lentila cu mâna.

- Nu folosiţi detergenţi alcalini/acizi sau solvenţi volatili, cum ar fi alcoolul, pentru curățarea lentilei. Dacă obiectivul este deteriorat din cauza procesului de curățare, acesta nu este acoperit de garanție.

Atentie: Nu folosiţi un spray care conține gaze inflamabile pentru a îndepărta praful sau murdăria din obiectiv. Acest lucru poate provoca un incendiu din cauza căldurii excesive din interiorul proiectorului.

Atentie: Nu curăţaţi obiectivul în cazul în care proiectorul se încălzește, deoarece acest lucru poate provoca decolorarea filmului de suprafață al obiectivului.

Atentie: Nu ștergeţi și nu atingeţi obiectivul cu un obiect dur.

Pentru a evita electrocutarea, unitatea și perifericele sale trebuie să fie împământate corespunzător (legate la pământ).

INTRODUCERE

Mulțumim pentru că ați cumpărat acest proiector laser Optoma. Pentru o listă completă a funcțiilor vă rugăm să vizitați pagina produsului pe siteul nostru web, acolo unde veți găsi informatii suplimentare și documentație cum ar fi și întrebări frecvente.

Conţinutul pachetului

Dezambalaţi cu atenţie şi verificaţi dacă aveţi toate articolele prezentate mai jos drept accesorii standard. Este posibil ca unele dintre articolele menţionate drept accesorii opţionale să nu fie disponibile în funcţie de model, de specificaţii şi de regiunea de achiziţie. Verificaţi locul de achiziţie. Este posibil ca anumite accesorii să difere în funcţie de regiune.

Certificatul de garanţie este oferit doar în anumite regiuni specifice. Consultaţi distribuitorul pentru informaţii detaliate.

Accesorii standard

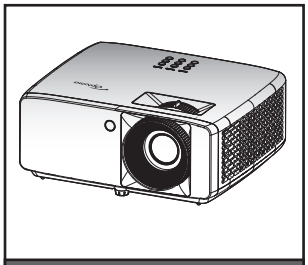

Proiector

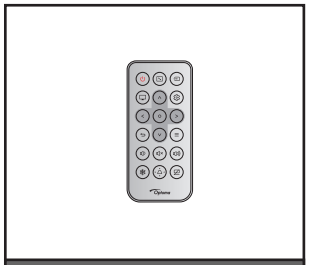

Telecomandă

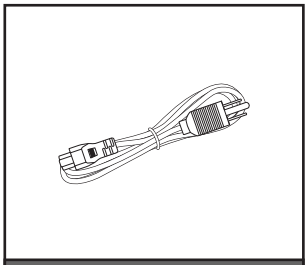

Cablu de alimentare

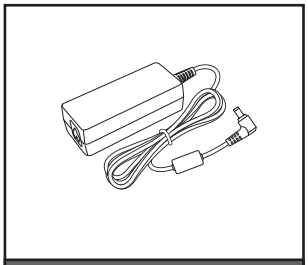

Adaptor de alimentare

- ☑ Certificat de garanţie*
- ☑ Manual de utilizare - pornire rapidă

Documente

Notă:

- *Telecomanda este livrată cu baterii.*
- ** Pentru informaţii despre garanţie, vă rugăm vizitaţi adresa https://www.optoma.com/support/download .*
- *Pentru a avea acces la informațiile de setări, manualul de utilizare, informațiile privind garanția și actualizările produsului, vă rugăm să scanați codul QR sau să vizitați următorul URL: https://www.optoma.com/support/download*

INTRODUCERE

Prezentare generală a produsului

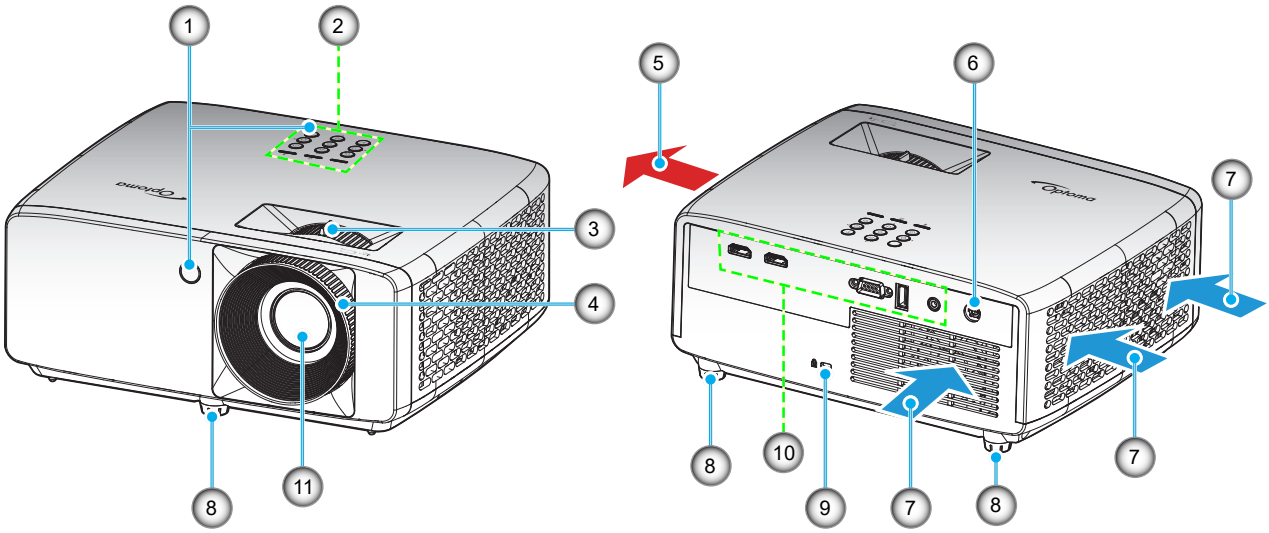

Notă:

- *Nu blocaţi orificiile de admisie şi evacuare ale proiectorului.*
- *Când utilizaţi proiectorul într-un spaţiu închis, asiguraţi un spaţiu de cel puţin 30cm. în jurul orificiilor de admisie şi evacuare.*

Nr.	Element	Nr.	Element
1.	Receptoare infra-roşu	7.	Ventilare (ieşire)
2.	Tastatură	8.	Picioare de înclinare-ajustare
3.	Pârghie pentru zoom	9.	Port de blocare Kensington™
4.	Inelul de focalizare	10.	Intrare/Ieşire
5.	Ventilare (intrare)	11.	Obiectiv
6.	Mufă jack CC		

INTRODUCERE

Conexiuni

Model XGA / WXGA

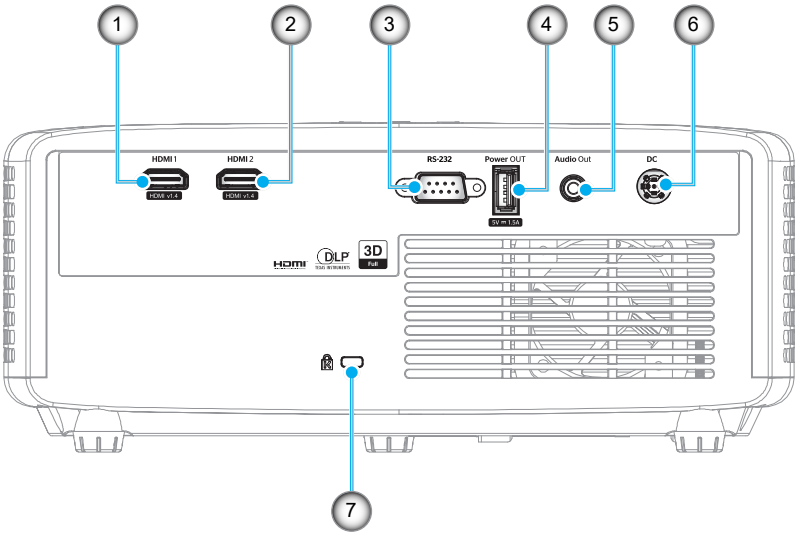

Model 1080p

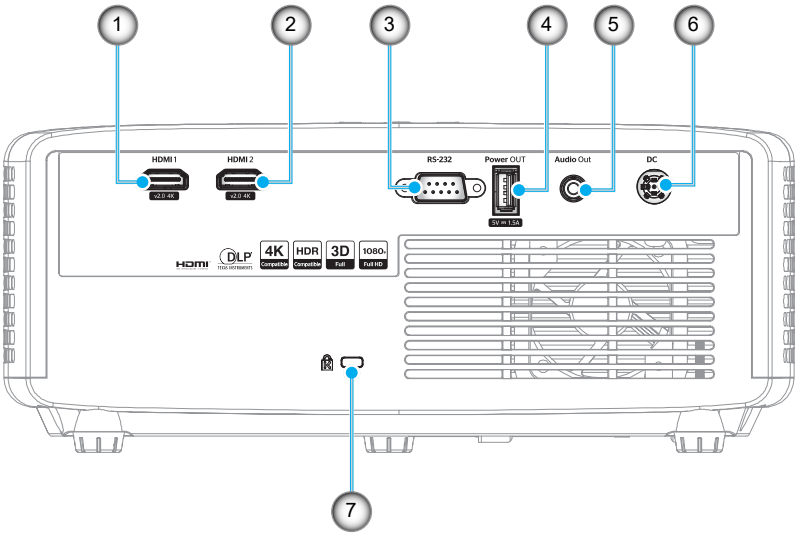

Nr.	Element	Nr.	Element
1.	Conector HDMI 1	5.	Conector ieşire audio
2.	Conector HDMI 2	6.	Mufă jack CC
3.	Conector RS-232	7.	Port de blocare Kensington™
4.	Conector USB pentru oprirea alimentării (5 V⎓1,5A)		

Notă: *Suportul pentru modul de semnal variază de la un model la altul în fiecare regiune de vânzare.*

INTRODUCERE

Tastatură

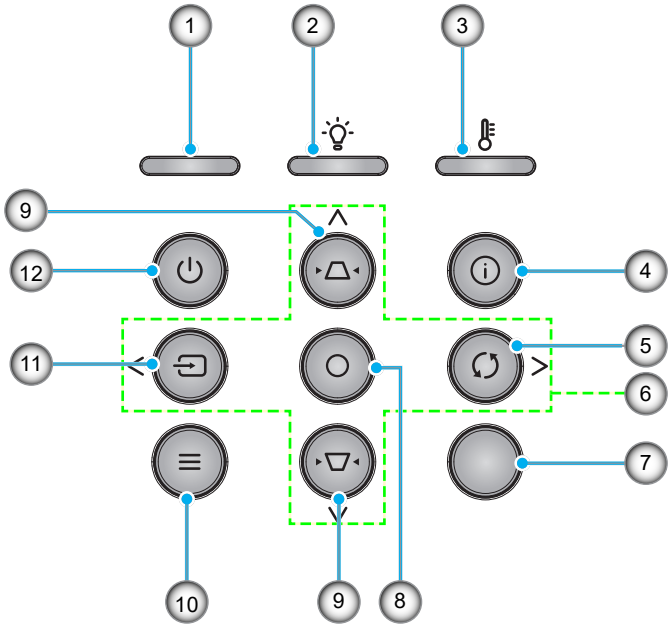

Nr.	Element	Nr.	Element
1.	LED-ul Power	7.	Receptor IR
2.	LED Lampă	8.	Enter
3.	LED Temperatură	9.	Corectarea imaginii trapezoidale
4.	Informatii	10.	Meniu
5.	Re-Sync	11.	Sursă
6.	Patru taste direcţionale de selectare	12.	Alimentare

INTRODUCERE

Telecomandă

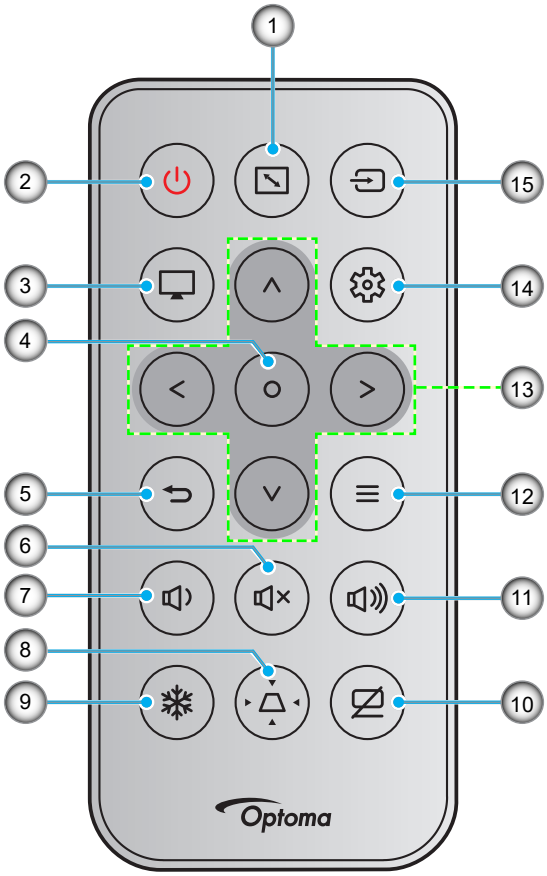

Nr.	Element	Nr.	Element
1.	Aspect Ratio	9.	Stop Cadru
2.	Pornire/Oprire alimentare	10.	Mut AV
3.	Mod	11.	Volum +
4.	Enter	12.	Meniu
5.	Reveniţi	13.	Patru taste direcţionale de selectare
6.	Mut	14.	Setări/Meniul Setări
7.	Volum -	15.	Sursă
8.	Corectarea imaginii trapezoidale		

Notă:

- *Este posibil ca unele taste să nu aibă nicio funcţie, în cazul modelelor care nu acceptă funcţiile respective.*
- *Înainte de a utiliza telecomanda pentru prima dată, scoateţi banda izolatoare transparentă. Consultați pagina 18 pentru instalarea bateriei.*

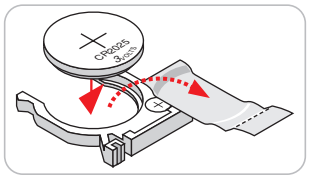

CONFIGURAREA ŞI INSTALAREA

Instalarea proiectorului

Proiectorul dvs. este proiectat pentru a fi instalat într-una din cele patru poziţii posibile.

Dispunerea camerei sau preferinţele personale vor dicta alegerea locaţiei de instalare. Luaţi în considerare dimensiunea şi poziţia ecranului, locaţia unei prize adecvată, precum şi locaţia şi distanţa dintre proiector şi restul echipamentului.

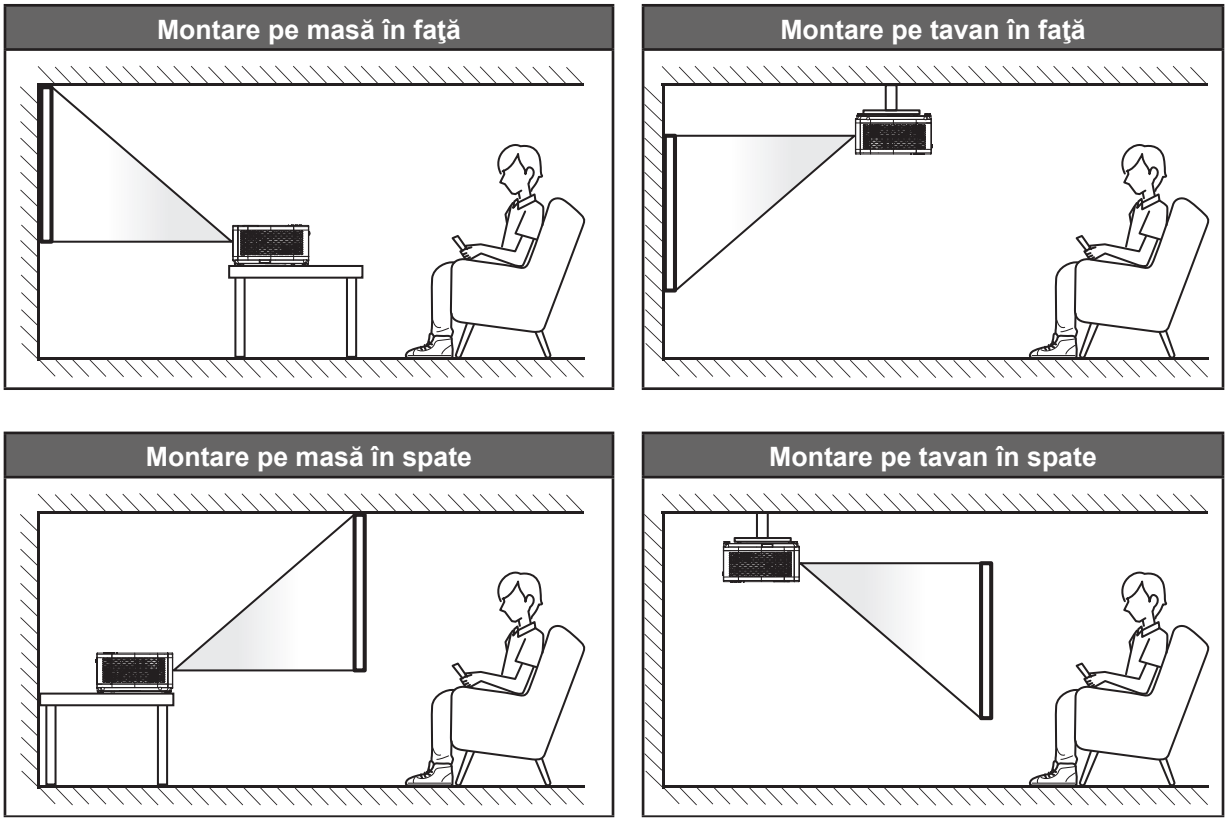

Proiectorul trebuie aşezat pe o suprafaţă plană şi la 90 de grade/perpendicular faţă de ecran.

- Pentru a determina locaţia proiectorului pentru o dimensiune dată a ecranului, consultaţi tabelul distanţelor de la pagina *46~47*.
- Pentru a determina dimensiunea ecranului pentru o distanţă dată,consultaţi tabelul distanţelor de la paginile *46~47*.

Notă: *Cu cât proiectorul este amplasat mai departe de ecran, cu atât creşte dimensiunea imaginii proiectate şi, de asemenea, creşte decalajul vertical în mod proporţional.*

CONFIGURAREA ŞI INSTALAREA

Notă privind instalarea proiectorului

- Operaţie cu orientare liberă 360°

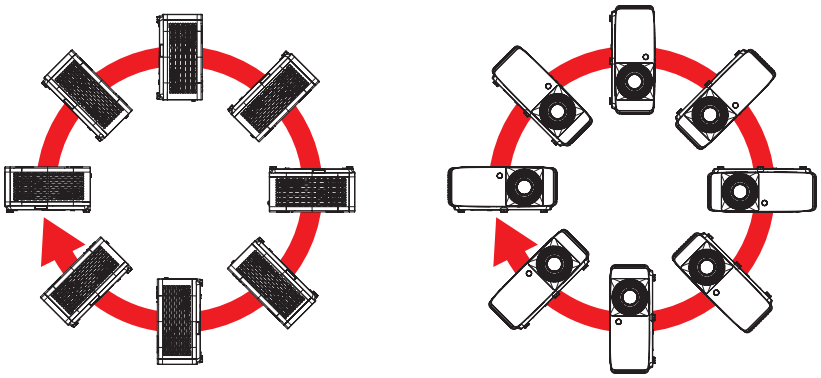

- Asiguraţi-vă că există o distanţă de cel puţin 30 cm în jurul orificiilor de ventilare pentru evacuarea aerului.

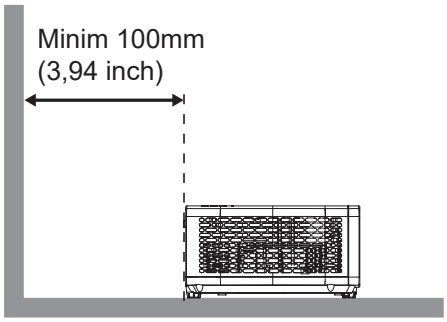

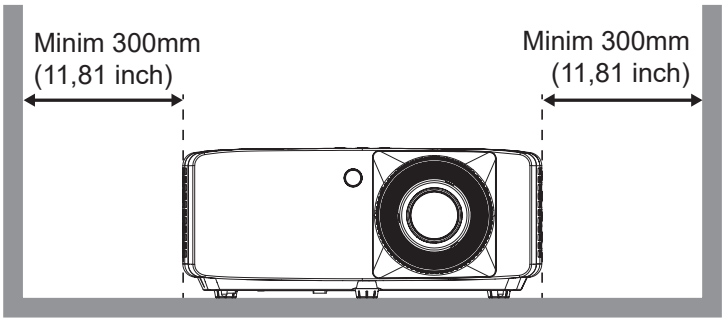

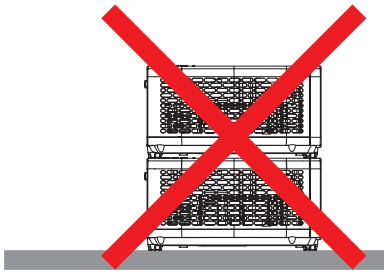

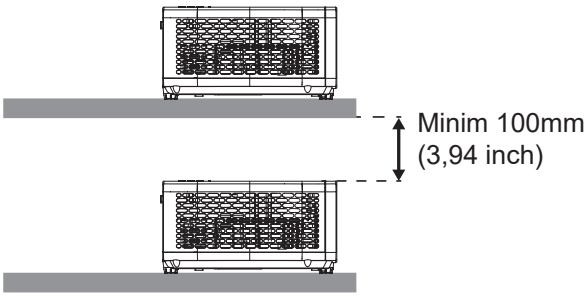

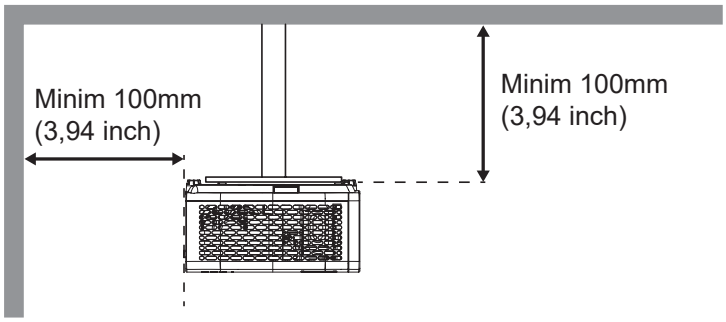

- Asiguraţi-vă că orificiile de ventilare pentru admisia aerului nu reciclează aerul cald de la orificiul de ventilare pentru evacuarea aerului.
- Când utilizaţi proiectorul într-un spaţiu închis, asiguraţi-vă că temperatura aerului înconjurător nu depăşeşte temperatura de funcţionare cât timp proiectorul se află în funcţiune şi că orificiile de ventilare pentru admisia şi evacuarea aerului sunt neobstrucţionate.
- Toate incintele trebuie să treacă o evaluare termică de certificare pentru a se asigura că proiectorul nu reciclează aerul evacuat. Acest lucru ar putea cauza oprirea dispozitivului, chiar dacă temperatura incintei se află în intervalul acceptabil pentru funcţionare.

CONFIGURAREA ŞI INSTALAREA

Conectarea surselor la proiector

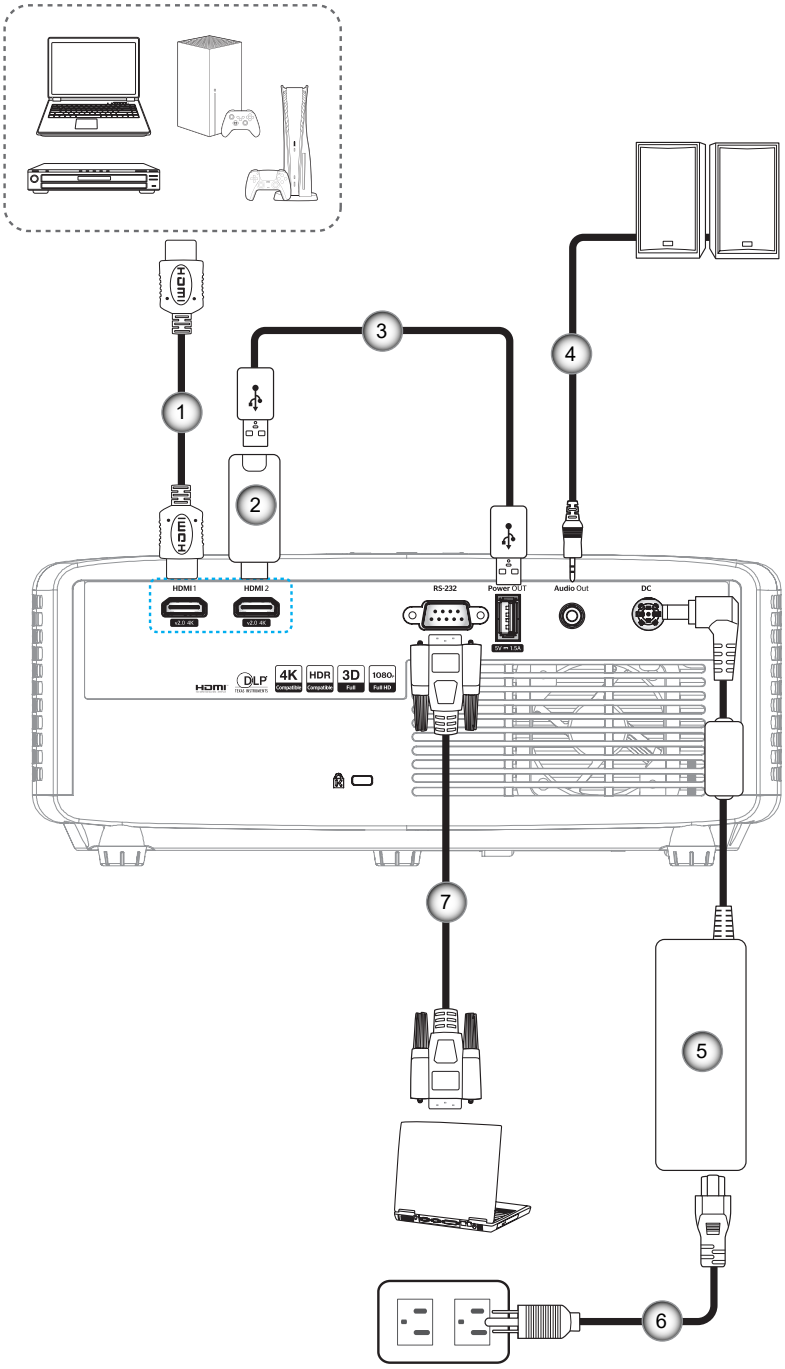

Nr.	Element	Nr.	Element
1.	Cablu HDMI	5.	Adaptor de alimentare
2.	Cheie hardware HDMI	6.	Cablu de alimentare
3.	Cablu de alimentare prin USB	7.	Cablu RS232
4.	Cablu ieşire audio		

Notă: Pentru a asigura cea mai bună calitate a imaginii și pentru a evita erorile de conexiune, recomandăm să folosiți cablu HDMI de înaltă viteză sau certificat premium până la 5 metri.

CONFIGURAREA ŞI INSTALAREA

Ajustarea imaginii proiectate

Înălţime imagine

Proiectorul este echipat cu picioare ascensoare pentru ajustarea înălţimii imaginii.

1. Găsiţi piciorul ajustabil pe care doriţi să-l modificaţi pe partea inferioară a proiectorului.
2. Rotiţi piciorul reglabil în sensul acelor de ceasornic sau în sens contrar pentru a ridica ori a coborî proiectorul.

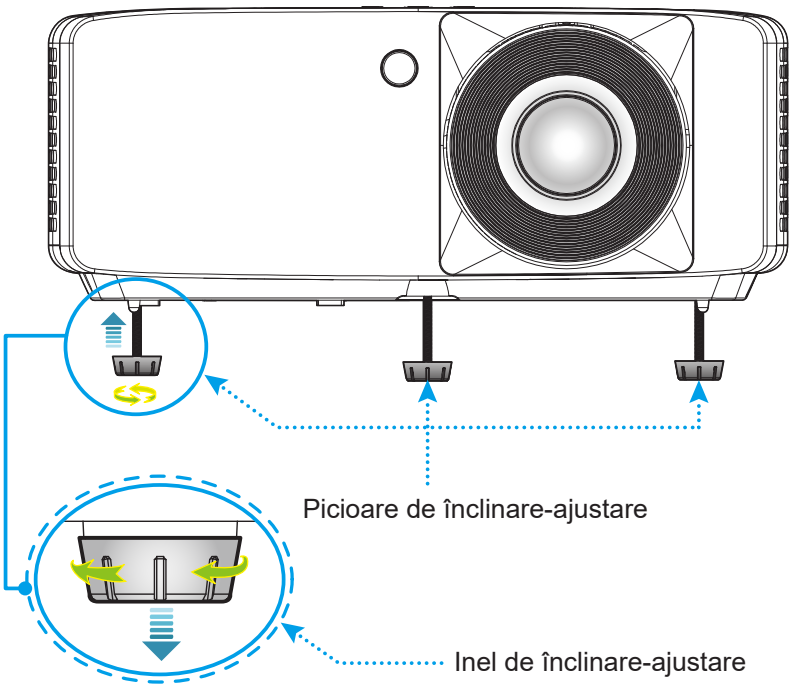

Zoom şi focalizare

- Pentru a ajusta dimensiunea imaginii, rotiţi maneta de zoom în sensul acelor de ceasornic sau în sens contrar pentru a creşte ori a reduce dimensiunea imaginii proiectate.
- Pentru a ajusta focalizarea, rotiţi inelul de focalizare în sensul acelor de ceasornic sau în sens contrar până când imaginea este clară şi lizibilă.

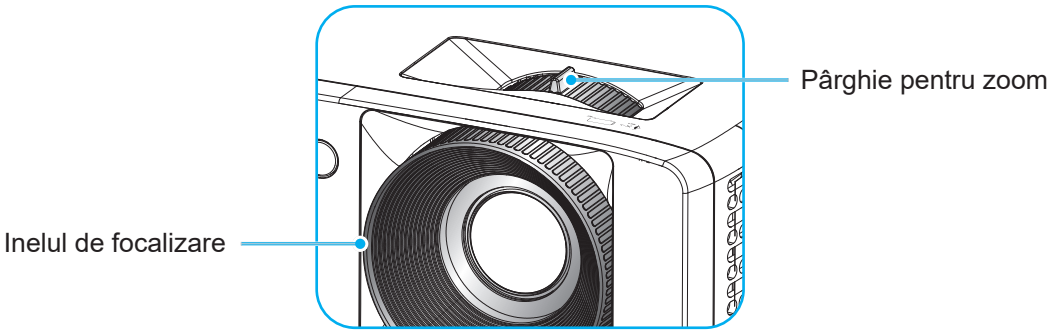

CONFIGURAREA ŞI INSTALAREA

Instalarea telecomenzii

Instalarea/înlocuirea bateriilor

1. Apăsaţi ferm şi scoateţi prin glisare capacul compartimentului bateriei.

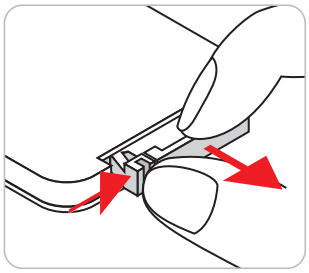

2. Instalaţi bateria nouă în compartiment. Scoateţi bateria veche şi instalaţi una nouă (CR2025). Asiguraţi-vă că partea cu simbolul „+” este orientată în sus.

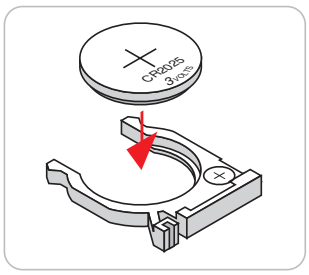

3. Remontaţi capacul.

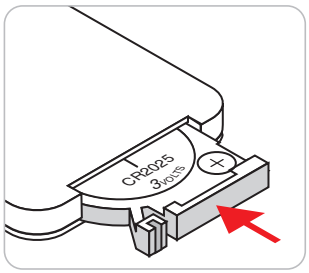

ATENŢIE: Pentru a asigura utilizarea în siguranţă, respectaţi următoarele precauţii:

- Utilizaţi o baterie de tip CR2025.
- Evitaţi contactul cu apa sau cu lichid.
- Nu expuneţi telecomanda la umezeală sau la căldură.
- Nu scăpaţi telecomanda pe jos.
- Dacă bateria curge în telecomandă, ştergeţi cu grijă carcasa şi instalaţi o baterie nouă.
- Risc de explozie, dacă se înlocuiește bateria cu una de tip necorespunzător.
- Scoateţi din uz bateriile uzate în conformitate cu instrucţiunile.

CONFIGURAREA ŞI INSTALAREA

Raza efectivă de acţiune

Senzorul infraroșu (IR) al telecomenzii este localizat pe partea de sus și față al proiectorului. Asiguraţi-vă că ţineţi telecomanda la un unghi de 30 grade perpendicular pe senzorul de telecomandă IR al proiectorului pentru a funcţiona corect. Distanţa dintre telecomandă şi senzor nu trebuie să depăşească 6 metri.

- Asiguraţi-vă că nu sunt obstacole între telecomandă şi senzorul IR de pe proiector, care ar putea obstrucţiona fasciculul în infraroşu.
- Asiguraţi-vă că transmiţătorul IR de pe telecomandă nu este iluminat direct de razele soarelui sau de lămpi fluorescente.
- Menţineţi o distanţă de peste 2 m între telecomandă şi lămpile fluorescente, deoarece, în caz contrar, telecomanda poate funcţiona defectuos.
- Dacă telecomanda se află în apropierea unor lămpi fluorescente cu invertor, este posibil ca aceasta să nu funcţioneze uneori.
- Dacă telecomanda şi proiectorul se află la o distanţă foarte mică, este posibil ca telecomanda să fie ineficientă.
- Atunci când o îndreptaţi spre ecran, distanţa efectivă de acţiune este de mai puţin de 5 m de la telecomandă la ecran, reflectând fasciculele IR înapoi la proiector. Totuşi, raza efectivă de acţiune se poate modifica în funcţie de ecran.

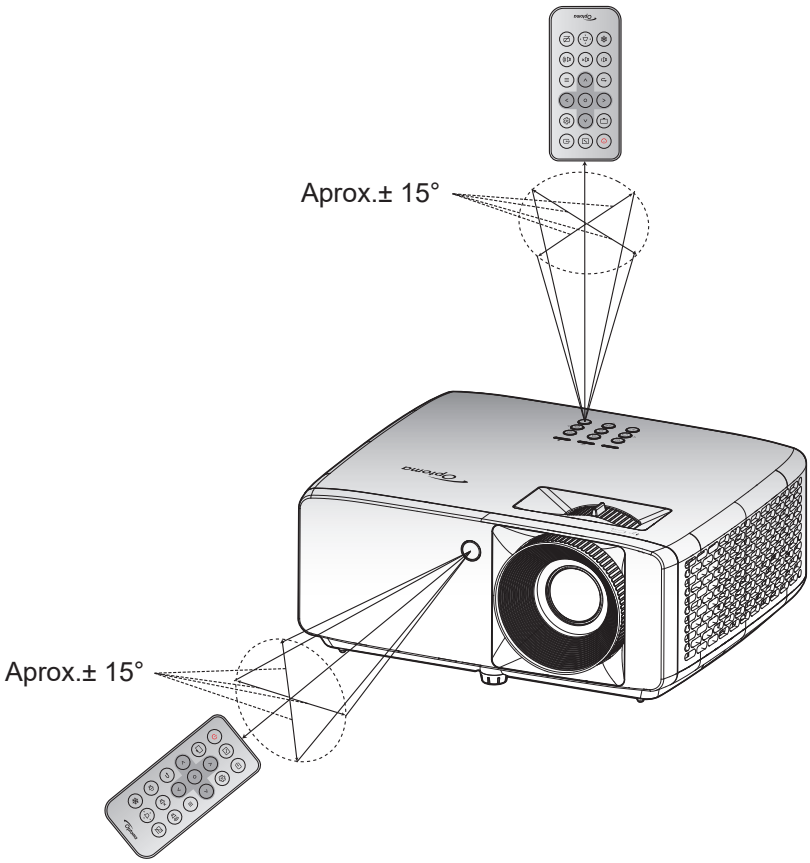

UTILIZAREA PROIECTORULUI

Pornirea/oprirea proiectorului

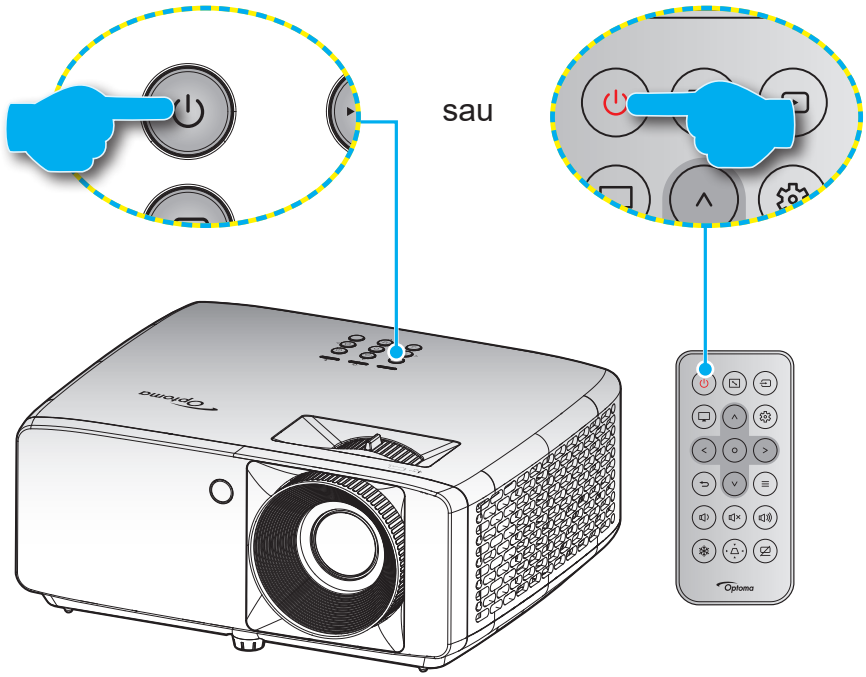

Pornire

1. Conectaţi în siguranţă cablul de alimentare şi cablul de semnal/sursă. Când este conectat, LED-ul Power devine roşu.
2. Porniţi proiectorul apăsând pe butonul „⏻” de pe tastatura proiectorului sau pe butonul „⏻” de pe telecomandă.
3. Se va afişa un ecran de pornire în aproximativ 10 secunde, iar LED-ul de pornire va fi albastru intermitent.

Notă: *La prima pornire a proiectorului, vi se va solicita să selectaţi limba preferată, orientarea proiecţiei şi alte setări.*

Închidere

1. Opriţi proiectorul apăsând pe butonul „⏻” de pe tastatura proiectorului sau pe butonul „⏻” de pe telecomandă.
2. Se va afişa următorul mesaj:

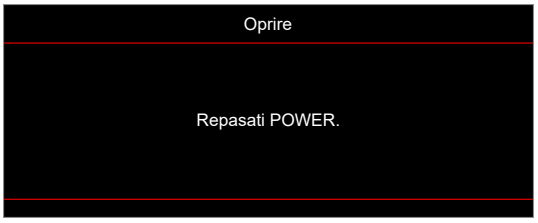

3. Apăsaţi butonul „⏻”/„⏻” din nou pentru a confirma, în caz contrar mesajul va dispărea după 15 secunde. Atunci când apăsaţi pe butonul „⏻”/„⏻” a doua oară, proiectorul se va închide.
4. Ventilatoarele de răcire continuă să funcţioneze timp de aproximativ 10 secunde pentru ciclul de răcire şi LED-ul de pornire va ilumina intermitent albastru. Atunci când led-ul de Pornire iluminează roşu constant, aceasta indică faptul că proiectorul a intrat în modul stare de veghe. Dacă doriţi să reporniţi proiectorul, trebuie să aşteptaţi până când se finalizează ciclul de răcire şi proiectorul intră în modul standby. Atunci când proiectorul este în modul stare de veghe, nu trebuie decât să apăsaţi pe butonul „⏻/⏻” din nou pentru a porni proiectorul.
5. Deconectaţi cablul de alimentare de la priza electrică şi de la proiector.

Notă: *Nu se recomandă pornirea proiectorului imediat după o procedură de oprire.*

UTILIZAREA PROIECTORULUI

Selectarea unei surse de intrare

Porniţi sursa conectată care doriţi să se afişeze pe ecran, cum ar fi un computer, notebook, player video etc. Proiectorul va detecta automat sursa. Dacă sunt conectate mai multe surse, apăsaţi pe butonul „⊡” de pe tastatura proiectorului sau de pe telecomandă pentru a selecta intrarea dorită.

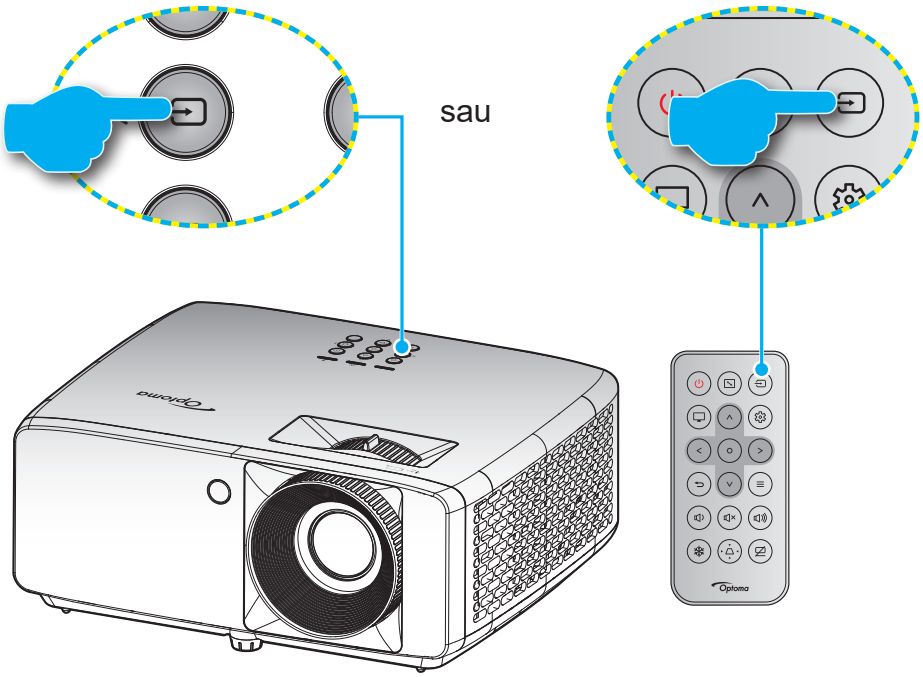

UTILIZAREA PROIECTORULUI

Caracteristici şi navigarea în meniu

Proiectorul are meniuri multilingve de afişaj pe ecran care vă permit să faceţi ajustări de imagine şi să schimbaţi o varietate de setări. Proiectorul va detecta automat sursa.

1. Pentru a deschide meniul OSD, apăsați butonul ≡ de pe tastatura telecomenzii sau de pe telecomandă.
2. Atunci când este afişat OSD-ul, utilizaţi tastele ∧ / ∨ pentru a selecta orice element din meniul principal. În timp ce faceţi o selecţie pe o anumită pagină, apăsaţi pe butonul O pe tastatura proiectorului sau pe telecomandă pentru a accesa submeniul.
3. Utilizaţi tastele < / > pentru a selecta elementul dorit din submeniu, apoi butonul O a vizualiza setări suplimentare. Ajustaţi setările cu ajutorul tastelor ∧ / ∨ / < / > .
4. Selectare elementul următor ce urmează să fie ajustat în sub meniu şi ajustaţi după cum este descris mai sus.
5. Apăsaţi pe butonul O pentru a confirma, iar ecranul va reveni la meniul principal.
6. Pentru a ieşi, apăsaţi din nou pe butonul ≡ . Meniul OSD se va închide şi proiectorul va salva automat setările noi.

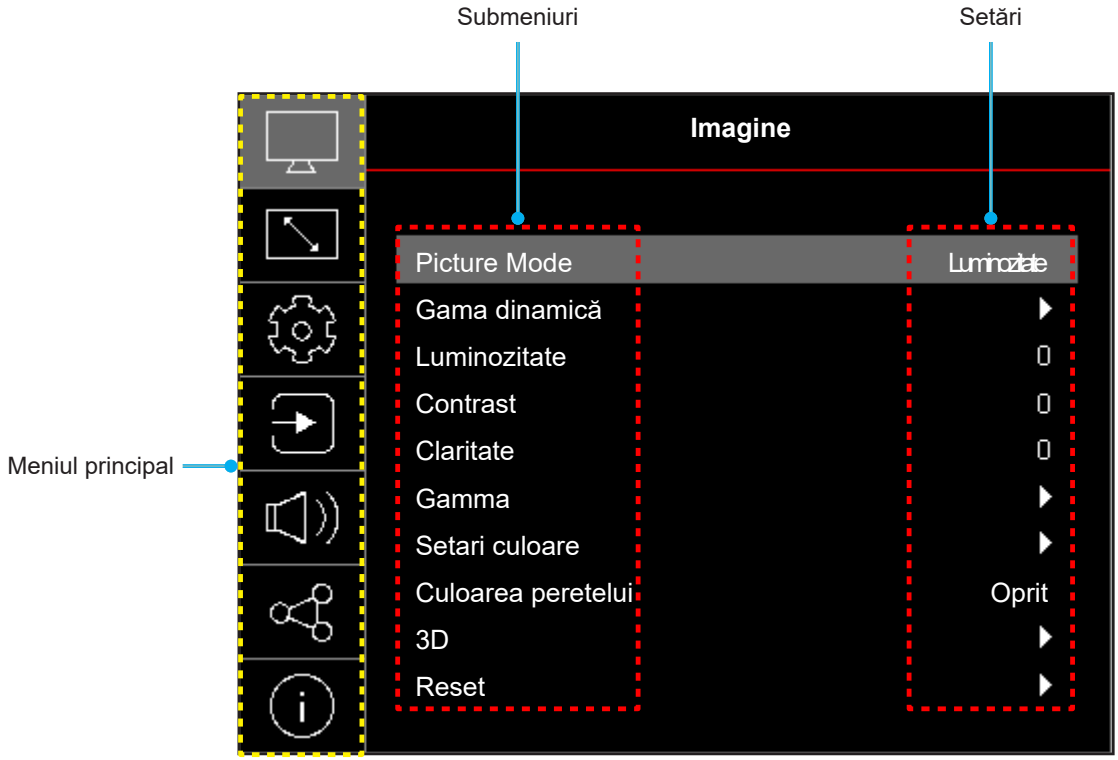

UTILIZAREA PROIECTORULUI

Arborele meniului OSD

Notă: Elementele din arborele meniului OSD și funcțiile se pot schimba în funcție de model și regiune. Optoma își rezervă dreptul de a adăuga sau a îndepărta elemente pentru a îmbunătăți performanțele produsului, fără aviz prealabil.

Meniul principal	Submeniul	Submeniul 2	Submeniul 3	Submeniul 4	Valori
Imagine	Picture Mode				Culori vii
					HDR [Model 1080p]
					HLG [Model 1080p]
					Cinema
					Joc
					Sport
					Referinta
					Luminozitate
					DICOM SIM.
					3D
	Gama dinamică [Model 1080p]	HDR / HLG			Oprit
					Auto
	Luminozitate				-50 ~ 50
	Contrast				-50 ~ 50
	Claritate				1 ~ 15
	Gamma				Film
					Grafic
					1,8
					2,0
					2,2
					2,4
					EOTF
	Setari culoare	Culoare			-50 ~ 50
		Nuante			-50 ~ 50
		BrilliantColor™			1 ~ 10
		Temperatura de culoare			Cald
					Standard
					Alb rece
					Rece
		CMS / Colour Adjustment	Culoare		Alb / Rosu / Verde / Albastru / Cyan / Magenta / Galben
			Nuante		-50 ~ 50
			Saturatie		-50 ~ 50
			Valoare(Luminance)		-50 ~ 50
			Reset		Nu
					Da
		Spatiu de culoare			Cu intrare HDMI: Auto / RGB(0~255) / RGB(16~235) / YUV

UTILIZAREA PROIECTORULUI

Meniul principal	Submeniul	Submeniul 2	Submeniul 3	Submeniul 4	Valori
Imagine	Culoarea peretelui				Oprit
					Tabla neagra
					Galben deschis
					Verde deschis
					Albastru deschis
					Roz
					Gri
	3D	Mod 3D			Oprit
					Pornit
		Tip de sincronizare 3D			DLP-Link
					Sincronizare 3D
		Conversie 3D-2D			3D
					L
					R
		Format 3D			Auto
					Ambalare cadre
					Alăturat
					Top and Bottom
					Frame Sequential
		Invers.Sincr.3D			Oprit
					Pornit
		Reset			Nu
					Da
	Reset				
Afisare	Orientarea proiecției				Front
					Proiectie din spate
					Tavan-sus
					Spate-sus
	Mod Sursă de lumină				Economic
					Alimentare =100% / 95% / 90% / 85% / 80% / 75% / 70% / 65% / 60% / 55% / 50% (100%~20%)- Lacăt parola
	Dynamic Black				Oprit
					Pornit
	Modul de joc				Oprit
					Pornit
	Tip de ecran				4:3
					16:9
					16:10
	Aspect Ratio				4:3 [Tip de ecran: 4:3]
					16:9 [Tip de ecran: 16:9]
					16:10 [Tip de ecran: 16:10]
					Nativă
					Auto

UTILIZAREA PROIECTORULUI

Meniul principal	Submeniul	Submeniul 2	Submeniul 3	Submeniul 4	Valori
Afisare	Corecție geometrică	Reglaj trapezoid			Oprit
					Pornit
		Cor.Trapez.V			-40 ~ 40 [-30 ~ 30, pentru modelul 1080p]
		Cor.Trapez.H			-40 ~ 40 [-30 ~ 30, pentru modelul 1080p]
		Ajustare patru colțuri			
		Reset			
	Zoom Digital	Zoom			-5 ~ 25
	Comutareimagine	H			0 ~ 100
		V			0 ~ 100
		Reset			
	Reset				
SETARI	Mira de test				Raster Verde
					Raster Magenta
					Raster Alb
					Alb
					Oprit
	Limba				English
					Deutsch
					Français
					Italiano
					Español
					Português
					Polski
					Nederlands
					Svenska
					Norsk
					Dansk
					Suomi
					ελληνικά
					繁體中文
					簡体中文
					日本語
					한국어
					Русский
					Maghiară
					Čeština
					عـربي
					ไทย
					Türkçe
					فارســی
					Tiếng Việt
					Bahasa Indonesia
					Română

UTILIZAREA PROIECTORULUI

Meniul principal	Submeniul	Submeniul 2	Submeniul 3	Submeniul 4	Valori
SETARI	Setari Meniu	Programare meniu			Oprit
					5 s
					10s
					20s
					30s
		Ascunde informatia			Oprit
					Pornit
	Inalta altitudine				Oprit
					Pornit
	Setari pornire	Pornire directă			Oprit
					Pornit
		Pornire la detectia semnalului			Oprit
					Pornit
		Oprire automată (min.)			0~180 (pași de 1 min.)
		Cronometru oprire (min.)			0~990 (pași de 30 min.)
	Securitate	Securitate			Oprit
					Pornit
		Cronometru securitate	Luna		
			Zi		
			Ora		
		Schimbareparolă			
	Logo-uldepornire	Logo			Predefinit
					Neutru
					Utilizator
	Culoare fundal				Fara
					Albastru
					Rosu
					Verde
					Gri
					Logo
	Resetare dispozitiv	Resetdisplayecran			Nu
					Da
		Resetează toate setările			Nu
					Da

UTILIZAREA PROIECTORULUI

Meniul principal	Submeniul	Submeniul 2	Submeniul 3	Submeniul 4	Valori
Intrare	Auto-sursa				Oprit
					Pornit
	Comutator de intrare automată				Oprit
					Pornit
	Setări HDMI CEC	HDMI Link			Oprit
					Pornit
		Inclusiv TV			Nu
					Da
		Power On Link			Mutual
					PJ --> Dispozitiv
					Dispozitiv --> PJ
		Power Off Link			Oprit
					Pornit
	Reset				Nu
					Da
Sunet	Volum				0 ~ 100
	Mut				Oprit
					Pornit
	Difuzor Intern				Oprit
					Pornit
	Ieşire audio				Oprit
					Pornit
	Reset				
Control	ID-uldispozitivului				0~99
	Setari Telecomanda	Functie IR			Oprit
					Pornit
	Setări tastatură	Blocare tastatura			Oprit
					Pornit
	Reset				
Informatii	Reglementare				
	Numar Serial				
	Sursă				
	Informații despre culoare.				
	Număr de ore pentru sursa de lumină				
	Picture Mode				
	ID-uldispozitivului				
	Ore de utilizare filtru **Notă:** *Filtrul de praf opțional poate varia în funcție de regiune. Vă rugăm să vă consultați cu agentul dumneavoastră local.*				
	ModSursădelumină				
	Versiune FW	DDP			
		MCU			

UTILIZAREA PROIECTORULUI

Meniul Imagine

Meniu Picture Mode imagine

Sunt mai multe moduri de afișare predefinite din care puteți alege pentru a se potrivi preferințelor de vizionare. Fiecare mod a fost reglat cu atenție de către experții noștri pentru a asigura performanțe superioare de culori pentru o paletă largă de conținut.

- **Culori vii**: În acest mod, luminozitatea şi saturaţia culorilor sunt bine echilibrate. Alegeţi acest mod pentru a juca jocuri.
- **HDR / HLG**: Decodifică și afișează conținutul cu contrast dinamic ridicat (HDR) / Hybrid Log Gamma (HLG) pentru a oferi cele mai profunde nuanțe de negru, cele mai luminoase nuanțe de alb și culori cinematice vii, folosind gama de culoare REC.2020. Acest mod va fi activat automat dacă funcția HDR/HLG este setată la Auto (și la proiector se trimite conținut HDR/HLG - Blu-ray 4K UHD, jocuri HDR/HLG 1080p/4K UHD, materiale video 4K UHD redate în flux) Cât timp modul HDR/HLG este activ, nu se pot selecta alte moduri de afișare (inema, Reference (Referință) etc.), deoarece funcția HDR/HLG oferă culori extrem de precise, depășind performanța cromatică a altor moduri de afișare.

  Notă: *Această opțiune este disponibilă numai pentru modelul 1080p.*
- **Cinema**: Oferă cel mai bun echilibru între detalii și culori pentru a viziona filme.
- **Joc**: Optimizează proiectorul pentru contrast maxim și culori vii care vă permit să vedeți detaliile umbrelor atunci când jucați jocuri video.
- **Sport**: Optimizează proiectorul pentru vizionarea de redări sportive sau pentru a juca jocuri sportive.
- **Referinta**: Acest mod reproduce culorile cât mai aproape posibil de viziunea regizorului filmului. Setările pentru culoare, temperatură culoare, luminozitate, contrast şi gamma sunt configurate pentru gama de culori Rec.709. Selectați acest mod pentru cea mai fidelă reproducere a culorilor atunci când vizionați filme.
- **Luminozitate**: Acest mod este potrivit pentru medii unde este nevoie de luminozitate extra, cum ar fi utilizarea proiectorului în camere bune iluminate.
- **DICOM SIM.**: Acest mod a fost creat pentru vizualizare imagini nuanțe de gri, perfect pentru vizualizare filme cu raze X și scanări în timpul trainingului medical.

  Notă: **Acest proiector nu este potrivit pentru diagnostic medical.*
- **3D**: Setări optimizate pentru a vizualiza conținut 3D.

  Notă: *Pentru a vă bucura de efectul 3D, aveţi nevoie de ochelari compatibli DLP Link 3D. Pentru informaţii suplimentare, consultaţi secțiunea 3D.*

Meniu gama dinamică imagine

HDR / HLG

Configuraţi setarea pentru intervalul gama dinamică înaltă (HDR)/Hybrid Log Gamma (HLG) şi pentru efectul acesteia atunci când afişaţi semnal video de la playere Blu-ray şi dispozitive de redare în flux la rezoluţie 4K.

- **Oprit**: Dezactivare procesare HDR/HLG. Când opțiunea este setată la Dezactivat, proiectorul NU va decodifica conținutul HDR/HLG.
- **Auto**: Detectare automată semnal HDR/HLG.

Notă: *Această opțiune este disponibilă numai pentru modelul 1080p.*

Meniul Luminozitate imagine

Ajustaţi luminozitatea imaginii.

UTILIZAREA PROIECTORULUI

Meniul Contrast imagine

Contrastul controlează gradul de diferenţă dintre părţile cele mai luminoase şi mai întunecate ale imaginii.

Meniul Claritate imagine

Ajustaţi claritatea imaginii.

Meniul Gamma imagine

Configuraţi tipul curbei gama. După ce configurarea iniţială şi reglajul fin este terminat, utilizaţi paşii Ajustării gamma pentru a optimiza imaginea transmisă.

- **Film**: Pentru home theater.
- **Grafic**: Pentru sursă PC / foto.
- **1.8 / 2.0 / 2.2 / 2.4**: Pentru sursă PC / foto specifică.
- **EOTF**: Cel mai bun pentru sursa HDR.
  Notă: *Această opțiune este disponibilă numai pentru modelul 1080p.*

Meniul de Setari culoare pentru imagine

Culoare

Ajustaţi o imagine video de la negru şi alb la culoare complet saturată.

Nuante

Ajustaţi echilibrul de culoare de roşu şi verde.

BrilliantColor™

Acest element ajustabil utilizează un nou algoritm de procesare a culorilor şi îmbunătăţiri, pentru a face posibilă o luminozitate mai mare care conferă imaginii culori mai adevărate şi mai vibrante.

Temperatura de culoare

Selectaţi o temperatură de culoare între Cald, Standard, Alb rece şi Rece.

CMS / Colour Adjustment

Selectare următoarele opţiuni:

- Culoare: Ajustați nivelul de roșu, verde, albastru, cyan, galben, magenta și alb al imaginii.
- Nuante: Ajustaţi echilibrul de culoare de roşu şi verde.
- Saturatie: Ajustaţi o imagine video de la negru şi alb la culoare complet saturată.
- Valoare (Luminance): Ajustaţi valoarea luminozităţii culorii selectate.
- Reset: Reveniţi la setările predefinite din fabrică pentru reglajele legate de culoare.

Spatiu de culoare

Selectare o matrice corespunzătoare de culori, din următoarele: Auto, RGB(0~255), RGB(16~235), și YUV.

Meniu Culoarea peretelui pentru imagine

Proiectat pentru a ajusta culorile imaginii proiectate atunci când se proiecteaza pe perete fără ecran. Fiecare mod a fost reglat cu atenție de către experții noștri pentru a asigura performanțe superioare de culori.

Sunt mai multe moduri predefinite din care puteți alege pentru a se potrivi culorii peretelui. Selectare între dezactivat, tabla neagra, galben deschis, verde deschis, albastru deschis, roz și gri.

Notă: *Pentru o reproducere fidelă a culorilor vă recomandăm folosirea unui ecran de proiecție.*

UTILIZAREA PROIECTORULUI

Meniul Imagine 3D

Notă:

- *Acest proiector este pregătit pentru 3D cu o soluţie DLP-Link 3D.*
- *Asiguraţi-vă că ochelarii 3D sunt destinaţi utilizării pentru funcţia DLP-Link 3D înainte de a viziona înregistrarea video.*
- *Acest proiector acceptă funcţia de redare secvenţială a cadrelor (răsfoire pagini) 3D prin porturile HDMI1/HDMI2.*
- *Pentru a activa modul 3D, frecvenţa de intrare a cadrelor trebuie setată doar la 60 Hz, deoarece o frecvenţă de cadre inferioară sau superioară nu este acceptată.*
- *Pentru a obţine cele mai bune performanţe, se recomandă rezoluţia de 1920 x 1080; reţineţi că rezoluţia 4K (3840 x 2160) nu este acceptată în modul 3D.*

Mod 3D

Utilizaţi această opţiune pentru a dezactiva sau a activa funcţia 3D.

- **Oprit**: Selectaţi „Oprit” pentru a dezactiva modul 3D.
- **Pornit**: Selectaţi „Pornit” pentru a activa modul 3D.

Tip de sincronizare 3D

Utilizaţi această opţiune pentru a selecta tehnologia 3D.

- **DLP-Link**: Selectare pentru a utiliza setări optimizate pentru ochelarii 3D DLP.
- **Sincronizare 3D**: Selectați pentru a utiliza setările optimizate pentru ochelarii 3D IR, RF sau polarizați.

Conversie 3D-2D

Utilizaţi această opţiune pentru a specifica modul în care conţinutul 3D trebuie să apară pe ecran.

- **3D**: Afişare semnal 3D.
- **L**: Afişează cadrul din stânga al conţinutului 3D.
- **R**: Afişează cadrul din dreapta al conţinutului 3D.

Format 3D

Utilizaţi această opţiune pentru a selecta conţinutul în format 3D corespunzător.

- **Auto**: Când este detectat un semnal de identificare 3D, formatul 3D va fi selectat în mod automat.
- **Ambalare cadre**: Afișare semnal 3D în formatul „Ambalare cadre”.
- **Alăturat**: Afișare semnal 3D în formatul „Alăturat”.
- **Top and Bottom**: Afișare semnal 3D în formatul „Top and Bottom”.
- **Frame Sequential**: Afișare semnal 3D în formatul „Frame Sequential”.

Invers.Sincr.3D

Utilizaţi această opţiune pentru a activa/a dezactiva funcţia de invers.Sincr.3D.

Reset

Reveniţi la valorile implicite pentru setările 3D.

- **Nu**: Selectaţi pentru a anula resetarea.
- **Da**: Selectaţi pentru a reveni la setările implicite din fabrică pentru 3D.

Meniul Reset imagine

Revine la setările prestabilite din fabrică pentru setările de imagine.

UTILIZAREA PROIECTORULUI

Afişare meniu

Afișare meniu orientarea proiecției pentru imagine

Selectare proiecţia preferată între Faţă, Spate, Tavan-sus şi Spate-sus.

Afișare meniu mod dursă de lumină

Selectați un mod de sursă de lumină în funcție de cerințele de instalare.

Afișare meniu negru dinamic

Utilizaţi pentru a ajusta în mod automat luminozitatea imaginii, pentru a asigura performanţe optime de contrast.

Afișare meniu Modul de joc

Activaţi această caracteristică pentru a reduce timpii de răspuns (latenţa de la introducere) în timpul jocurilor la 8,6 ms (1080p la 120 Hz). Toate setările de geometrie (exemplu: Trapezoid, Patru colțuri) vor fi dezactivate atunci când Modul de joc imbunatatit este activat. Pentru mai multe informații vedeți mai jos.

Notă:

- *Întârzierile semnalelor sunt descrise în tabelul următor:*
- *Valorile din tabel pot varia ușor.*

Sincronizare sursă	Modul de joc	Sincronizare ieșire	Rezoluție ieșire	Întârziere intrare
1080p60	Pornit	1080p60Hz	1080p	17ms
1080p120	Pornit	1080p120Hz	1080p	8,6ms
4K60	Pornit	1080p60Hz	1080p	17ms
1080p60	Oprit	1080p60Hz	1080p	33,8ms
1080p120	Oprit	1080p120Hz	1080p	17ms
4K60	Oprit	1080p60Hz	1080p	33,7ms

- *1080p120 și 4K60 este suportat doar de modelul 1080p.*

Afișare meniul tip de ecran

Alegeţi tipul de ecran între 4:3, 16:9 şi 16:10.

UTILIZAREA PROIECTORULUI

Meniul Raport aspect de afişare

Selectare raportul de aspect al imagini afişate dintre următoarele opţiuni:

- **4:3**: Acest format este pentru surse de intrare 4:3.
- **16:9**: Acest format este pentru surse de intrare 16:9 , precum HDTV şi DVD îmbunătăţite pentru televizor cu ecran widescreen.
- **16:10**: Acest format este pentru surse de intrare 16:10.
- **Nativă**: Acest format afişează imaginea originală, fără scalare.
- **Auto**: Selectează automat formatul de afişare corespunzător.

Tabel de scalare XGA:

Ecran 16:9	480i/p	576i/p	1080i/p	720p	PC
4x3	Scalează la 1024 x 768.				
16 x 9	Scalează la 1024 x 576.				
Nativă	Nu se va efectua scalare; imaginea este afişată la o rezoluţie în funcţie de sursa de intrare.				
Auto	-Dacă sursa este 4:3, tipul de ecran va fi scalat la 1024 x 768. -Dacă sursa este 16:9, tipul de ecran va fi scalat la 1024 x 576. -Dacă sursa este 15:9, tipul de ecran va fi scalat la 1024 x 614. -Dacă sursa este 16:10, tipul de ecran va fi scalat la 1024 x 640.				

Regulă de mapare automată XGA:

Auto	Rezoluţie de intrare		Auto/Scalare	
	Rezoluţie oriz.	Rezoluţie vert.	1024	768
4:3	640	480	1024	768
	800	600	1024	768
	1024	768	1024	768
	1600	1200	1024	768
Lat Laptop	1280	720	1024	576
	1280	768	1024	614
	1280	800	1024	640
SDTV	720	576	1024	576
	720	480	1024	576
HDTV	1280	720	1024	576
	1920	1080	1024	576

UTILIZAREA PROIECTORULUI

Tabel de scalare WXGA (tip ecran 16 x 10):

Ecran 16:10	480i/p	576i/p	1080i/p	720p	PC
4x3	Scalaţi la 1066 x 800.				
16x10	Scalaţi la 1280 x 800.				
LBX	Scalaţi la 1280 x 960, apoi afişaţi imaginea centrală de 1280 x 800.				
Nativă	1:1 cartografiere centrată.		Mapare 1:1 cu afişare 1280 x 800.	1280 x 720 centrat.	1:1 cartografiere centrată.
Auto	- Sursa de intrare va fi încadrată în zona de afişare cu rezoluţia de 1280 x 800 şi va fi păstrat raportul de aspect original. - Dacă sursa este 4:3, tip de ecran va fi scalat la 1066 x 800. - Dacă sursa este 16:9, tip de ecran va fi scalat la 1280 x 720. - Dacă sursa este 15:9, tip de ecran va fi scalat la 1280 x 768. - Dacă sursa este 16:10, tip de ecran va fi scalat la 1280 x 800.				

Regulă de mapare automată pentru WXGA (tip ecran 16 x 10):

Auto	Rezoluţie de intrare		Auto/Scalare	
	Rezoluţie oriz.	Rezoluţie vert.	1280	800
4:3	640	480	1066	800
	800	600	1066	800
	1024	768	1066	800
	1280	1024	1066	800
	1400	1050	1066	800
	1600	1200	1066	800
Lat Laptop	1280	720	1280	720
	1280	768	1280	768
	1280	800	1280	800
SDTV	720	576	1280	720
	720	480	1280	720
HDTV	1280	720	1280	720
	1920	1080	1280	720

Tabel de scalare WXGA (tip ecran 16 x 9):

Ecran 16:9	480i/p	576i/p	1080i/p	720p	PC
4x3	Scalaţi la 960 x 720.				
16 x 9	Scalaţi la 1280 x 720.				
LBX	Scalaţi la 1280 x 960, apoi afişaţi imaginea centrală de 1280 x 720.				
Nativă	1:1 cartografiere centrată.		Mapare 1:1 cu afişare 1280 x 720.	1280 x 720 centrat.	Mapare 1:1 centrată.
Auto	- Dacă este selectat format auto, opţiunea Tip de ecran va deveni automat 16:9 (1280 x 720) - Dacă sursa este 4:3, tip de ecran va fi scalat la 960 x 720. - Dacă sursa este 16:9, tip de ecran va fi scalat la 1280 x 720. - Dacă sursa este 15:9, tip de ecran va fi scalat la 1200 x 720. - Dacă sursa este 16:10, tip de ecran va fi scalat la 1152 x 720.				

Regulă de mapare automată pentru WXGA (tip ecran 16 x 9):

Auto	Rezoluţie de intrare		Auto/Scalare	
	Rezoluţie oriz.	Rezoluţie vert.	1280	720
4:3	640	480	960	720
	800	600	960	720
	1024	768	960	720
	1280	1024	960	720
	1400	1050	960	720
	1600	1200	960	720
Lat Laptop	1280	720	1280	720
	1280	768	1200	720
	1280	800	1152	720
SDTV	720	576	1280	720
	720	480	1280	720
HDTV	1280	720	1280	720
	1920	1080	1280	720

Tabel de scalare 1080p:

Ecran 16:9	480i/p	576i/p	1080i/p	720p	PC
4x3	Scalaţi la 1440 x 1080.				
16 x 9	Scalaţi la 1920 x 1080.				
LBX	Scalaţi la 1920 x 1440, apoi afişaţi imaginea centrală de 1920 x 1080.				
Nativă	- 1:1 cartografiere centrată. - Nu se va efectua scalare; imaginea este afişată la o rezoluţie în funcţie de sursa de intrare.				
Auto	-Dacă este selectat format auto, opţiunea Tip de ecran va deveni automat 16:9 (1920x1080) - Dacă sursa este 4:3, tipul de ecran va fi scalat la 1440 x 1080. - Dacă sursa este 16:9, tipul de ecran va fi scalat la 1920 x 1080. - Dacă sursa este 16:10, tipul ecranului va fi scalat la 1920 x 1200 şi se va decupa zona de 1920 x 1080 pentru afişare.				

Regulă de mapare automată 1080p:

Auto	Rezoluţie de intrare		Auto/Scalare	
	Rezoluţie oriz.	Rezoluţie vert.	1920	1080
4:3	640	480	1440	1080
	800	600	1440	1080
	1024	768	1440	1080
	1280	1024	1440	1080
	1400	1050	1440	1080
	1600	1200	1440	1080
Lat Laptop	1280	720	1920	1080
	1280	768	1800	1080
	1280	800	1728	1080
SDTV	720	576	1350	1080
	720	480	1620	1080
HDTV	1280	720	1920	1080
	1920	1080	1920	1080

UTILIZAREA PROIECTORULUI

Afişaţi meniul Corecție Geometrică

Reglaj trapezoid

Corectează digital distorsiunea de trapez ca imaginea proiectată să incapă pe suprafața pe care se proiectează.

Notă:

- *Dimensiunea imaginii se va reduce ușor atunci când se ajustează distorsiunea de trapez pe orizontală și verticală.*
- *Atunci când se foloseşte Corecția automată trapez, funcția Patru Colțuri va fi dezactivată.*

Cor.Trapez.V

Ajustați distorsiunea verticală pentru a obține o imagine mai pătrată. Corecţie trapez pe verticală este folosită pentru a corecta forma de trapez a unei imagini unde marginile de sus și jos sunt deviate într-o parte. Este destinată folosirii cu aplicații pe axa verticală.

Cor.Trapez.H

Ajustați distorsiunea orizontală pentru a obține o imagine mai pătrată. Corecție trapez pe orizontală este folosită pentru a corecta forma de trapez a unei imagini în care marginile stânga și dreapta sunt inegale în lungime. Este destinată folosirii cu aplicații pe axa orizontală.

Ajustare patru colţuri

Această setare permite imaginii proiectate să fie ajustată din fiecare colț pentru a face o imagine dreaptă atunci când suprafața de proiectare nu este plană.

Reset

Revine la setările prestabilite din fabrică pentru setările de corecție geometrică.

Afişare meniu zoom digital

Se utilizează pentru a mări sau a micşora o imagine pe ecranul de proiecţie. Zoom Digital nu este același cu zoom optic și are ca rezultat degradarea calității imaginii.

Notă: *Setările de Zoom sunt menținute după un ciclu de repornire al proiectorului.*

Meniul Mutare imagine de afişare

Ajustează poziţia imaginii proiectate pe orizontală (H) sau pe verticală (V).

Afișare meniu reset

Revine la setările implicite din fabrică pentru setări afișare.

UTILIZAREA PROIECTORULUI

Meniu Configurare

Meniul Configurare mira de test

Selectați mira de test între raster verde, raster magenta, raster alb, alb sau dezactivați funcția (oprit).

Setări meniu limba

Selectare meniul OSD multilingv între engleză, germană, franceză, italiană, spaniolă, portugheză, polonă, olandeză, suedeză, norvegiană, daneză, finlandeză, greacă, chineză tradiţională, chineză simplificată, japoneză, coreeană, rusă, maghiară, cehă, arabă, thailandeză, turcă, farsi, vietnameză, indoneziană și română.

Meniu setări meniu setări

Programare meniu

Setaţi durata în care meniul OSD rămâne vizibil pe ecran.

Ascunde informatia

Activaţi această funcţie pentru a ascunde mesajul informativ.

Setări meniu înaltă altitudine

Când este selectat „Pornit”, ventilatoarele vor creşte turaţia. Această caracteristică este utilă la altitudini mai mari, unde aerul este rarefiat.

Meniul Configurare setări pornire

Pornire directă

Alegeţi „Pornit” pentru a activa modul Pornire directă. Proiectorul va porni automat atunci când este alimentat cu c.a., fără a apăsa pe tasta „Alimentare” de pe tastatura proiectorului sau de pe telecomandă.

Pornire la detectia semnalului

Alegeţi „Pornit” pentru a activa modul Pornire la detecţia semnalului. Proiectorul va porni automat atunci când este detectat un semnal, fără a apăsa pe tasta „Alimentare” de pe tastatura proiectorului sau de pe telecomandă.

Notă:

- *Dacă opțiunea „Pornire la detectia semnalului” este setată la „Pornit”, consumul de energie al proiectorului în modul standby va fi peste 3 W.*
- *Această funcție se aplică surselor HDMI.*

Oprire automată (min.)

Setează intervalul cronometrului pentru numărătoarea inversă. Cronometrul pentru numărătoarea inversă va începe atunci când nu este transmis niciun semnal la proiector. Proiectorul se va opri automat când s-a terminat numărătoarea inversă (în minute).

Cronometru oprire (min.)

Setează intervalul cronometrului pentru numărătoarea inversă. Cronometrul pentru numărătoarea inversă va începe atunci când este sau nu este transmis un semnal la proiector. Proiectorul se va opri automat când s-a terminat numărătoarea inversă (în minute).

Notă: *Cronometru oprire este reiniţializat de fiecare dată când proiectorul este oprit.*

UTILIZAREA PROIECTORULUI

Meniul Configurare securitate

Securitate

Activaţi această funcţie pentru a solicita o parolă înainte de utilizarea proiectorului.

- **Pornit:** Alegeţi „Pornit” pentru a utiliza verificarea securităţii când activaţi proiectorul.
- **Oprit:** Alegeţi „Oprit”, pentru a putea activa proiectorul, fără verificarea parolei.

Notă: *Parola implicită este 1234.*

Cronometru securitate

Poate fi selectată funcţia timp (Luna/Zi/Ora) pentru a seta numărul de ore în care poate fi utilizat proiectorul. După trecerea acestui timp, vi se va solicita să introduceţi parola din nou.

Schimbare parolă

Se utilizează pentru a seta sau a modifica parola care este solicitată atunci când porniţi proiectorul.

Setări meni logo-ul de pornire

Utilizaţi această funcţie pentru a seta ecranul de pornire dorit. Dacă sunt efectuate modificări, acestea vor avea efect la următoarea pornire a proiectorului.

- **Predefinit:** Ecranul de pornire predefinit.
- **Neutru:** logo-ul nu este afişat pe ecranul de pornire.
- **Utilizator:** Este necesar un instrument de captare a siglei.

  Notă: *Vă rugăm vizitați siteul web pentru a descărca unealta de captură logo.*
  Formate de fișiere acceptate: png/bmp/jpg.

Setări meniu culoare fundal

Utilizaţi această funcţie pentru a afişa un ecran de culoare albastră, roşie, verde, gri, fără culoare sau cu siglă atunci când nu este disponibil niciun semnal.

Notă: *Dacă culoarea fundal este setată la „Fara”, atunci culoarea fundal este negru.*

Setări meniu de resetare dispozitiv

Reset display ecran

Revine la setările implicite din fabrică pentru setările meniului OSD.

Resetează toate setările

Revine la setările implicite din fabrică pentru toate setările.

UTILIZAREA PROIECTORULUI

Meniu intrare

Meniu intrare auto-sursă

Alegeţi această opţiune pentru a permite proiectorului să găsească automat o sursă de intrare disponibilă.

Meniu comutator de intrare automată

Atunci când este detectat semnalul de intrare HDMI, proiectorul va comuta automat sursa de intrare.

Meniu Input setări HDMI CEC

Notă: *Atunci când conectaţi dispozitivele compatibile HDMI CEC la proiector cu cabluri HDMI, le puteţi controla cu aceeaşi stare de pornire sau de oprire utilizând funcţia de control HDMI Link din meniul OSD al proiectorului. Aceasta permite unui dispozitiv sau mai multor dispozitive dintr-un grup să pornească ori să se oprească prin intermediul funcţiei HDMI Link. Într-o configuraţie tipică, este posibil ca playerul DVD să fie conectat la proiector printr-un amplificator sau un sistem home theater.*

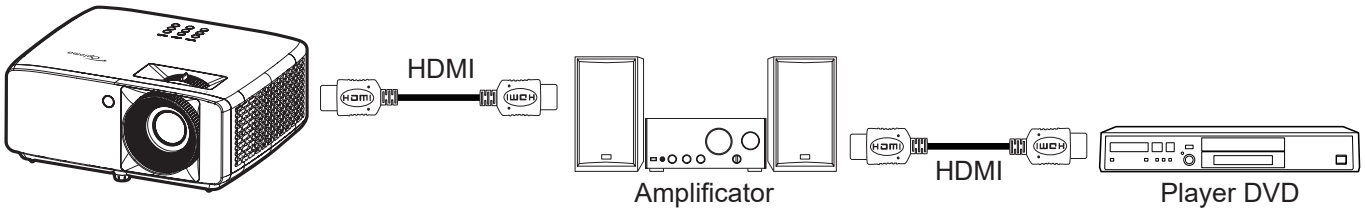

HDMI Link

Activarea/Dezactivarea funcţiei HDMI Link.

Inclusiv TV

Dacă setarea este „Da”, opțiunile de link pornire și oprire sunt disponibile.

Power On Link

Alimentare CEC la comandă.

- **Mutual:** Atât proiectorul, cât şi dispozitivul CEC vor fi pornite simultan.
- **PJ --> Dispozitiv:** dispozitivul CEC va fi pornit doar după ce proiectorul este pornit.
- **Dispozitiv --> PJ:** proiectorul va fi pornit doar după ce dispozitivul CEC este activat.

Power Off Link

Activaţi această funcţie pentru a permite caracteristicii HDMI Link şi proiectorului să se oprească automat în acelaşi timp.

Meniu reset intrare

Revine la setările implicite din fabrică pentru setări de intrare.

UTILIZAREA PROIECTORULUI

Meniul Audio

Meniul Volum audio

Reglaţi nivelul volumului.

Meniul Dezactivare sunet

Utilizaţi această opţiune pentru a dezactiva temporar sunetul.

- **Pornit:** Alegeţi „Pornit” pentru a dezactiva sunetul.
- **Oprit:** Alegeţi „Oprit” pentru a reactiva sunetul.

Notă: *„Mut” afectează volumul difuzoarelor interne şi externe.*

Meniu difuzor audio intern

Activați sau dezactivați difuzorul încorporat.

Meniul funcţiei ieșire audio

Activați sau dezactivați sistemul audio extern.

Meniu reset audio

Revine la setările implicite din fabrică pentru setări audio.

UTILIZAREA PROIECTORULUI

Meniul Control

Control meniu ID-ul dispozitivului

Definiţia ID-ului poate fi configurată de meniu (intervalul 0-99) şi permite utilizatorilor să controleze un proiector individual prin comanda RS232.

Notă: *Pentru lista completă a comenzilor RS232, consultați manualul de utilizare a RS232 pe site-ul nostru Web.*

Meniul setări control telecomandă

Functie IR

Realizaţi setarea funcției IR.

- **Pornit:** alegeţi „Pornit”, proiectorul poate fi controlat prin telecomandă, de la receptorul IR de sus sau frontal.
- **Oprit:** Alegeţi „Oprit”, proiectorul nu poate fi acţionat de telecomandă. Prin selectarea „Oprit”, veţi putea să reutilizaţi tastele de la tastatură.

Meniul setări control tastatură

Blocare tastatura

Atunci când funcţia de blocare tastatura este setată la „Pornit”, tastatura va fi blocată. Totuşi, proiectorul poate fi acţionat de telecomandă. Prin selectarea „Oprit”, veţi putea să reutilizaţi tastatura.

Control meniu reset

Revine la setările implicite din fabrică pentru setări de control.

UTILIZAREA PROIECTORULUI

Meniul informații

Meniul informații

Vizualizaţi informaţiile proiectorului după cum sunt prezentate mai jos:

- Reglementare
- Numar Serial
- Sursă
- Informații despre culoare.
- Număr de ore pentru sursa de lumină
- Picture Mode
- ID-ul dispozitivului
- Ore de utilizare filtru
- Mod Sursă de lumină
- Versiune FW

INFORMAŢII SUPLIMENTARE

Rezoluţii compatibile

Semnal intrare pentru HDMI

Semnal	Rezolutie	Rată de împrospătare (Hz)	Note pentru Mac
VGA	640 x 480	60	Mac 60/72/85/
SVGA	800 x 600	60(*2)/72/85/120(*2)	Mac 60/72/85
XGA	1024 x 768	48/50(*4)/60(*2)/70/75/85/120(*2)	Mac 60/70/75/85
SDTV(480I)	720 x 480	60	
SDTV(480P)	720 x 480	60	
SDTV(576I)	720 x 576	50	
SDTV(576P)	720 x 576	50	
WSVGA(1024X600)	1024 x 600	60 (*3)	
HDTV(720p)	1280 x 720	50(*2)/60/120(*2)	Mac 60
WXGA	1280 x 768	60/75/85	Mac 75
	1280 x 800	60/50/48hz(*4)	Mac 60
WXGA(*5)	1366 x 768	60	
SXGA	1280 x 1024	60/75/85	Mac 60/75
	1440 x 900	60	
SXGA+	1400 x 1050	60	
UXGA	1600 x 1200	60	
HDTV(1080I)	1920 x 1080	50/60	
HDTV(1080p)	1920 x 1080	24/30/50/60	Mac 60
WUXGA	1920 x 1200(*1)	60/50(*4)	Mac 60

Notă:

- *(*1)1920 x 1200 la 60 Hz acceptă doar RB (pâlpâire redusă).*
- *(*2) Sincronizare 3D pentru proiectorul 3D Ready (STD) și proiectorul True 3D (opțiune).*
- *(*3) Noul proiector ERA & Data trebuie să aibă această sincronizare WSVGA, Proscene și Home este bine să aibă.*
- *(*4) Videoproiectorul de proiecție și de date >4.000L, rezoluția nativă trebuie să suporte la 50Hz/48Hz.*
- *(*5) Windows 8 temporizare standard.*

INFORMAŢII SUPLIMENTARE

Compatibilitate True 3D video

Rezoluţii de intrare	HDMI 1.4a Intrare 3D	Sincronizare intrare		
		1280 x 720P la 50Hz	Top-and-Bottom	
		1280 x 720P la 60Hz	Top-and-Bottom	
		1280 x 720P la 50Hz	Ambalare cadre	
		1280 x 720P la 60Hz	Ambalare cadre	
		1920 x 1080i la 50Hz	Afişare alăturată (Jumătate)	
		1920 x 1080i la 60Hz	Afişare alăturată (Jumătate)	
		1920 x 1080P la 24Hz	Top-and-Bottom	
		1920 x 1080P la 24Hz	Ambalare cadre	
	HDMI 1.3	1920 x 1080i la 50Hz	Afişare alăturată (Jumătate)	Modul SBS este activat
		1920 x 1080i la 60Hz		
		1280 x 720P la 50Hz		
		1280 x 720P la 60Hz		
		800 x 600 la 60 Hz		
		1024 x 768 la 60 Hz		
		1280 x 800 la 60 Hz		
		1920 x 1080i la 50Hz	Top-and-Bottom	Modul TAB este activat
		1920 x 1080i la 60Hz		
		1280 x 720P la 50Hz		
		1280 x 720P la 60Hz		
		800 x 600 la 60 Hz		
		1024 x 768 la 60 Hz		
		1280 x 800 la 60 Hz		
		1024 x 768 la 120Hz	Frame Sequential	Format 3D este Frame Sequential
		1280x 720 la 120Hz		

Notă:

- *Dacă intrarea 3D este de 1080p la 24 Hz, dispozitivul DMD trebuie să redea la multiplu integral în mod 3D.*
- *Rezoluţiile 1080i la 25 Hz şi 720p la 50 Hz se vor executa la 100 Hz; altă sincronizre 3D se va executa la 120 Hz.*
- *1080p la 24Hz se va executa la 144Hz.*

INFORMAŢII SUPLIMENTARE

EDID (Digital)

XGA/WXGA				
B0/Sincronizare finalizată	**B0/Sincronizare standard**	**B0/Sincronizare detaliată**	**B1/Mod video**	**B1/Sincronizare detaliată**
640 x 480 la 60 Hz	1600 x 1200 la 60 Hz	Sincronizare nativă:	640 x 480p la 60Hz	XGA:
640 x 480 la 67 Hz	1440 x 900 la 60 Hz	XGA: 1024 x 768 la 60 Hz	720 (1440) x 480i la 60Hz	1280 x 720p la 60Hz
640 x 480 la 72 Hz	1280 x 720 la 60 Hz	WXGA: 1280 x 800 la 60 Hz	720 (1440) x 576i la 50Hz	1366 x 768 la 60 Hz
640 x 480 la 75 Hz	1280 x 800 la 60 Hz		720 x 480p la 60Hz	1920 x 1080p la 50Hz
800 x 600 la 56 Hz	640 x 480 la 120Hz		720 x 576p la 50Hz	1920 x 1080p la 60Hz
800 x 600 la 60 Hz	800 x 600 la 120Hz		1280 x 720p la 60Hz	
800 x 600 la 72 Hz	1024 x 768 la 120Hz		1280 x 720p la 50Hz	WXGA:
800 x 600 la 75 Hz	1280 x 720 la 120 Hz		1920 x 1080i la 60Hz	1280 x 800p la 120Hz
1024 x 768 la 60 Hz			1920 x 1080i la 50Hz	1366 x 768 la 60 Hz
1024 x 768 la 70Hz			1920 x 1080p la 60Hz	1920 x 1080p la 50Hz
1024 x 768 la 75 Hz			1920 x 1080p la 50Hz	1920 x 1080p la 60Hz
1280 x 1024 la 75 Hz			1920 x 1080p la 24Hz	
1152 x 870 la 75 Hz			1920 x 1080p la 25Hz	
			1920 x 1080p la 30Hz	

1080p				
B0/Sincronizare finalizată	**B0/Sincronizare standard**	**B0/Sincronizare detaliată**	**B1/Mod video**	**B1/Sincronizare detaliată**
640 x 480 la 60 Hz	1280 x 1024 la 60 Hz	Sincronizare nativă:	720(1440) x 480i la 60Hz 4:3	3840 x 2160p la 60Hz
640 x 480 la 67 Hz	1400 x 1050 la 60Hz	1920 x 1080p la 60Hz	720(1440) x 576i la 50Hz 4:3	
640 x 480 la 72 Hz	1024 x 768 la 120Hz		720 x 480p la 60Hz 4:3	
640 x 480 la 75 Hz	1280 x 720 la 60 Hz		720 x 576p la 50Hz 4:3	
800 x 600 la 56 Hz	1280 x 720 la 120 Hz		1280 x 720p la 60 Hz 16:9	
800 x 600 la 60 Hz	1280 x 800 la 60 Hz		1280 x 720p la 50 Hz 16:9	
800 x 600 la 72 Hz	1440 x 900 la 60Hz		1920 x 1080i la 60 Hz 16:9	
800 x 600 la 75 Hz	1600 x1200 la 60Hz		640 x 480p la 60Hz 4:3	
1024 x 768 la 60 Hz			1920 x 1080p la 60 Hz 16:9	
1024 x 768 la 70Hz			1920 x 1080p la 50 Hz 16:9	
1024 x 768 la 75 Hz			1920 x 1080p la 24 Hz 16:9	
1280 x 1024 la 75 Hz			1920 x 1080p la 30 Hz 16:9	
1152 x 870 la 75 Hz			1920 x 1080p la 120 Hz 16:9	
			3840 x 2160p la 24 Hz 16:9	
			3840 x 2160p la 25 Hz 16:9	
			3840 x 2160p la 30 Hz 16:9	
			3840 x 2160p la 50 Hz 16:9	
			3840 x 2160p la 60 Hz 16:9	
			4096 x 2160p la 24 Hz 256:135	
			4096 x 2160p la 25 Hz 256:135	

INFORMAŢII SUPLIMENTARE

1080p				
B0/Sincronizare finalizată	B0/Sincronizare standard	B0/Sincronizare detaliată	B1/Mod video	B1/Sincronizare detaliată
			4096 x 2160p la 30 Hz 256:135	
			4096 x 2160p la 50Hz 256:135	
			4096 x 2160p la 60 Hz 256:135	
			720 x 480p la 60 Hz 16:9	
			720(1440) x 480i la 60Hz 16:9	
			720 x 576p la 50 Hz 16:9	
			2880 x 480i la 60 Hz 16:9	
			1440 x 480p la 60 Hz 16:9	
			2880 x 576i la 50 Hz 16:9	
			1440 x 576p la 50 Hz 16:9	
			720(1440) x 576i la 50Hz 16:9	

INFORMAŢII SUPLIMENTARE

Dimensiune imagine şi distanţă de proiecţie

XGA

Dimensiunea pe diagonală a ecranului (16:9)	Dimensiunea ecranului (l x î)				Distanţă de proiecţie (D)				Decalaj (Hd)	
	(m)		(inch)		(m)		(picioare)			
	Lăţime	Înălţime	Lăţime	Înălţime	Lat	Tele	Lat	Tele	(m)	(inch)
25,4	0,52	0,39	20,32	15,24	1,00	1,11	3,28	3,64	0,06	2,36
30	0,61	0,46	24,00	18,00	1,18	1,32	N/D	4,33	0,07	2,76
40	0,81	0,61	32,00	24,00	1,58	1,76	5,18	5,77	0,09	3,54
50	1,02	0,76	40,00	30,00	1,97	2,19	6,46	7,19	0,12	4,72
60	1,22	0,91	48,00	36,00	2,37	2,63	7,78	8,63	0,14	5,51
70	1,42	1,07	56,00	42,00	2,76	3,07	9,06	10,07	0,16	6,30
80	1,63	1,22	64,00	48,00	3,15	3,51	10,33	11,52	0,18	7,09
90	1,83	1,37	72,00	54,00	3,55	3,95	11,65	12,96	0,21	8,27
100	2,03	1,52	80,00	60,00	3,94	4,39	12,93	14,40	0,23	9,06
120	2,44	1,83	96,00	72,00	4,73	5,27	15,52	17,29	0,27	10,63
150	3,05	2,29	120,00	90,00	5,91	6,58	19,39	21,59	0,34	13,39
180	3,66	2,74	144,00	108,00	7,10	7,90	23,29	25,92	0,41	16,14
200	4,06	3,05	160,00	120,00	7,88	8,78	25,85	28,81	0,46	18,11
250	5,08	3,81	200,00	150,00	9,86	10,97	32,35	35,99	0,57	22,44
300	6,10	4,57	240,00	180,00	11,83	N/D	38,81	N/D	0,69	27,17

Notă: *Raport de zoom: 1.1x*

WXGA

Dimensiunea pe diagonală a ecranului (16:9)	Dimensiunea ecranului (l x î)				Distanţă de proiecţie (D)				Decalaj (Hd)	
	(m)		(inch)		(m)		(picioare)			
	Lăţime	Înălţime	Lăţime	Înălţime	Lat	Tele	Lat	Tele	(m)	(inch)
30	0,65	0,4	25,44	15,90	1,00	1,11	N/D	3,64	0,05	1,97
40	0,86	0,54	33,92	21,20	1,33	1,48	4,36	4,86	0,06	2,36
50	1,08	0,67	42,40	26,50	1,66	1,85	5,45	6,07	0,08	3,15
60	1,29	0,81	50,88	31,80	2,00	2,22	6,56	7,28	0,09	3,54
70	1,51	0,94	59,36	37,10	2,33	2,59	7,64	8,50	0,12	4,72
80	1,72	1,08	67,84	42,40	2,66	2,96	8,73	9,71	0,13	5,12
90	1,94	1,21	76,32	47,70	2,99	3,33	9,81	10,93	0,15	5,91
100	2,15	1,35	84,80	53,00	3,33	3,70	10,93	12,14	0,16	6,30
120	2,58	1,62	101,76	63,60	3,99	4,45	13,09	14,60	0,19	7,48
150	3,23	2,02	127,20	79,50	4,99	5,56	16,37	18,24	0,24	9,45
180	3,88	2,42	152,64	95,40	5,99	6,67	19,65	21,88	0,29	11,42
200	4,31	2,69	169,60	106,00	6,65	7,41	21,82	24,31	0,33	12,99
250	5,38	3,37	212,00	132,50	8,31	9,26	27,26	30,38	0,40	15,75
300	6,46	4,04	254,40	159,00	9,98	N/D	32,74	N/D	0,48	18,90

Notă: *Raport de zoom: 1.1x*

INFORMAŢII SUPLIMENTARE

1080p

Dimensiunea pe diagonală a ecranului (16:9)	Dimensiunea ecranului (l x î)				Distanţă de proiecţie (D)				Decalaj (Hd)	
	(m)		(inch)		(m)		(picioare)			
	Lăţime	Înălţime	Lăţime	Înălţime	Lat	Tele	Lat	Tele	(m)	(inch)
24,5	0,54	0,31	21,35	12,01	0,80	0,88	N/D	2,89	0,04	1,57
30	0,66	0,37	26,15	14,71	0,98	1,08	N/D	3,54	0,06	2,36
40	0,89	0,5	34,86	19,6	1,31	1,43	4,30	4,69	0,08	3,15
50	1,11	0,62	43,58	24,5	1,63	1,79	5,35	5,87	0,10	3,94
60	1,33	0,75	52,29	29,4	1,96	2,15	6,43	7,05	0,12	4,72
70	1,55	0,87	61,01	34,3	2,29	2,51	7,51	8,23	0,14	5,51
80	1,77	1	69,73	39,2	2,61	2,87	8,56	9,42	0,16	6,30
90	1,99	1,12	78,44	44,1	2,94	3,23	9,65	10,60	0,18	7,09
100	2,21	1,25	87,16	49	3,27	3,58	10,73	11,75	0,19	7,48
120	2,66	1,49	104,59	58,8	3,92	4,30	12,86	14,11	0,24	9,45
150	3,32	1,87	130,74	73,5	4,90	5,38	16,08	17,65	0,30	11,81
180	3,98	2,24	156,88	88,2	5,88	6,45	19,29	21,16	0,36	14,17
200	4,43	2,49	174,32	98,1	6,54	7,17	21,46	23,52	0,40	15,75
250	5,53	3,11	217,89	122,6	8,17	8,96	26,80	29,40	0,50	19,69
300	6,64	3,74	261,47	147,1	9,80	10,75	32,15	35,27	0,59	23,23
306	6,77	3,81	266,70	150	10,00	N/D	32,81	N/D	0,61	24,02

Notă: *Raport de zoom: 1.1x*

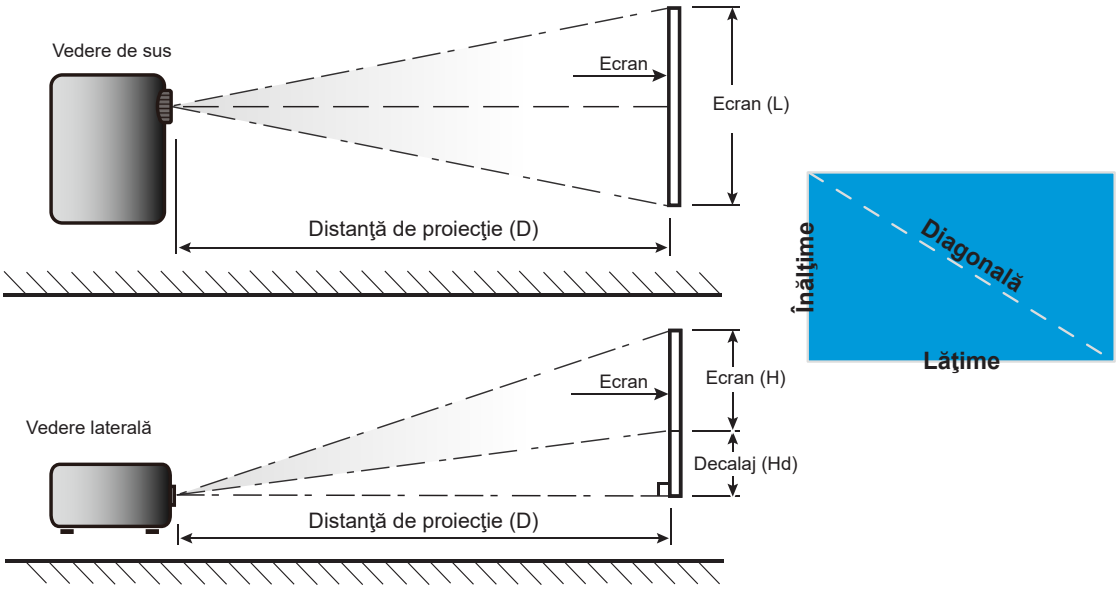

INFORMAŢII SUPLIMENTARE

Dimensiunile proiectorului şi instalarea cu montare pe tavan

1. Pentru a preveni deteriorarea proiectorului, vă rugăm să utilizaţi o placă de montare pe tavan Optoma.
2. Dacă doriţi să utilizaţi un kit de montare pe tavan de la un terţ, asiguraţi-vă că şuruburile utilizate la ataşarea unei plăci de montare la proiector corespund următoarelor specificaţii:

- Tipul şurubului: M4*10mm
- Lungimea minimă a şurubului: 10 mm

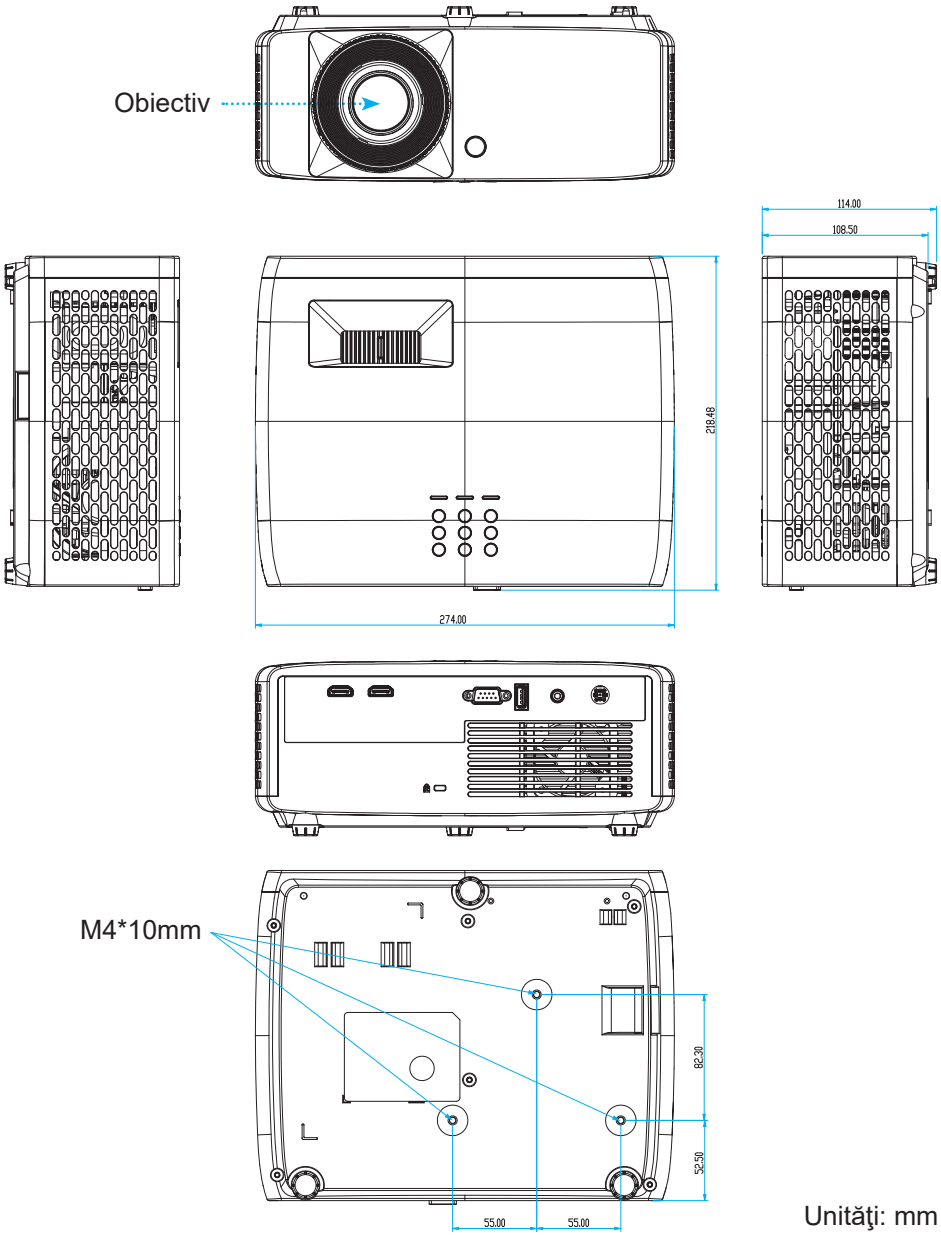

Unităţi: mm

Notă: *Vă rugăm să reţineţi că daunele rezultate din instalarea incorectă vor duce la anularea garanţiei.*

Atentie:

- Dacă achiziţionaţi o placă de montare pe tavan de la altă companie, asiguraţi-vă că utilizaţi dimensiunea corectă a şurubului. Dimensiunea şurubului va varia în funcţie de grosimea plăcii de montare.
- Asiguraţi-vă că menţineţi un spaţiu de cel puţin 10 cm dintre tavan şi partea de jos a proiectorului.
- Evitaţi instalarea proiectorului lângă o sursă de căldură.

INFORMAŢII SUPLIMENTARE

Pentru montarea pe tavan, puteți achiziționa o clemă de cablu cu o lungime de peste 250 mm pentru a fixa adaptorul de curent alternativ, dacă este necesar.

1. Instalați clema de cablu în orificiile desemnate de pe partea inferioară a proiectorului. Apoi așezați adaptorul de curent alternativ în locașul său.

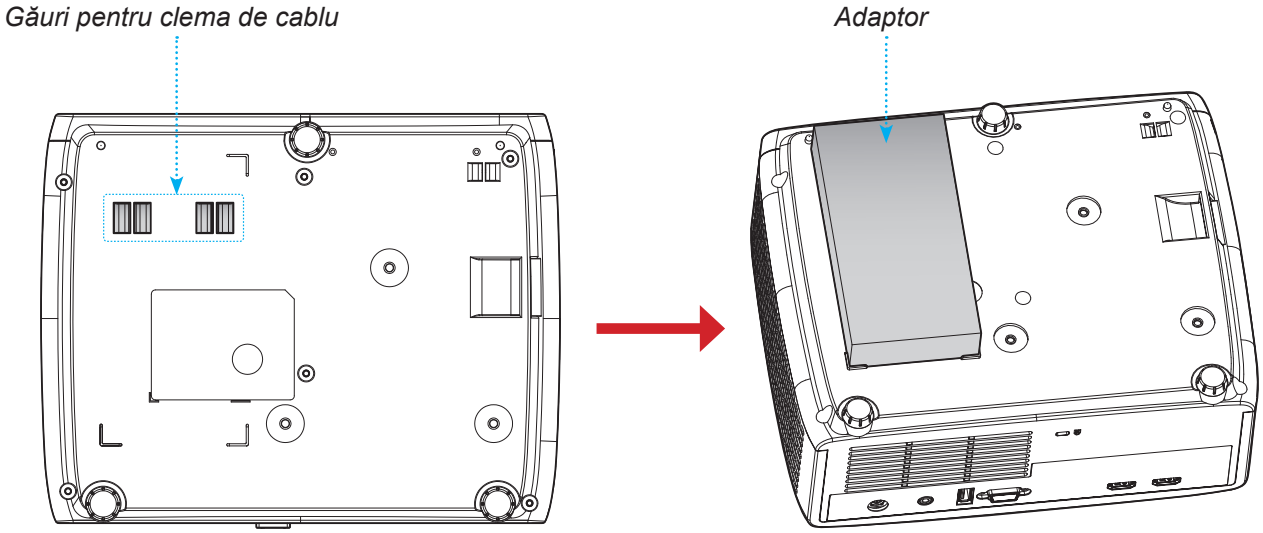

2. Fixați adaptorul de curent alternativ cu ajutorul clemei de cablu.

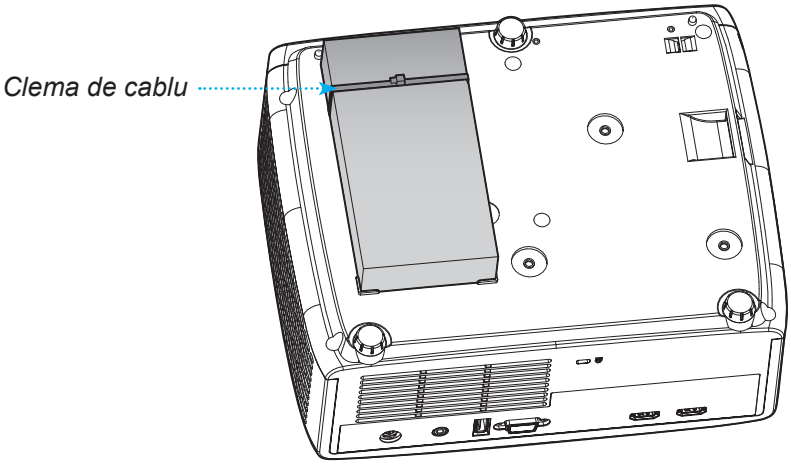

INFORMAŢII SUPLIMENTARE

Coduri telecomandă IR

Tastă		Format NEC	Cod client		Cod tastă		Descriere
			Byte 1	Byte 2	Byte 3	Byte 4	
Alimentare	⏻	Format 1	32	CD	02	FD	Apăsaţi pentru a porni/opri proiectorul.
Aspect ratio	⤡	Format 1	32	CD	64	9B	Apăsaţi pentru a modifica raportul de aspect pentru imaginea afişată.
Sursă	⇥	Format 1	32	CD	C3	3C	Apăsaţi pentru a selecta un semnal de intrare.
Mod	🖵	Format 1	32	CD	5	FA	Apăsaţi pentru a modifica picture mode pentru imaginea afişată.
Patru taste de selectare a direcţiei (Sus)	∧	Format 2	32	CD	11	EE	Utilizaţi pentru a selecta elemente sau a face ajustări în selecţia dumneavoastră.
Patru taste de selectare a direcţiei (Stânga)	<	Format 2	32	CD	10	EF	
Patru taste de selectare a direcţiei (Dreapta)	>	Format 2	32	CD	12	ED	
Patru taste de selectare a direcţiei (Jos)	∨	Format 2	32	CD	14	EB	
Enter	○	Format 1	32	CD	0F	F0	Confirmaţi selecţia elementului.
Setări/Meniul Setări	⚙	Format 1	32	CD	A8	57	Apăsaţi pentru a lansa meniul setări.
Reveniţi	↩	Format 1	32	CD	0D	F2	Apăsaţi pentru a reveni la meniul precedent.
Meniu	≡	Format 1	32	CD	0E	F1	Apăsaţi pentru a afişa sau ieşi din meniurile afişate pe ecran.

INFORMAŢII SUPLIMENTARE

Tastă		Format NEC	Cod client		Cod tastă		Descriere
			Byte 1	Byte 2	Byte 3	Byte 4	
Volum -		Format 2	32	CD	8F	70	Apăsaţi pentru a reduce volumul.
Mut		Format 1	32	CD	52	AD	Apăsaţi pentru opri/porni provizoriu sunetul.
Volum +		Format 2	32	CD	8C	73	Apăsaţi pentru a mări volumul.
Stop Cadru		Format 1	32	CD	06	F9	Apăsaţi pentru a îngheţa imaginea proiectată.
Trapezoid		Format 1	32	CD	7	F8	Apăsaţi pentru a ajusta distorsiunea imaginii cauzată de înclinarea proiectorului.
Mut AV		Format 1	32	CD	03	FC	Apăsaţi pentru a ascunde/reafişa imaginea de pe ecran şi pentru a dezactiva/activa sunetul.

INFORMAŢII SUPLIMENTARE

Depanare

Dacă aveţi o problemă cu proiectorul, vă rugăm să consultaţi următoarele informaţii. Dacă o problemă persistă, vă rugăm să contactaţi distribuitorul local sau centrul de service.

Probleme de imagine

Nu se afişează nimic

- Asiguraţi-vă că toate cablurile şi conexiunile electrice sunt corect conectate după cum este descris în secţiunea „Instalare”.
- Asiguraţi-vă că pinii conectorilor nu sunt îndoiţi sau rupţi.
- Asiguraţi-vă că funcţia „Mut” nu este pornită.

Imaginea este înafara focalizării

- Rotiţi inelul de focalizare în sensul acelor de ceasornic sau în sens contrar până când imaginea este clară şi lizibilă. (Consultaţi pagina *17*).
- Asiguraţi-vă că ecranul de proiecţie este la distanţa necesară faţă de proiector. (Consultaţi paginile *46~47*).

Imaginea este întinsă atunci când se afişează titlul DVD 16:9

- Când redaţi DVD anamorfic sau DVD 16:9, proiectorul va afişa cea mai bună imagine în format 16: 9 pe partea proiectorului.
- Dacă redaţi titlul DVD în format Întindere verticală, vă rugăm să modificaţi formatul la Întindere verticală în OSD-ul proiectorului.
- Dacă redaţi titlul DVD în format 4:3, vă rugăm să modificaţi formatul la 4:3 în OSD-ul proiectorului.
- Vă rugăm să setaţi formatul de afişare ca tip raport de aspect 16:9 (lat) în player-ul DVD.

Imaginea este prea mică sau prea mare.

- Rotiţi maneta de zoom în sensul acelor de ceasornic sau în sens contrar pentru a creşte ori a reduce dimensiunea imaginii proiectate. (Consultaţi pagina *17*).
- Mutati proiectorul mai aproape sau mai departe de ecran.
- Apăsaţi pe „Meniu” pe panoul proiectorului, faceţi salt la „Afisare → Aspect Ratio”. Încercaţi diferite setări.

Imaginea are marginile înclinate:

- Dacă este posibil, repoziţionaţi proiectorul astfel încât să fie centrat pe ecran şi sub limita de jos a acestuia.

Imaginea este inversată

- Selectare "Afisare → Orientarea proiecției" din OSD şi ajustaţi direcţia de proiecţie.

INFORMAŢII SUPLIMENTARE

Alte probleme

Proiectorul nu mai răspunde la niciun control

- Dacă este posibil, opriţi proiectorul, apoi deconectaţi cablul de alimentare şi aşteptaţi cel puţin 20 de secunde înainte de a reconecta alimentarea.

Probleme cu telecomanda

Dacă telecomanda nu funcţionează

- Verificaţi ca unghiul de operare al telecomenzii să se încadreze în limitele de ± 15° faţă de receptorul IR de pe proiector.
- Asiguraţi-vă că nu există obstrucţii între telecomandă şi proiector. Apropiaţi-vă la 6 m (19,7 ft) de proiector.
- Asiguraţi-vă că bateriile sunt introduse corect.
- Înlocuiţi bateriile dacă sunt descărcate.

INFORMAŢII SUPLIMENTARE

Indicatoare de avertizare

Atunci când indicatorii de avertizare (a se vedea mai jos) se aprind sau iluminează intermitent, proiectorul se va închide automat:

- Indicatorul LED „lampă” este aprins roşu şi dacă indicatorul „Pornire” clipeşte roşu.
- Indicatorul „Temp” este aprins roşu şi dacă indicatorul LED „Pornire” clipeşte roşu. Aceasta indică faptul că proiectorul s-a supraîncălzit. În condiţii normale, proiectorul poate fi pornit din nou.
- Indicatorul LED „Temp” clipeşte roşu şi dacă indicatorul LED „Pornire” clipeşte roşu.

Deconectaţi cablul de alimentare de la proiector, aşteptaţi 30 de secunde şi încercaţi din nou. Dacă indicatorul de avertizare se aprinde sau iluminează intermitent, contactaţi cel mai apropiat centru de servicii pentru asistenţă.

Mesaje transmise prin indicatorii LED

Mesaj	LED-ul Power		LED Temperatură	LED Lampă
	(Rosu)	(Albastru)	(Rosu)	(Rosu)
Stare Standby (Cablu de alimentare de intrare)	Lumină continuă			
Pornire (încălzire)		Strălucire (0,5 sec. dezactivat/0,5 sec. activat)		
Pornire şi iluminare lampă		Lumină continuă		
Oprire (răcire)		Strălucire (oprit 0,5 sec/pornit 0,5 sec). Revine la lumina roşie constantă atunci când se opreşte ventilatorul de răcire.		
Eroare (defect lampă)	Strălucire			Lumină continuă
Eroare (Eroare vent.)	Strălucire		Strălucire	
Eroare (temperatură excesivă)	Strălucire		Lumină continuă	

- Oprire:

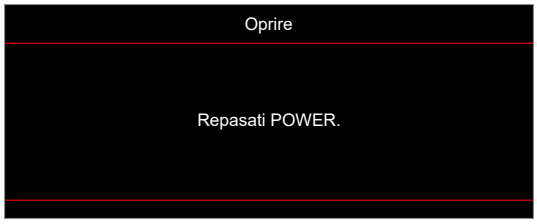

- Atentionare temperatura:

INFORMAŢII SUPLIMENTARE

Specificaţii

Element		Descriere
Tehnologie		• XGA: Texas Instrument DMD, 0,55" S450 DMD • WXGA: Texas Instrument DMD, 0,65" S450 DMD • 1080p: Texas Instrument DMD, 0,65" S600 DMD
Rezoluţie nativă		• XGA: 1024 x 768 • WXGA: 1280 x 800 • 1080p: 1920 x 1080
Obiectiv	Raport proiecție	• XGA: 1,94~2,16 (60" la 2,37m) • WXGA: 1,54~1,72 (60" la 2,37m) • 1080p: 1,48~1,62 (61" la 2,0m)
	F-stop	• XGA/WXGA: 2,41~2,53 • 1080p: 2,5~2,67
	Lungime focală	• XGA: 21,85 ~ 24,01 mm • WXGA: 21,85 ~ 24,00 mm • 1080p: 12,81 ~ 16,74 mm
	Interval zoom	1.1x
Decalaj		• XGA: 115% la 60", toleranță ±5% • WXGA: 100%~112% la 60", toleranță ±5% • 1080p: 100% ~116% la 60", toleranță ±5%
Mărime imagine		• XGA/WXGA: Optimizat la 60” lat la 2,37m • 1080p: Optimizat la 61” lat la 2,0m
Distanţă de proiecţie		• XGA: Cursă a mecanismului de la 1m la 11,8m, interval optimizat optic de la 1m la 10m • WXGA: Cursă a mecanismului de la 1m la 10m, interval optimizat optic de la 1m la 10m • 1080p: Cursă a mecanismului de la 0,8m la 10m, interval optimizat optic de la 1m la 5m
I/Os		• HDMI 1 (HDMI 1.4b [model XGA/WXGA] / HDMI 2.0 [model 1080p]) • HDMI 2 (HDCP 2.0 [model XGA/WXGA] / HDCP 2.2 [model 1080p]) • USB tip A pentru alimentare USB 5V/1,5A • Ieșire audio 3,5 mm • RS232
Culori		1073,4 milioane de culori
Frecvenţă scanare		• Frecvenţă de scanare orizontală: 15KHz ~ 140KHz • Frecvenţă de scanare verticală: 24Hz ~ 120Hz
Difuzor		15W
Consum de putere:		• Mod ECO: 89W (tipic) la 110VAC; 887W la 220VAC • Mod stralucitor: 140W (tipic) la 110VAC; 139W la 220VAC
Curent de intrare		DC 19,5V, 9,23A
Orientarea instalării		Faţă, Spate, Plafon, Sus spate
Dimensiuni(L x A x Î)		• Fără picioare: 274 x 216 x 108,5 mm • Cu picioare: 274 x 216 x 114 mm
Greutate		3,0 ±0,2 kg
Date destre mediu		Operare la 0~40°C, la 80% umiditate (max., fără condens)

Notă: *Toate specificaţiile pot fi modificate fără o notificare prealabilă.*

INFORMAŢII SUPLIMENTARE

Birourile Optoma din întreaga lume

Pentru servicii sau asistenţă vă rugăm să contactaţi oficiul local.

USA
Optoma Technology, Inc.
47697 Westinghouse Drive.
Fremont, Ca 94539

888-289-6786
510-897-8601
services@optoma.com

Canada
Optoma Technology, Inc.
47697 Westinghouse Drive.
Fremont, Ca 94539

888-289-6786
510-897-8601
services@optoma.com

America Latină
Optoma Technology, Inc.
47697 Westinghouse Drive.
Fremont, Ca 94539

888-289-6786
510-897-8601
services@optoma.com

Europa
Unitatea 1, Reţeaua 41, Bourne End Mills
Hemel Hempstead, Herts,
HP1 2UJ, United Kingdom
www.optoma.eu
Tel service: +44 (0)1923 691865

+44 (0) 1923 691 800
+44 (0) 1923 691 888
service@tsc-europe.com

Benelux BV
Randstad 22-123
1316 BW Almere
Ţările de Jos
www.optoma.nl

+31 (0) 36 820 0252
+31 (0) 36 548 9052

Franţa
Bâtiment E
81-83 avenue Edouard Vaillant
92100 Boulogne Billancourt, France

+33 1 41 46 12 20
+33 1 41 46 94 35
savoptoma@optoma.fr

Spania
C/ José Hierro,36 Of. 1C
28522 Rivas VaciaMadrid,
Spania

+34 91 499 06 06
+34 91 670 08 32

Germania
Am Nordpark 3
41069 Mönchengladbach
Germany

+49 (0) 2161 68643 0
+49 (0) 2161 68643 99
info@optoma.de

Scandinavia
Lerpeveien 25
3040 Drammen
Norvegia

+47 32 98 89 90
+47 32 98 89 99
info@optoma.no

PO.BOX 9515
3038 Drammen
Norvegia

Coreea
https://www.optoma.com/kr/

Japonia
https://www.optoma.com/jp/

Taiwan
https://www.optoma.com/tw/

China
Room 2001, 20F, Building 4,
No.1398 Kaixuan Road,
Changning District
Shanghai, 200052, China

+86-21-62947376
+86-21-62947375
www.optoma.com.cn

Australia
https://www.optoma.com/au/