DLP® Projektör

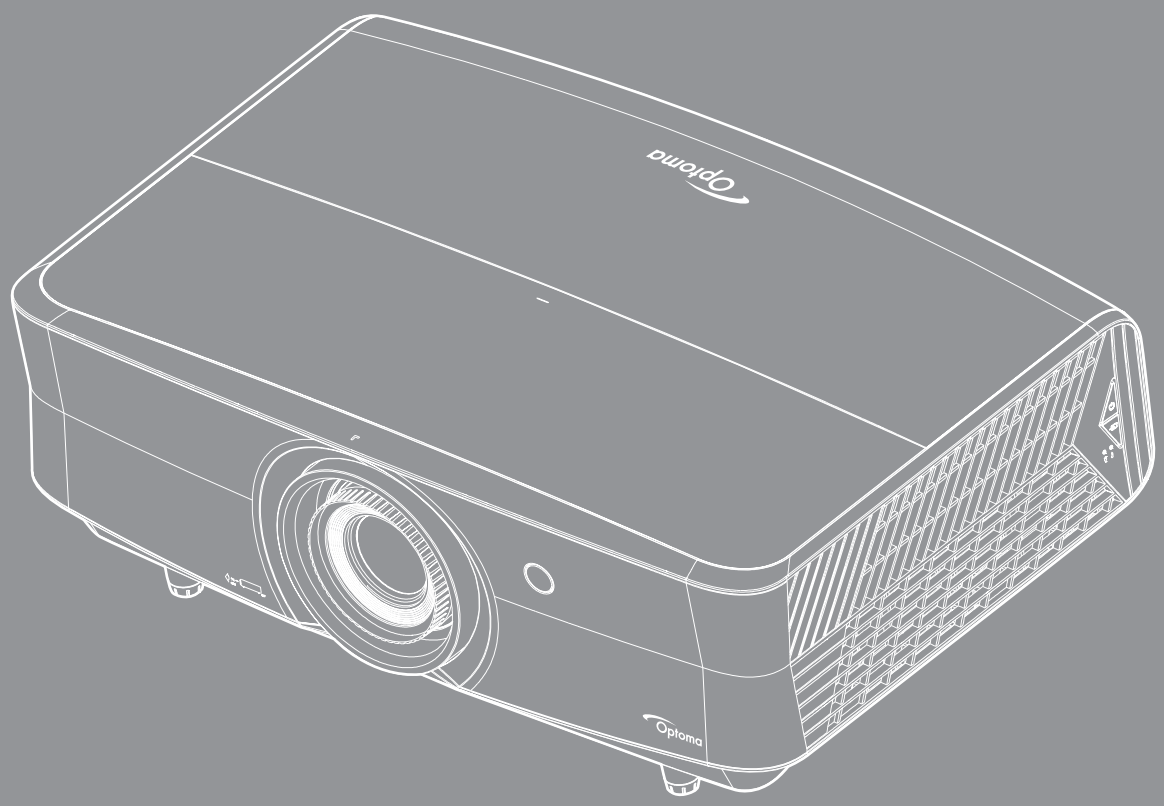

Kullanım Kılavuzu

İÇINDEKILER

GÜVENLİK 4

Önemli Güvenlik Talimatı 4
Lazer Işınımı Güvenliği Bilgileri 5
Lazer Bildirimi 6
3 Boyut Güvenlik Bilgileri 6
Telif Hakkı 6
Sorumluluk Reddi 7
Ticari Marka Tanıma 7
FCC 7
AB ülkeleri için Uyumluluk Bildirimi 7
WEEE 8

GİRİŞ 9

Pakete Genel Bakış 9
Standart aksesuarlar 9
İsteğe bağlı aksesuarlar 9
Ürüne Genel Bakış 10
Bağlantılar 11
Tuş takımı 12
Uzaktan kumanda 13

AYAR VE KURULUM 15

Projektörü kurma 15
Projektöre kaynaklar bağlama 17
Projektör görüntüsünü ayarlama 18
Kumanda kurulumu 20

PROJEKTÖRÜ KULLANMA 22

Projektörü açma / kapatma 22
Bir giriş kaynağı seçme 23
Menü gezintisi ve özellikler 24
Ekran Menüsü ağacı 25
Görüntü ayarları menüsünü görüntüleyin 33
Ekran 3 boyut menüsü 37
En/boy oranı menüsünü görüntüleyin 37
Kenar maskesi menüsünü görüntüleyin 39
Dijital yakınlaştırma menüsünü görüntüleyin 39
Görüntü kaydırma menüsünü görüntüleyin 39
Ses iç hoparlör menüsü 40
Sessiz menüsü 40
Ses düzeyi menüsü 40
Ses girişi menüsü 40
Ses çıkış menüsü 40

Ayar yansıtma menüsü *41*
Ayar filtre ayarları menüsü *41*
Ayar güç ayarları menüsü *41*
Ayar güvenlik menüsü *42*
Ayar test deseni menüsü *42*
Ayar uzaktan kumanda ayarları menüsü *42*
Ayar projektör kimliği menüsü *42*
Ayar 12 V Tetik menüsü *43*
Ayar seçenekler menüsü *43*
Ayar Menüyü sıfırla menüsü *44*
Ağ LAN menüsü *44*
Ağ denetimi menüsü *45*
Ayar Ağ kontrol ayarları menüsü *46*
Bilgi menüsü *51*

BAKIM 52

Toz filtresini takma ve temizleme *52*

EK BILGILER 53

Uyumlu çözünürlükler *53*
Görüntü boyutu ve yansıtma mesafesi *56*
Projektör boyutları ve tavana montaj kurulumu *57*
Kızılötesi uzaktan kumanda kodları *58*
Sorun Giderme *62*
Uyarı göstergeleri *64*
Teknik Özellikler *66*
Optoma küresel ofisleri *67*

GÜVENLİK

	Eşkenar üçgen içerisindeki oklu şimşek işareti, kullanıcıyı, kişilere elektrik çarpması oluşturmaya yetecek boyutta olabilecek, ürünün kutusu içerisinde yalıtılmamış "tehlikeli voltaj"ın varlığı hakkında uyarmak üzere tasarlanmıştır.
	Eşkenar üçgen içerisindeki ünlem işareti, kullanıcıyı, cihazın beraberindeki dokümanlardaki önemli çalıştırma ve bakım (tamir) talimatlarının varlığı hakkında uyarmak üzere tasarlanmıştır.

Lütfen bu kullanıcı kılavuzunda tavsiye edilen tüm uyarılar, önlemler ve bakımı izleyin.

Önemli Güvenlik Talimatı

- Havalandırma açıklıklarını engellemeyin. Projektörün güvenilir biçimde çalışmasını sağlamak ve aşırı ısınmadan korunmak için, projektörün havalandırmanın engellenmediği bir yere kurulması tavsiye edilir. Örnek olarak, projektörü kalabalık bir kafe masası, sofa, yatak, vb. Üzerine kurmayın. Projektörü, hava akımını kısıtlayan bir kitap çantası veya dolabı gibi kapalı yerlere koymayın.
- Yangın ve/veya elektrik çarpması riskini azaltmak için, projektörü yağmur veya neme maruz bırakmayın. Radyatörler, ısıtıcılar, fırınlar veya ısı yayan amplifikatörler gibi ısı kaynaklarının yanına kurmayın.
- Projektörün içine nesne veya sıvıların girmesine izin vermeyin. Yangın veya elektrik çarpması ile sonuçlanabilecek şekilde tehlikeli voltajlara veya kısa devre yapan parçalara değebilirler.
- Aşağıdaki koşullar altında kullanmayın:
  - Aşırı sıcak, soğuk veya nemli ortamlarda.
    (i) Ortam oda sıcaklığının 5°C ~ 40°C aralığında olmasını sağlayın
    (ii) Bağıl nem %10 ~ %85 olmalıdır
  - Aşırı toz ve kire duyarlı alanlarda.
  - Güçlü bir manyetik alan üreten herhangi bir cihaz yanında kullanmayın.
  - Doğrudan güneş ışığında.
- Fiziksel olarak hasar görmüşse veya kötü kullanılmışsa üniteyi kullanmayın. Fiziksel hasar/kötü kullanma şunlar olacaktır (fakat bunlarla sınırlı değildir):
  - Ünite düşürülmüştür.
  - Güç kaynağı kablosu veya fişi hasar görmüştür.
  - Projektörün üstüne sıvı dökülmüştür.
  - Projektör yağmur veya neme maruz kalmıştır.
  - Projektörün içine birşey düşmüştür veya içerisinde birşey gevşektir.
- Projektörü sabit olmayan bir yüzeye yerleştirmeyin. Projektör devrilip yaralanmaya neden olabilir veya projektör hasar görebilir.
- Çalışırken, projektör merceğinden çıkan ışığı engellemeyin. Işık, yanıklara neden olacak veya bir yangın başlatacak şekilde nesneyi ısıtacak ve eritebilecektir.
- Lütfen projektörü açmayın veya sökmeyin, çünkü bu elektrik çarpmasına yol açabilir.
- Üniteyi kendiniz tamir etmeye kalkışmayın. Kapakları açmak veya çıkarmak, sizi tehlikeli voltajlar veya diğer tehlikelere maruz bırakabilir. Lütfen üniteyi tamir için göndermeden önce Optoma'yı arayın.
- Güvenlikle ilgili işaretler için projektörün kutusuna bakın.
- Ünite yalnızca yetkili servis personeli tarafından tamir edilmelidir.
- Yalnızca üretici tarafından belirtilen eklentiler/aksesuarları kullanın.
- Çalışma sırasında projektör merceğine doğrudan bakmayın. Parlak ışık gözlerinize zarar verebilir.
- Bu projektör, ışık kaynağının ömrünü kendisi algılayacaktır.
- Projektörü kapatırken, lütfen gücü kesmeden önce soğutma döngüsünün tamamlandığından emin olun. Projektörün soğuması için 90 saniye bekleyin.
- Ürünü temizlemeden önce kapatın ve güç fişini AC prizinden çekin.
- Ekran muhafazasını temizlemek için hafif deterjanlı yumuşak kuru bir bez kullanın. Üniteyi temizlemek

için aşındırıcı temizleyiciler, cilalar veya çözücüler kullanmayın.

- Ürün uzun süre boyunca kullanılmayacaksa güç fişini AC prizinden sökün.
- Projektörü, titreşime veya darbeye maruz kalabilecek yerlere kurmayın.
- Merceğe çıplak ellerle dokunmayın.
- Depolamadan önce uzaktan kumandadan pili/pilleri çıkarın. Pil/Piller uzun süre uzaktan kumandada bırakılırsa sızıntı yapabilir.
- Projektör performansının kalitesini olumsuz yönde etkileyebileceğinden, projektörü yağ veya sigara dumanının olduğu yerlerden kullanmayın veya depolamayın.
- Standart dışı kurulum projektör performansını etkileyebileceğinden, lütfen doğru yönde projektör kurulumuna uyun.
- Bir anahtarlı uzatma kablosu veya gerilim dalgalanması koruyucu kullanın. Güç kesintileri ve gerilim düşüşleri aygıtlara ciddi zarar verebilir.

Lazer Işınımı Güvenliği Bilgileri

- IEC 62471-5:Ed. 1.0 ile tanımlandığı şekilde bir Risk Grubu 2 LIP olarak uyum hariç 21 CFR 1040.10 ve 1040.11 ile uyumludur. Daha fazla bilgi için bkz. 8 May 2019 tarihli, 57 Sayılı Lazer Bildirimi

IEC 60825-1:2014, EN 60825-1:2014+A11:2021, EN 50689:2021 CLASS 1 CONSUMER LASER PRODUCT RISK GROUP 2, Complies with 21 CFR 1040.10 and 1040.11 except for conformance as a Risk Group 2 LIP as defined in IEC 62471-5:Ed.1.0. For more information see Laser Notice No. 57, dated May 8, 2019.
IEC 60825-1:2014 等級1雷射產品RG2危險等級
IEC 60825-1:2014 1类激光产品RG2危险等级

Aşağıdaki uyarılara uymamak ölümle veya ciddi yaralanmayla sonuçlanabilir.

- Bu projektör yerleşik Sınıf 4 lazer modülüne sahiptir. Parçalarına ayırmak veya üzerinde değişiklik yapmak çok tehlikelidir ve asla denenmemelidir.
- Kullanım kılavuzunda özellikle belirtilmeyen herhangi bir işlem veya ayarlama tehlikeli lazer ışınımına maruz kalma riski ortaya çıkarır.
- Lazer ışınımına maruz kalınmasından dolayı hasara neden olabileceğinden projektörü açmayın veya parçalarına ayırmayın.
- Projektör çalışırken ışına doğrudan bakmayın. Parlak ışık kalıcı göz hasarına neden olabilir.
- Projektörü açarken yansıtma mesafesi içinde hiç kimsenin merceğe bakmadığından emin olun.
- Kontrol, ayarlama veya çalıştırma prosedürünü izlememek lazer ışınımına maruz kalınmasından dolayı hasara neden olabilir.
- Lazere maruz kalma olasılığını önlemek için, önlemler konusundaki açık uyarıları da kapsamak üzere, kuruluma, çalıştırmaya ve bakıma yönelik yönergelere uyun.
- 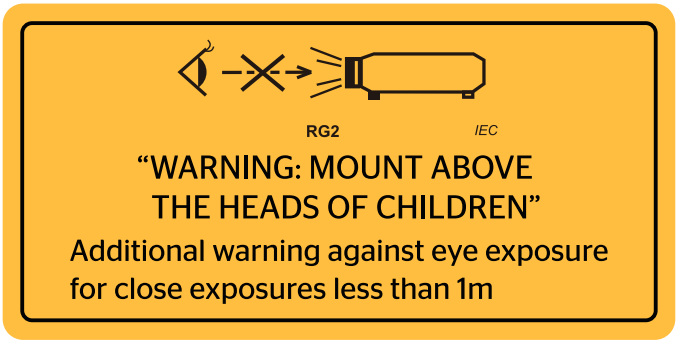

  IEC 60825-1: 2014 Sınıf 1 RG2
  IEC 62471-5:2015 RG2
- Çocukları gözetim altında tutma, doğrudan bakmama ve optik yardımlar kullanmamayla ilgili ek talimatlar.
- Çocukların erişemeyecekleri bir yere kurmayla ilgili ek talimatlar.
- Çocukları gözetim altında tutma ve herhangi bir uzaklıktan projektörün ışınına kesinlikle doğrudan bakmamayla ilgili bildirim.
- Yansıtma lensinin önündeyken projektörü başlatmak için uzaktan kumandayı kullanırken dikkatli olmayla ilgili bildirim.
- Işın içine dürbün veya teleskop gibi optik yardımların kullanımlarından kaçınmayla ilgili kullanıcıya bildirim.
- Herhangi bir parlak ışık kaynağı için geçerli olduğu gibi ışına doğrudan bakmayın, RG2 IEC 62471-5: 2015.
- UYARI: ÇOCUKLARIN KAFALARINDAN DAHA YÜKSEĞE MONTE EDİN. Çocukların göz seviyelerinin üstüne yerleştirmek için bu ürünle tavana montajın kullanılması önerilir.

Lazer Bildirimi

IEC 60825-1:2014: SINIF 1 LAZER ÜRÜNÜ - RİSK GRUBU 2.

Ürün bir tüketici lazer ürünü olarak kullanılmak üzere üretilmiştir ve EN 50689:2021'e uygundur.

SINIF 1 TÜKETİCİ LAZER ÜRÜNÜ

EN 50689:2021

3 Boyut Güvenlik Bilgileri

Siz veya çocuğunuz 3 Boyut işlevini kullanmadan önce lütfen tüm uyarıları ve önlemleri önerildiği gibi izleyin.

Uyarı

Çocuklar ve gençler, 3D olarak izlemeye bağlı sağlık sorunlarına karşı daha savunmasız olabilir ve bu görüntüleri izlerken yakından denetlenmelidirler.

Işığa Duyarlılık Nöbeti Uyarısı ve Diğer Sağlık Riskleri

- Bazı izleyiciler, bazı Projektör filmleri veya video oyunlarının içerdiği yanıp sönen belirli görüntülere veya ışıklara maruz kaldıklarında epilepsi nöbeti veya felç geçirebilirler. Epilepsi veya felç hastasıysanız veya aile geçmişinizde böyle bir hastalık varsa, lütfen 3D işlevini kullanmadan önce bir tıp uzmanına danışın.
- Epilepsi veya felç hastası olmayan veya aile geçmişinde bu hastalıklardan biri bulunmayan kişiler bile, ışığa duyarlılık nöbetlerine yol açabilecek tanısı konmamış bir duruma sahip olabilirler.
- Gebe kadınlar, yaşlılar, ciddi tıbbi durumları olan kişiler, uyku bozukluğu olan veya alkolün etkisi altında bulunan kişiler, ünitenin 3B işlevini kullanmaktan kaçınmalıdırlar.
- Aşağıdaki semptomlardan herhangi birini yaşarsanız, 3D filmleri görüntülemeyi hemen bırakın ve bir tıp uzmanına danışın: (1) görme değişikliği; (2) sersemlik; (3) baş dönmesi; (4) göz veya kas seğirmesi gibi istemdışı hareketler; (5) akıl karışıklığı; (6) bulantı; (7) bilinç kaybı; (8) kasılmalar; (9) kramplar ve/veya (10) yönelim bozukluğu. Çocuklar ve gençler, bu semptomları yaşamaya yetişkinlere göre daha fazla eğilim gösterebilir. Ebeveynler çocuklarını gözlem altında tutmalı ve bu semptomları yaşayıp yaşamadıklarını sormalıdır.
- 3D projeksiyonu izlemek, harekete bağlı mide bulantısı, sonradan oluşan algı etkileri, yönelim bozukluğu, göz yorgunluğu ve düşük duruş stabilitesine de yol açabilir. Kullanıcıların bu etkilerin oluşma ihtimalini azaltmak için sık izlemeye ara vermeleri tavsiye edilir. Gözlerinizde yorgunluk veya kuruluk belirtileri görülüyorsa veya yukarıdaki semptomlardan herhangi birini yaşıyorsanız, bu cihazı kullanmayı hemen bırakın ve semptomlar geçtikten en az otuz dakika sonrasına kadar izlemeye başlamayın.
- 3D projeksiyonu uzun süre boyunca ekrana çok yakın oturarak izlemek, gözlerinize zarar verebilir. İdeal izleme uzaklığı, ekran yüksekliğinin en az üç katı kadar olmalıdır. İzleyicinin gözlerinin ekranla aynı düzeyde olması tavsiye edilir.
- 3D projeksiyonu uzun süre boyunca 3D gözlük takarak izlemek, baş ağrısı veya yorgunluğa yol açabilir. Baş ağrısı, yorgunluk veya baş dönmesi yaşarsanız, 3D projeksiyonu izlemeyi bırakın ve dinlenin.
- 3D gözlüğü 3D projeksiyonu izlemekten başka bir amaçla kullanmayın.
- 3D gözlüğün diğer bir amaçla takılması (normal gözlük, güneş gözlüğü, koruyucu gözlük, vb. gibi) size fiziksel olarak zarar verebilir ve görme duyunuzu zayıflatabilir.
- 3D projeksiyonu izlemek, bazı izleyicilerde yönelim bozukluğuna sebep olabilir. Bu yüzden, 3D PROJEKTÖR'ünüzü açık merdiven boşluklarının, kabloların, balkonların veya takılabileceğiniz, çarpabileceğiniz, kapaklanmanıza sebep olabilecek, kırılabilecek veya üzerine düşebileceğiniz diğer nesnelerin yakınına yerleştirmeyin.

Telif Hakkı

Tüm fotoğrafları, gösterimleri ve yazılımı da kapsayan bu yayım, her hakkı saklı olmak üzere uluslararası telif hakkı yasalarıyla korunmaktadır. Bu kılavuz veya içerdiği herhangi bir malzeme, yazarın yazılı izni olmadan yeniden üretilemez.

© Telif Hakkı 2019

Sorumluluk Reddi

Bu belgedeki bilgiler bildirim yapılmaksızın değiştirilmeye tabidir. Üretici, buradaki içeriklerle ilgili hiçbir sorumluluk veya garanti vermez ve ima edilen her türlü ticarete elverişlilik ya da herhangi bir özel amaca uygunluk garantisini özellikle reddeder. Üretici, herhangi bir kişiye bildirme yükümlülüğü olmadan bu yayımı gözden geçirme ve içeriğini zaman değiştirme hakkını saklı tutar.

Ticari Marka Tanıma

Kensington, ACCO Brand Corporation şirketinin, dünya çapında diğer ülkelerde yayımlanmış kayıtlara ve bekleyen uygulamalara sahip ABD kayıtlı ticari markasıdır.

HDMI, HDMI Logosu ve High-Definition Multimedia Interface, HDMI Licensing LLC. şirketinin Birleşik Devletler ve diğer ülkelerde ticari markaları veya kayıtlı ticari markalarıdır.

DLP®, DLP Link ve DLP logosu, Texas Instruments şirketinin kayıtlı ticari markaları, BrilliantColor™ da ticari markasıdır.

MHL, Mobile High-Definition Link ve MHL Logosu, MHL Licensing, LLC şirketinin ticari markaları veya kayıtlı ticari markalarıdır.

Bu kılavuzda kullanılan tüm diğer ürün adları kendi sahiplerinin mülkiyetidir ve o şekilde tanınır.

FCC

Bu cihaz test edilmiş ve FCC Kurallarının 15. Bölümü uyarınca, B Sınıfı dijital cihazlarla ilgili kısıtlamalara uygun olduğu tespit edilmiştir. Bu kısıtlamalar, evsel tesisatta zararlı parazitlere karşı uygun koruma sağlamak üzere tasarlanmıştır. Bu cihaz radyo frekansı enerjisi oluşturur, kullanır ve yayabilir ve üreticisinin talimatlarına uygun biçimde kurulmaz ve kullanılmazsa, radyo iletişimine zararlı parazitlere neden olabilir.

Ancak, belirli tesisatlarda parazit oluşmayacağına dair bir garanti verilmez. Bu aygıt radyo ve televizyon alıcılarında, cihazın kapatılması ve açılması ile anlaşılacak zararlı parazitlerin oluşmasına neden olursa, kullanıcı aşağıdaki önlemleri uygulayarak parazitleri gidermeyi deneyebilir:

- Alıcı anteni yeniden yönlendirmek veya yeniden konumlandırmak.
- Cihaz ile alıcı arasındaki mesafeyi artırmak.
- Cihazı, alıcının bağlı olduğu devreden farklı bir devredeki çıkış noktasına bağlamak.
- Yardım için bayi veya deneyimli bir radyo / televizyon teknisyenine danışmak.

Uyarı: Blendajlı kablolar

Diğer hesaplama cihazlarına giden tüm bağlantılar, FCC yönetmelikleriyle uyumluluk sağlamak üzere blendajlı kabloları kullanılarak yapılmalıdır.

Dikkat

Üretici tarafından açıkça onaylanmayan değişiklikler veya modifikasyonlar, kullanıcının Federal İletişim Komisyonu tarafından verilen projektörü kullanma yetkisini geçersiz kılabilir.

Çalıştırma Koşulları

Bu aygıt FCC Kurallarının 15. bölümüne uygundur. İşletimi aşağıdaki iki koşula tabidir:

1. Bu cihaz zararlı parazitlere neden olmaz ve

2. Bu cihaz, istenmeyen işletime neden olabilecek parazitler dahil, alınan tüm parazitleri kabul etmelidir.

Uyarı: Kanadalı kullanıcılar

Bu B Sınıfı dijital cihaz Canadian ICES-003 ile uyumludur.

Remarque à l'intention des utilisateurs canadiens

Cet appareil numerique de la classe B est conforme a la norme NMB-003 du Canada.

AB ülkeleri için Uyumluluk Bildirimi

- EMC Direktifi 2014/30/EU (tadiller dahil)
- Düşük Voltaj Direktifi 2014/35/EU
- RED 2014/53/EU (üründe RF işlevi varsa)

WEEE

İmha talimatları

Elden çıkarırken bu elektronik cihazı çöpe atmayın. Kirliliği en aza indirgemek ve global çevrenin korunmasını sağlamak için, lütfen bunu geri dönüştürün.

GİRİŞ

Pakete Genel Bakış

Ambalajından dikkatlice çıkarıp, aşağıdaki standart aksesuarlar kısmında listelenen öğelerin bulunduğunu doğrulayın. İsteğe bağlı aksesuarlar kısmındaki öğelerin bazıları, modele, özelliklere ve satın aldığınız bölgeye bağlı olarak mevcut olmayabilir. Lütfen satın aldığınız yerle kontrol edin. Bazı aksesuarlar bölgeden bölgeye değişiklik gösterebilir.

Garanti kartı yalnızca bazı belirli bölgelerde sağlanır. Ayrıntılı bilgiler için lütfen bayinize danışın.

Standart aksesuarlar

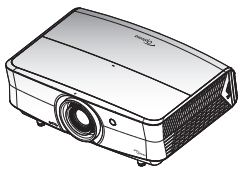

Projektör

Uzaktan kumanda

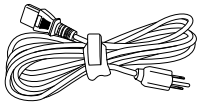

Güç Kablosu

- ☑ Garanti Kartı*
- ☑ Temel Kullanım Kılavuzu
- ☑ Kağıt UM

Dokümantasyon

Not:

- *Uzaktan kumandaya yönelik pil de pakette bulunur.*
- ** Avrupa garanti bilgisi için lütfen www.optoma.com adresini ziyaret edin.*

İsteğe bağlı aksesuarlar

Mercek Kapağı

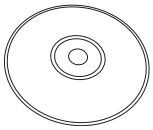

CD kullanım kılavuzu

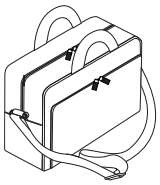

Taşıma Çantası

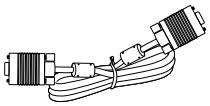

VGA kablosu

Not:

- *İsteğe bağlı aksesuarlar modele, spesifikasyona ve bölgeye bağlı olarak değişiklik gösterir.*

GİRİŞ

Ürüne Genel Bakış

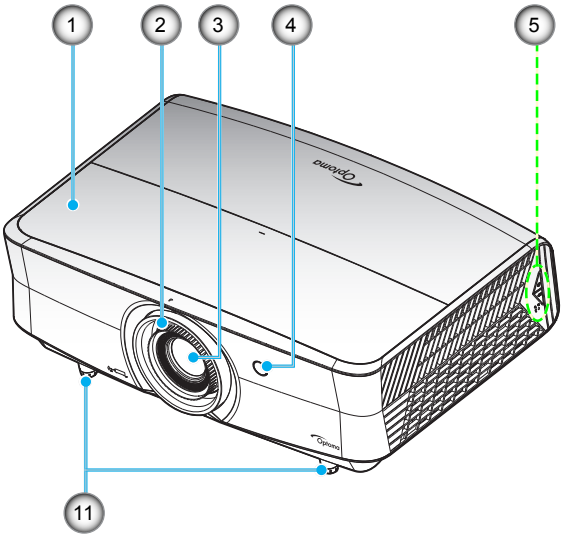

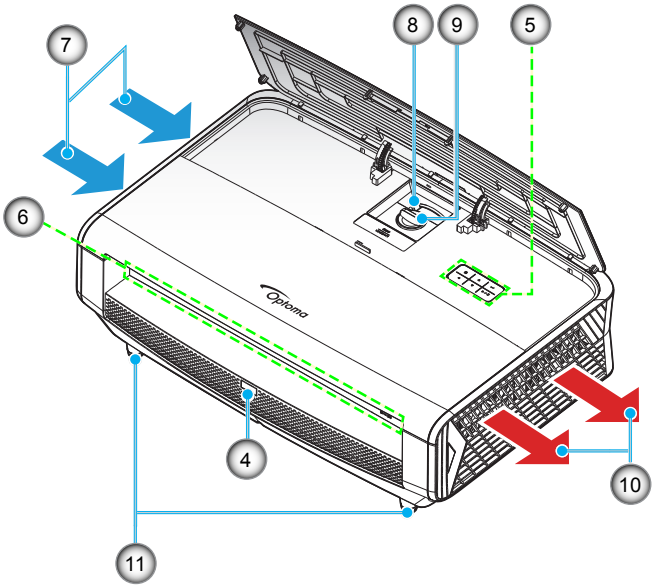

Not:

- *Projektör giriş ve çıkış havalandırmalarını engellemeyin.*
- *Projektörü etrafı kapalı bir yerde çalıştırırken giriş ve çıkış havalandırmaları çevresinde en az 30 cm boşluk bırakın.*

Hayır.	Öğe	Hayır.	Öğe
1.	Üst Kapak	7.	Havalandırma (giriş)
2.	Fokus Halkası	8.	Yakınlaştırma Kolu
3.	Mercek	9.	Mercek Kaydırma Tekeri
4.	IR Receiver	10.	Havalandırma (çıkış)
5.	Tuş takımı	11.	Eğim Ayarı Ayağı
6.	Giriş / Çıkış		

GİRİŞ

Bağlantılar

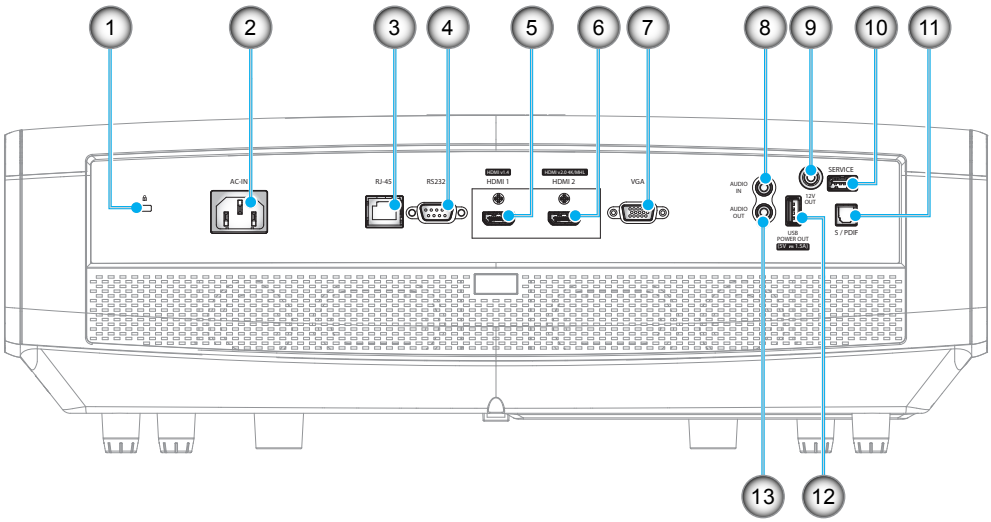

Hayır.	Öğe
1.	Kensington™ Kilitleme Yuvası
2.	Güç Soketi
3.	RJ-45 Bağlayıcı
4.	RS232 Bağlayıcı
5.	HDMI 1 (v1.4) Konektörü
6.	HDMI 2 (v2.0) 4K / MHL Konektörü (*1;*3)
7.	VGA Bağlayıcı

Hayır.	Öğe
8.	AUDIO IN Bağlayıcı
9.	12V OUT Bağlayıcı
10.	Servis Konektörü (*2)
11.	S/PDIF Bağlayıcı
12.	USB Güç Çıkışı (5V⎓1.5A) (*3)
13.	AUDIO OUT Bağlayıcı

Not:

- *(*1)HDMI 2 konektörü HDCP2.2 ve MHL V2.2'yi destekler.*
- *(*2)Bellenim yükseltmesi için.*
- *(*3)MHL ve USB DC5V aternatif olarak açılır. Örneğin, MHL açıkken USB DC 5V kapalıdır veya MHL kapalı iken DC 5V açıktır.*

GİRİŞ

Tuş takımı

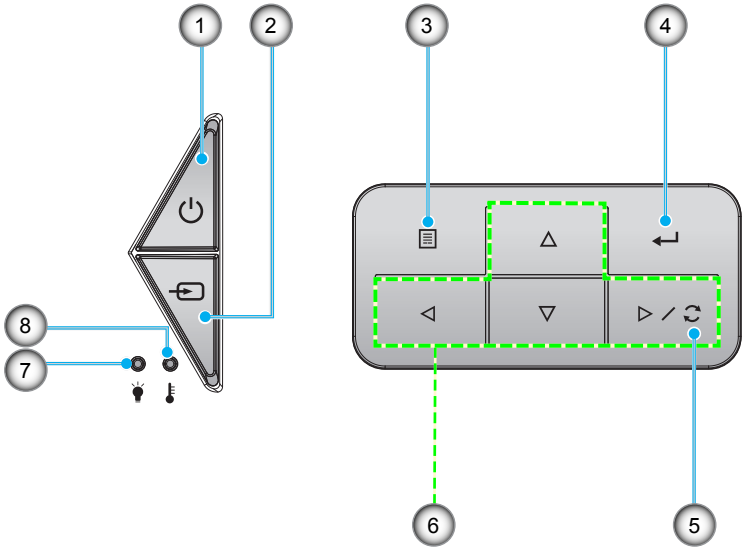

Hayır.	Öğe	Hayır.	Öğe
1.	Güç ve Açık/Bekleme LED'i	5.	Yeniden-senk
2.	Kaynağı	6.	Dört Yönlü Seçme Tuşları
3.	Menü	7.	Lazer LED'i
4.	Giriş	8.	Sıcaklık-LED’i

GİRİŞ

Uzaktan kumanda

Veri Modeli İçin

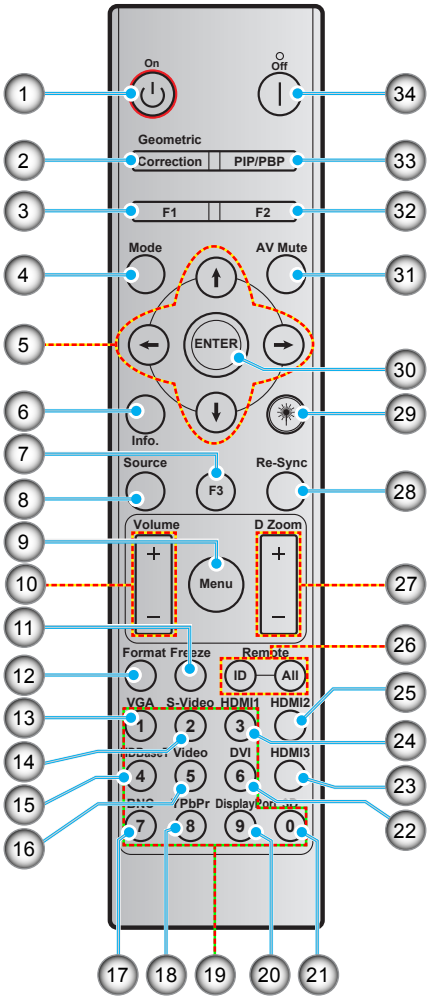

Hayır.	Öğe	Hayır.	Öğe
1.	Güç açık	18.	YPbPr (desteklenmez)
2.	Geometrik Düzeltme	19.	Sayısal tuş takımı (0-9)
3.	İşlev düğmesi (F1) (Atanabilir)	20.	Ekran bağlantı noktası (desteklenmez)
4.	Mod	21.	Üç boyut
5.	Dört yönlü seçme tuşları	22.	DVI (desteklenmez)
6.	Bilgi	23.	HDMI3 (desteklenmez)
7.	İşlev düğmesi (F3) (Atanabilir)	24.	HDMI1
8.	Kaynağı	25.	HDMI2
9.	Menü	26.	Kumanda Kimliği / Kumanda tümü
10.	Ses - / +	27.	Dijital Yakınlaştırma -/+
11.	Dondur	28.	Yeniden-senk
12.	Biçim (En/Boy Oranı)	29.	Lazer (desteklenmez)
13.	VGA	30.	Giriş
14.	S-Video	31.	AV Sessiz
15.	HDBase-T	32.	İşlev düğmesi (F2) (Atanabilir)
16.	Video	33.	PIP/PBP (desteklenmez)
17.	BNC (desteklenmez)	34.	Güç Kapanma

Not: *Bazı tuşlar, bu özellikleri desteklemeyen modeller için işlevsiz olabilir.*

GİRİŞ

Ev Modeli İçin

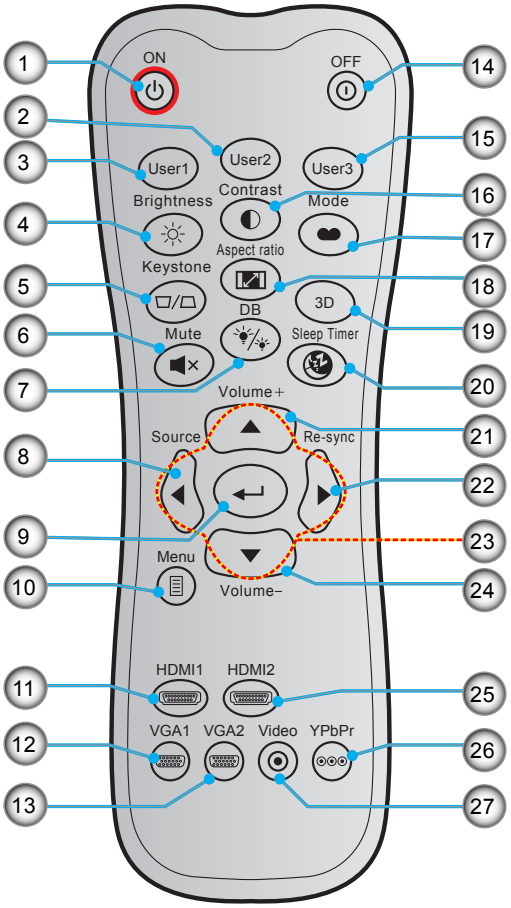

Hayır.	Öğe	Hayır.	Öğe
1.	Güç Açık	15.	Kullanıcı3
2.	Kullanıcı2	16.	Karşıtlık
3.	Kullanıcı1	17.	Görüntü Modu
4.	Parlaklık	18.	En/Boy oranı
5.	Çarpıklık (desteklenmez)	19.	3D Menü Açık / Kapalı
6.	Sessiz	20.	Uyku Zamanlayıcısı
7.	DB (Dinamik Siyah)	21.	Ses +
8.	Kaynağı	22.	Yeniden-senk
9.	Giriş	23.	Dört Yönlü Seçme Tuşları
10.	Menü	24.	Ses -
11.	HDMI1	25.	HDMI2
12.	VGA1	26.	YPbPr (desteklenmez)
13.	VGA2 (desteklenmez)	27.	Video (desteklenmez)
14.	Güç Kapanma		

Not: *Bazı tuşlar, bu özellikleri desteklemeyen modeller için işlevsiz olabilir.*

AYAR VE KURULUM

Projektörü kurma

Projektörünüz, dört olası konumdan birine kurulmak üzere tasarlanmıştır.

Oda yerleşiminiz veya kişisel tercihiniz, seçeceğiniz kurulum konumunu belirleyecektir. Ekranınızın boyutu ve konumunun, uygun prizin konumunun yanı sıra projektörün ve diğer cihazlarınızın konumunu ve birbirlerine olan mesafeyi dikkate alın.

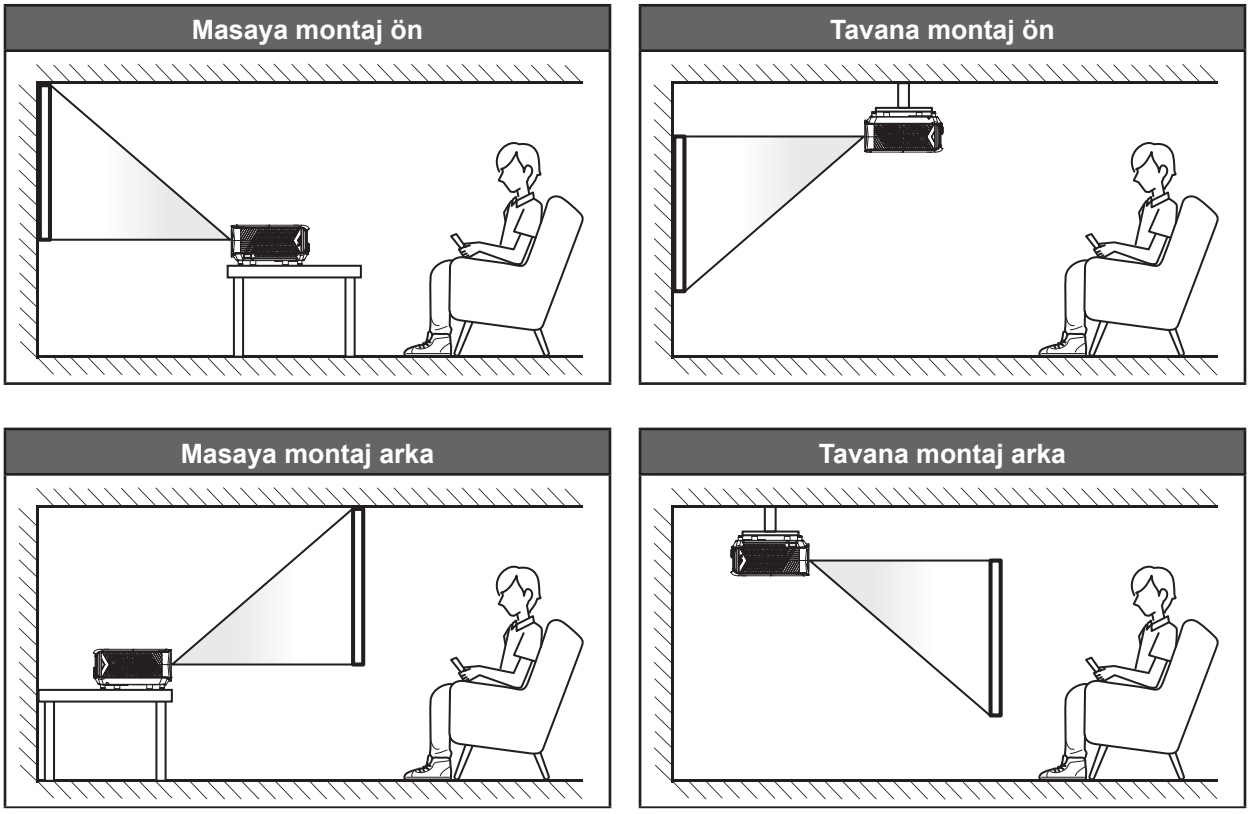

Projektör bir yüzeye düz biçimde ve ekrana 90 derece / dik olarak yerleştirilmelidir.

- Belirli bir ekran boyutuna yönelik projektör konumunun nasıl belirleneceği konusunda lütfen *56*. sayfadaki mesafe tablosuna başvurun.
- Belirli bir mesafeye yönelik ekran boyutunun nasıl belirleneceği konusunda lütfen *56*. sayfadaki mesafe tablosuna başvurun.

Not: *Projektör ekrandan ne kadar uzağa yerleştirilirse, yansıtılan görüntü boyutuyla birlikte dikey sapma da orantılı olarak artar.*

ÖNEMLİ!

Projektörü masa üzeri veya tavana montaj dışında herhangi bir yönelimde çalıştırmayın. Projektör yatay olmalıdır ve ileriye/geriye veya sola/sağa eğilmemelidir. Diğer yönelimler garantiyi geçersiz kılacaktır ve projektör ışık kaynağının veya projektörün kendisinin ömrünü kısaltabilir. Standart dışı kurulum önerisi için lütfen Optoma ile iletişime geçin.

AYAR VE KURULUM

Projektör kurulumu bildirimi

- Havalandırma çıkışı etrafında en az 30 cm boşluk bırakın.

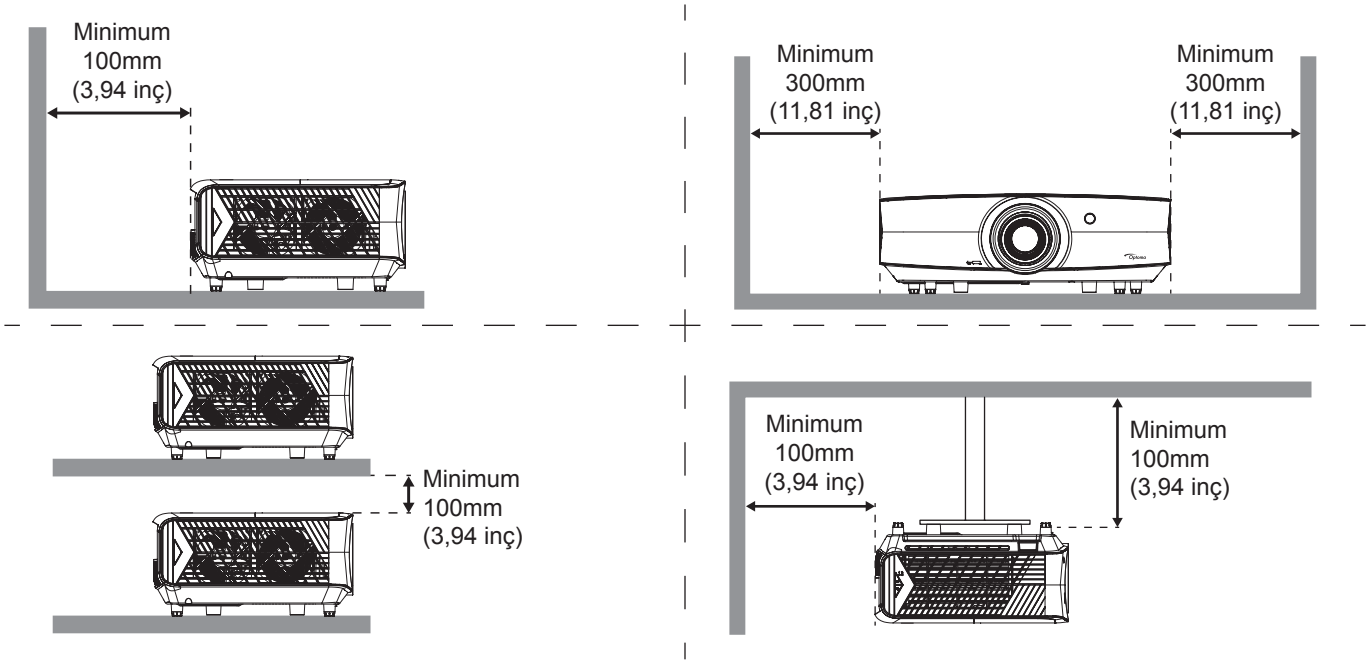

- Havalandırma girişlerinin, havalandırma çıkışından gelen sıcak havayı tekrar içeri çekmediğinden emin olun.
- Projektörü etrafı kapalı bir alanda çalıştırırken, kapalı alan içinde çevreleyen hava sıcaklığının projektörün çalışma sıcaklığını aşmadığından, havalandırma girişi ve çıkışlarının engellenmediğinden emin olun.
- Kapalı alan sıcaklığı kabul edilebilir çalışma sıcaklığı aralığında olsa bile aygıtın kapanmasına neden olabileceğinden, projektörün çıkan havayı tekrar içeri çekmemesini sağlamak için tüm kapalı alanlar onaylı bir termal değerlendirmeyi geçmelidir.

AYAR VE KURULUM

Projektöre kaynaklar bağlama

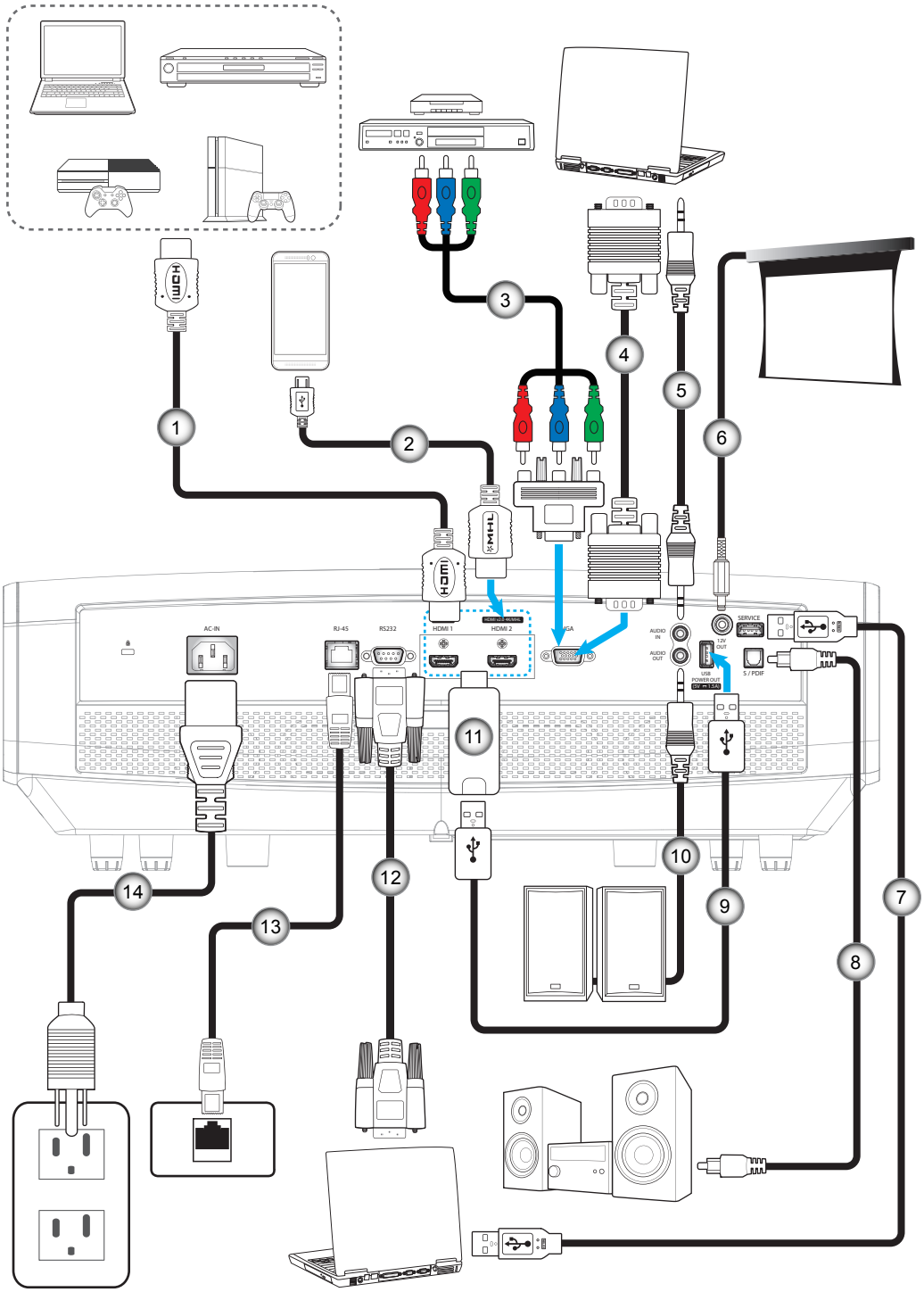

Hayır.	Öğe	Hayır.	Öğe
1.	HDMI Kablosu	8.	S/PDIF Çıkışı Kablosu
2.	HDMI / MHL Kablosu	9.	USB Güç Kablosu
3.	RCA Bileşen Kablosu	10.	Ses Çıkış Kablosu
4.	VGA Giriş Kablosu	11.	HDMI Güvenlik Kilidi
5.	Ses Girişi Kablosu	12.	RS232 Kablosu
6.	12V DC Fişi	13.	RJ-45 Kablosu
7.	USB Kablosu	14.	Güç Kablosu

AYAR VE KURULUM

Projektör görüntüsünü ayarlama

Görüntü yüksekliği

Projektör, görüntü yüksekliğini ayarlamak için yükseltici ayaklar ile donatılmıştır.

1. Projektörün alt tarafında bulunan ayarlamak istediğiniz ayarlanabilir ayağı bulun.
2. Projektörü yükseltmek veya alçaltmak için ayarlanabilir ayağı saat yönünde ya da saat yönünün tersinde döndürün.

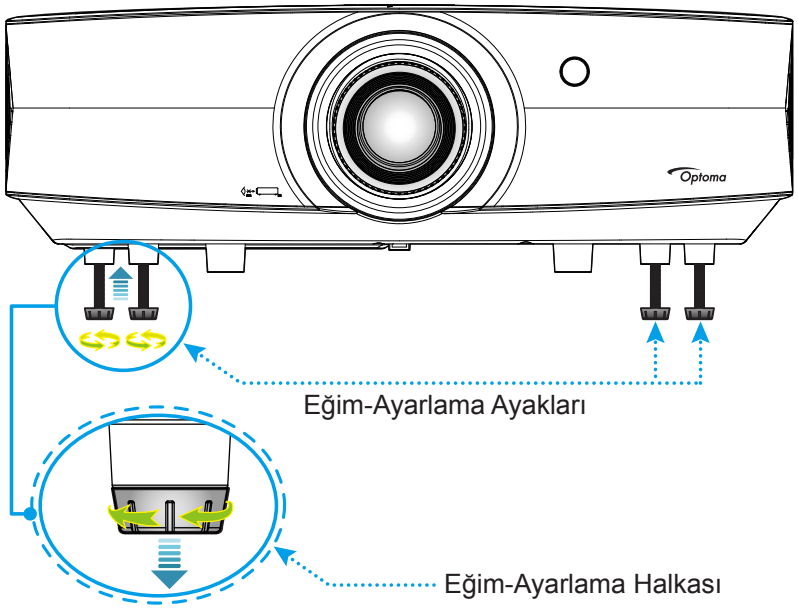

Yakınlaştırma, mercek kaydırma ve odak

- Görüntü boyutunu ve konumunu ayarlamak için aşağıdakileri yapın:

  a. Mandalın kilidini açmak için üst kapağın ortasına sıkıca bastırın. Ardından üst kapağı açın.

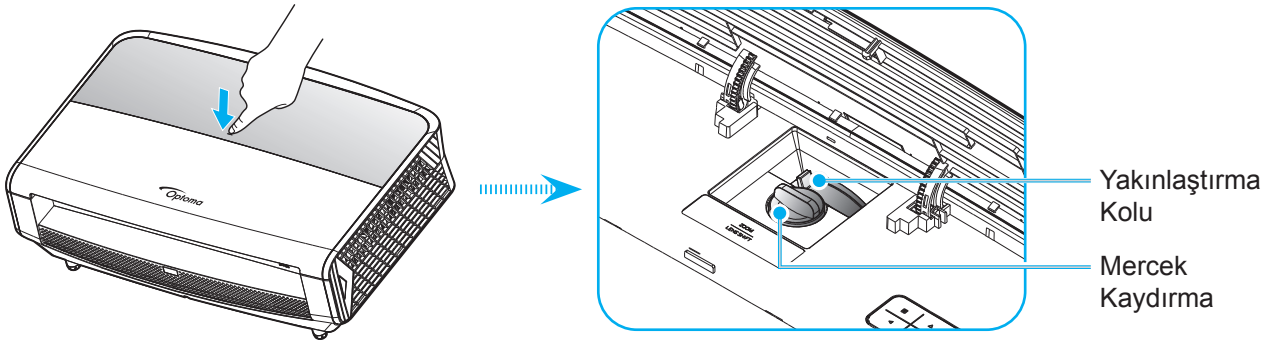

  b. Görüntü boyutunu ayarlamak amacıyla, yansıtılan görüntü boyutunu artırmak veya azaltmak için yakınlaştırma kolunu saat yönünde ya da saat yönünün tersinde döndürün.

  c. Görüntü konumunu ayarlamak amacıyla, yansıtılan görüntünün konumunu dikey olarak ayarlamak için mercek kaydırma tekerini saat yönünde veya saat yönünün tersinde döndürün.

AYAR VE KURULUM

- Odağı ayarlamak için, odak halkasını, görüntü keskin ve okunabilir olana kadar saat yönünde veya saat yönünün tersinde döndürün.

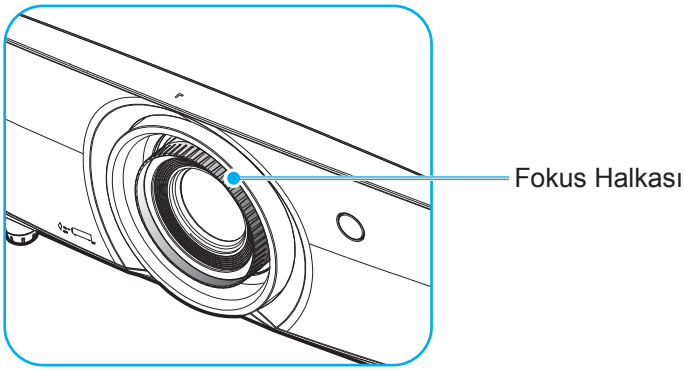

Not: *Projektör 1,3m ila 9,3m mesafede odaklanacaktır.*

AYAR VE KURULUM

Kumanda kurulumu

Pilleri takma / değiştirme

Uzaktan Kumanda için iki adet AAA boy pil birlikte verilmiştir.

1. Uzaktan kumandanın arkasındaki pil kapağını çıkarın.
2. AAA pilleri şekilde gösterildiği gibi pil bölmesine takın.
3. Arka kapağı uzaktan kumandaya geri takın.

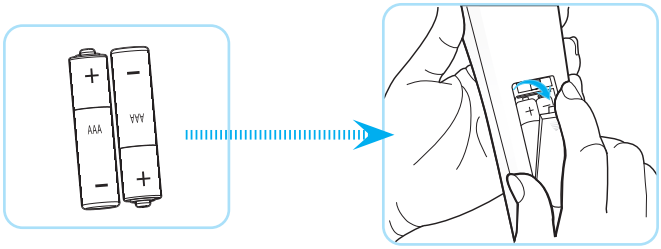

Not: *Yalnızca aynı veya eşdeğer türde pillerle değiştirin.*

DİKKAT

Pillerin yanlış kullanımı, kimyasal akıntıya veya patlamaya neden olabilir. Aşağıdaki talimatları izlediğinizden emin olun.

- Farklı türlerde pilleri karıştırmayın. Farklı türlerde piller, farklı niteliklere sahiptirr.
- Eski ve yeni pilleri karıştırmayın. Eski ve yeni pilleri karıştırmak, yeni pilin ömrünün azalmasına ya da eski pilde kimyasal akıntı oluşmasına sebep olabilir.
- Bittiklerinde pilleri hemen çıkarın. Pillerden akan kimyasallar cilt ile temas ettiklerinde ciltte kızarıklıklara seep olabilir. Eğer herhangi bir kimyasal akıntı bulursanız, bir bez ile iyice silin.
- Bu ürünle birlikte verilen piller, saklama koşulları nedeniyle daha az ömre sahip olabilir.
- Uzaktan kumandayı uzun bir süre boyunca kullanmayacaksanız pillerini çıkarın.
- Pilleri atarken, ülkenizde ya da bölgenizdeki ilgili kanunlara uymalısınız.

Etkili mesafe

Kızılötesi uzaktan kumanda algılayıcı projektörün ön ve arka taraflarında bulunur. Doğru biçimde çalışması için uzaktan kumandayı, projektörün kızılötesi uzaktan kumanda sensörüne dik olarak 30 derecelik açı içinde tuttuğunuzdan emin olun. Uzaktan kumandayla sensör arasındaki mesafe 7 metreden fazla olmamalıdır.

- Uzaktan kumanda ve projektördeki kızılötesi sensörü arasında kızılötesi ışınını kesebilecek hiçbir engel olmadığından emin olun.
- Uzaktan kumandanın kızılötesi ileticisine doğrudan güneş ışığı veya floresan lambası yansımadığından emin olun.
- Lütfen uzaktan kumandayı floresan lambalarından 2 metreden uzak mesafede tutun; aksi halde uzaktan kumanda hatalı çalışabilir.
- Uzaktan kumanda Çevirici Tip floresan lambalara yakın olursa zaman etkisiz olabilir.
- Uzaktan kumanda ve projektör birbirlerine çok kısa mesafede olursa uzaktan kumanda etkisiz olabilir.
- Ekrana yönelttiğinizde, uzaktan kumandadan ekrana olan etkin mesafe 5 metreden kısadır ve kızılötesi ışınları projektöre geri yansıtır. Ancak etkin mesafe ekranlara göre değişebilir.

AYAR VE KURULUM

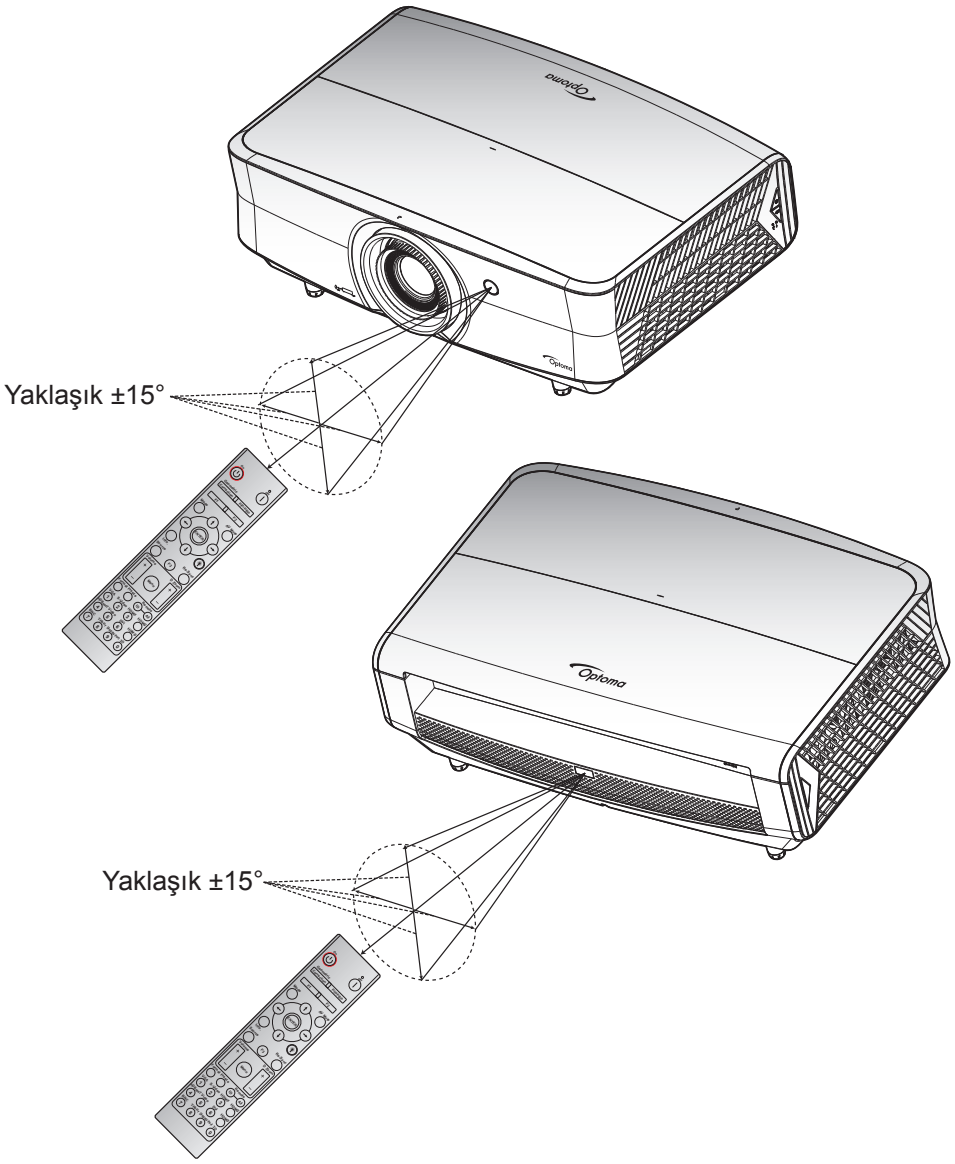

PROJEKTÖRÜ KULLANMA

Projektörü açma / kapatma

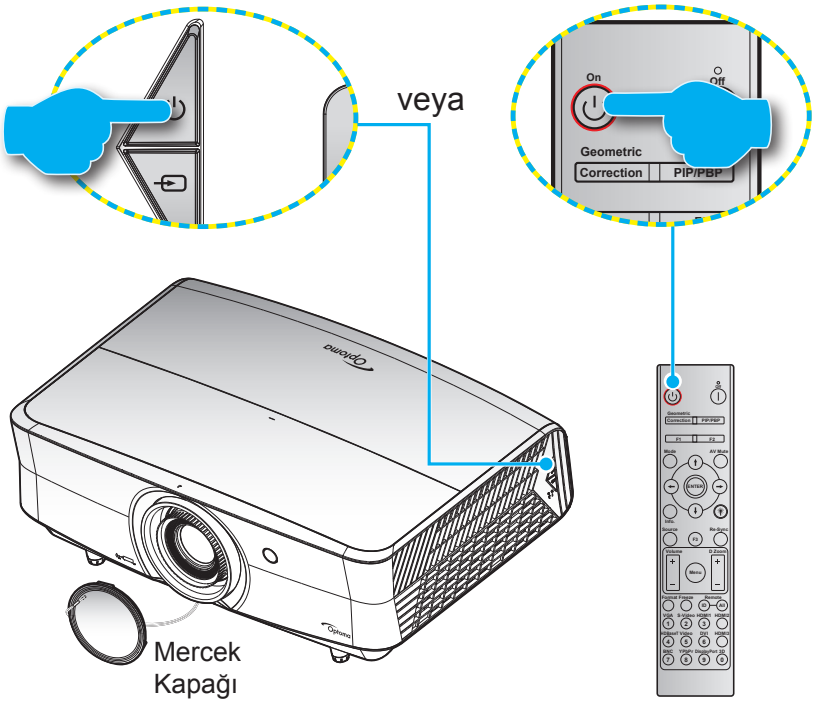

Güç açık

1. Mercek kapağını çıkarın.
2. Güç kablosu ve sinyal/kaynak kablosunu sıkıca takın. Takıldığında, güç LED'i kırmızı yanacaktır.
3. Projektör tuş takımında veya uzaktan kumandada ⏻ düğmesine basarak projektörü açın.
4. Yaklaşık 10 saniye süreyle bir açılış ekranı görünecek ve Güç LED'i mavi renkte yanıp sönecektir.

Not: *Projektör ilk kez açıldığında, tercih ettiğiniz dili, yansıtma yönünü ve diğer ayarları seçmeniz istenecektir.*

Güç Kapanma

1. Projektör tuş takımındaki ⏻ düğmesine veya uzaktan kumandadaki | düğmesine basarak projektörü kapatın.
2. Aşağıdaki mesaj görüntülenecektir:

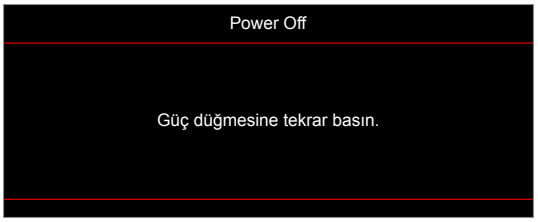

3. Onaylamak için ⏻ veya | düğmesine tekrar basın; aksi takdirde mesaj 15 saniye sonra kaybolacaktır. ⏻ veya | düğmesine ikinci kez bastığınızda projektör kapanacaktır.
4. Soğutma fanları soğutma devri için yaklaşık 10 saniye çalışmaya devam eder ve Güç LED'i mavi renkte yanıp söner. Güç LED'inin sabit kırmızı renkte yanması, projektörün bekleme moduna girdiğini belirtir. Projektörü yeniden açmak isterseniz, soğutma döngüsünü tamamlanıp projektörün bekleme moduna girmesini beklemelisiniz. Bekleme modundayken projektörü açmak için tekrar ⏻ düğmesine basmanız yeterlidir.
5. Güç kablosunu prizden ve projektörden çıkarın.

Not: *Projektörün bir güç kapatma prosedüründen hemen sonra açılması önerilmez.*

PROJEKTÖRÜ KULLANMA

Bir giriş kaynağı seçme

Ekranda görüntülemek istediğiniz, bilgisayar, dizüstü bilgisayar, video oynatıcı vb. bağlı kaynağı açın. Projektör, kaynağı otomatik olarak algılayacaktır. Birden fazla kaynak bağlıysa, istenen girişi seçmek için projektör tuş takımında veya uzaktan kumandada kaynak düğmesine basın.

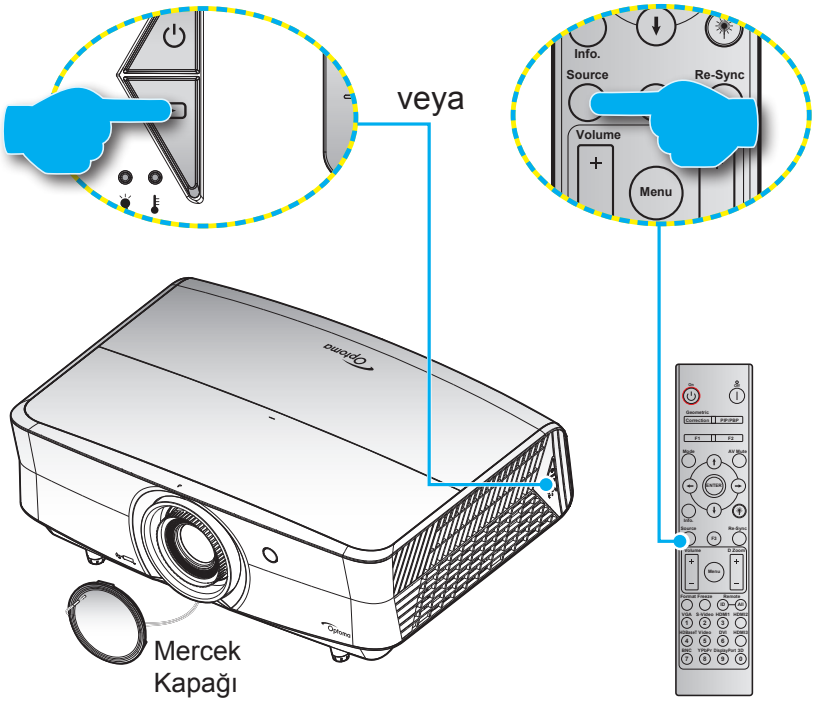

PROJEKTÖRÜ KULLANMA

Menü gezintisi ve özellikler

Projektör, görüntü ayarları yapmanız ve ayarları değiştirmenize imkan veren çok dilli Ekran üzeri Gösterim menülerine sahiptir. Projektör, kaynağı otomatik olarak algılayacaktır.

1. OSD menüsünü açmak için projektör tuş takımındaki ☰ düğmesine veya uzaktan kumandadaki **Menu** düğmesine basın.
2. OSD gösterildiğinde, ana menüden herhangi bir öğe seçmek için ▲▼ tuşlarını kullanın. Belirli bir sayfada seçim yaparken, alt menüye girmek için projektör tuş takımındaki ↵ düğmesine veya uzaktan kumandadaki **Enter** düğmesine basın.
3. Alt menüde istediğiniz öğeyi seçmek için ◀▶ tuşlarını kullanın ve sonra daha fazla ayar görüntülemek için ↵ veya **Enter** düğmesine basın. ◀▶ tuşlarını kullanarak ayarları yapın.
4. Alt menüde ayarlanacak sonraki öğeyi seçin ve yukarıda açıklandığı gibi ayarlayın.
5. Onaylamak için ↵ veya **Enter** düğmesine basın, ekran ana menüye dönecektir.
6. Çıkmak için ☰ veya **Menü** düğmesine tekrar basın. OSD menüsü kapanacak ve projektör yeni ayarları otomatik olarak kaydedecektir.

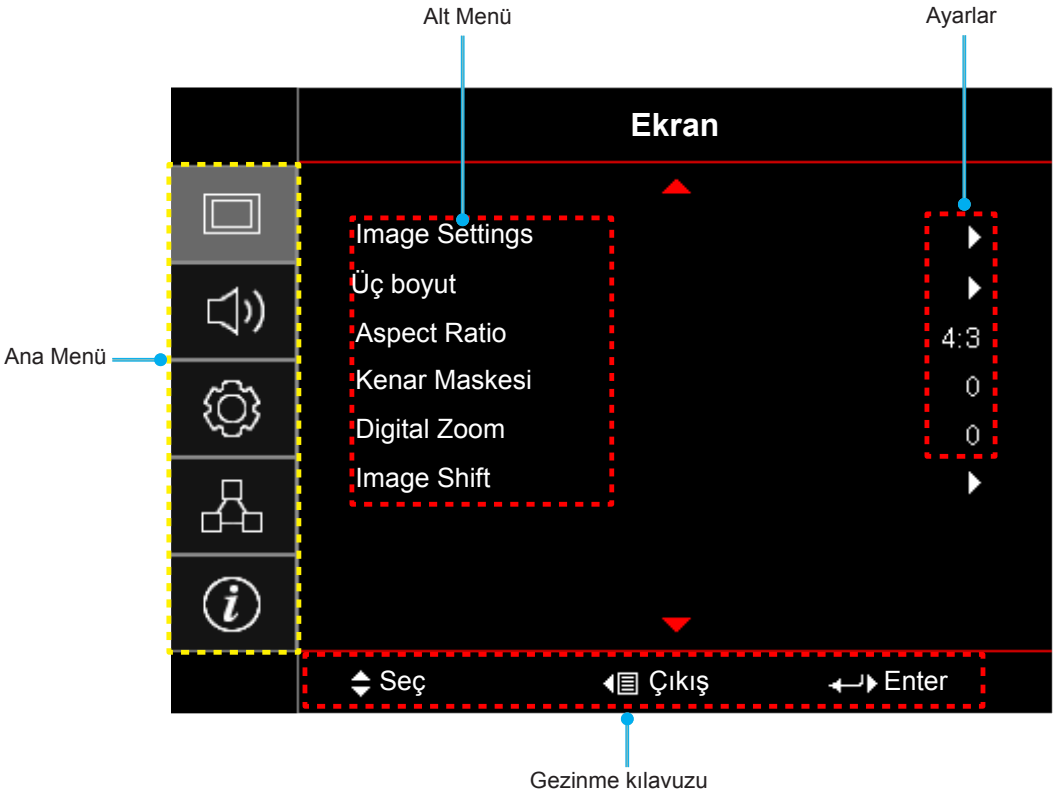

PROJEKTÖRÜ KULLANMA

Ekran Menüsü ağacı

Ana Menü	Alt Menü	Alt Menü 2	Alt Menü 3	Alt Menü 4	Değerler
Ekran	Image Settings	Görüntü Modu			Sunum [Varsayılan]
					Parlak
					HDR
					HLG **Not:** *HLG işlevleri modele göre farklılık gösterir.*
					HDR SIM.
					Sinema
					Oyun
					sRGB
					DICOM SIM.
					HDR2
					Üç boyut
		Duvar Rengi			Kapalı [Varsayılan]
					Karatahta
					Sari Isik
					Yesil Isik
					Mavi Isik
					Pembe
					Gri
		Dinamik Aralık	HDR/HLG		Kapalı
					Auto [Varsayılan]
			HDR Resim Modu		Parlak
					Standart [Varsayılan]
					Film
					Detay
			HLG Resim Modu		Parlak
					Standart [Varsayılan]
					Film
					Detay
		Parlaklık			-50 ~ 50
		Karşıtlık			-50 ~ 50
		Netlik			1 ~ 15
		Renk			-50 ~ 50
		Renk Tonu			-50 ~ 50

Ana Menü	Alt Menü	Alt Menü 2	Alt Menü 3	Alt Menü 4	Değerler
Ekran	Image Settings	Gamm	Film		
			Video		
			Grafik		
			Standart(2.2)		
			1.8		
			2.0		
			2.4		
			2.6		
			Üç boyut		
			Karatahta		
			DICOM SIM.		
		Renk ayarları	BrilliantColor™		1 ~ 10
			Renk Isısı		Sıcak
					Standart
					Cool
					Soğuk
			Color Gamut		Doğal
					HDTV
					Sunum
					Sinema
					Oyun
			CMS	Renk	R [Varsayılan]
					G
					B
					C
					Y
					M
					W
				x offset	-50 ~ 50 [Varsayılan: 0]
				y offset	-50 ~ 50 [Varsayılan: 0]
				Parlaklık	-50 ~ 50 [Varsayılan: 0]
				Sıfırla	İptal Et [Varsayılan]
					Evet
				Çıkış	
			RGB Kazanım/İnce Ayar	Kırmızı Kazanım	-50 ~ 50
				Yeşil Kazanım	-50 ~ 50
				Mavi Kazanım	-50 ~ 50
				Kırmızı İnceayar	0 ~ 100
				Yeşil İnceayar	0 ~ 100
				Mavi İnceayar	0 ~ 100
				Sıfırla	İptal Et [Varsayılan]
					Evet
				Çıkış	

PROJEKTÖRÜ KULLANMA

Ana Menü	Alt Menü	Alt Menü 2	Alt Menü 3	Alt Menü 4	Değerler
Ekran	Image Settings	Renk ayarları	Renk Düzlemi	Renk Düzlemi [HDMI Girişi Değil]	Auto [Varsayılan]
					RGB
					YUV
				Renk Düzlemi [HDMI Girişi]	Auto [Varsayılan]
					RGB (0-255)
					RGB (16-235)
					YUV
		Sinyal	Automatic		Kapalı
					Açık [Varsayılan]
			Frekans		-50 ~ 50 (sinyale bağlıdır) [Varsayılan: 0]
			Faz		0 ~ 31 (sinyale bağlıdır) [Varsayılan: 0]
			Yatay Konum		-50 ~ 50 (sinyale bağlıdır) [Varsayılan: 0]
			Dikey Konum		-50 ~ 50 (sinyale bağlıdır) [Varsayılan: 0]
		UltraDetail			Kapalı
					1
					2
					3
		Parlaklık Modu			DynamicBlack 1
					DynamicBlack 2
					DynamicBlack 3
					Power (Güç = %100/ %95/ %90/ %85/ %80/ %75/ %70/ %65/ %60/ %55/ %50)
		PureEngine	Saf Kontrast		Kapalı
					Açık
			PureColor		Kapalı
					1
					2
					3
					4
					5
			PureMotion		Kapalı
					1
					2
					3
			PureMotion Demoi		Kapalı [Varsayılan]
					H Split
					V Split
		Sıfırla			

PROJEKTÖRÜ KULLANMA

Ana Menü	Alt Menü	Alt Menü 2	Alt Menü 3	Alt Menü 4	Değerler
Ekran	Üç boyut	Üç Boyut Modu			Kapalı [Varsayılan]
					Açık
		3B Senk Dön.			Açık
					Kapalı [Varsayılan]
		Biçim			Auto [Varsayılan]
					SBS
					Top and Bottom
					Frame Sequential
					Çerçeve Paketi
	Aspect Ratio				4:3
					16:9
					LBX
					Süper Geniş
					Doğal
					Auto
	Kenar Maskesi				0 ~ 10 [Varsayılan: 0]
	Digital Zoom				-5 ~ 25 [Varsayılan: 0]
	Image Shift	H			-100 ~ 100 [Varsayılan: 0]
		V			-100 ~ 100 [Varsayılan: 0]
Ses	Dahili hoparlör				Auto [Varsayılan]
					Kapalı
					Açık
	Sessiz				Kapalı [Varsayılan]
					Açık
	Ses				0 ~ 10 [Varsayılan: 5]
	Ses Girişi	HDMI			Varsayılan [Varsayılan]
					Ses Girişi
		HDMI/MHL			Varsayılan [Varsayılan]
					Ses Girişi
	Audio Out				Kapalı [Varsayılan]
					Açık
Ayar	Projeksiyon				Ön [Varsayılan]
					Arka
					Tavan Üst
					Arka Üst
	Filter Settings	Filter Usage Hours			(yalnızca okunur)
		Optional Filter Installed			Evet
					Hayır

PROJEKTÖRÜ KULLANMA

Ana Menü	Alt Menü	Alt Menü 2	Alt Menü 3	Alt Menü 4	Değerler
Ayar	Filter Settings	Filter Reminder			Kapalı
					300hr
					500hr [Varsayılan]
					800hr
					1000hr
		Filter Reset			İptal Et [Varsayılan]
					Evet
	Power Settings	Direkt Açılma			Kapalı [Varsayılan]
					Açık
		Otomatik Kapanma (dak)			0 ~ 180 (5 dakikalık artım) [Varsayılan: 0]
		Uyku Zamanlayıcısı (dak)			0 ~ 990 (30 dakikalık artım) [Varsayılan: 0]
			Acik kalzin		Hayır [Varsayılan]
					Evet
		Güç Modu (Beklemede)			Etkin
					Ekonomik [Varsayılan]
	Güvenlik	Güvenlik			Kapalı
					Açık
		Güvenlik Zamanlayıcısı	Ay		
			Gün		
			Saat		
		Şifreyi Değiştir			
	Test Deseni				Yeşil Izgara
					Eflatun Izgara
					Beyaz Izgara
					Beyaz
					Kapalı
	Kumanda ayarları [uzaktan kumandaya bağlıdır]	IR fonksiyonu			Açık
					Front
					Geri
					Kapalı
		F1			Test Deseni
					Parlaklık
					Karşıtlık
					Uyku Zamanlayıcısı
					Renk Isısı
					Gamm
					Projeksiyon
					MHL

PROJEKTÖRÜ KULLANMA

Ana Menü	Alt Menü	Alt Menü 2	Alt Menü 3	Alt Menü 4	Değerler
Ayar	Kumanda ayarları [uzaktan kumandaya bağlıdır]	F2			Test Deseni
					Parlaklık
					Karşıtlık
					Uyku Zamanlayıcısı
					Renk Isısı
					Gamm
					Projeksiyon
					MHL
		F3			Test Deseni
					Parlaklık
					Karşıtlık
					Uyku Zamanlayıcısı
					Renk Isısı
					Gamm
					Projeksiyon
					MHL
	Projektör Kimliği				00 ~ 99
	12V Tetikleyici				Açık
					Kapalı
	Options	Dil			English [Varsayılan]
					Deutsch
					Français
					Italiano
					Español
					Português
					简体中文
					日本語
					한국어
					Русский
		Menu Settings	Menü Konumu		Sol üst
					Sağ üst
					Merkez [Varsayılan]
					Sol alt
					Sağ alt
			Menu Timer		Kapalı
					5 sn
					10 sn [Varsayılan]
		Oto Kaynak			Kapalı[Varsayılan]
					Açık
		Giriş Kaynağı			HDMI1
					HDMI2/MHL
					VGA

PROJEKTÖRÜ KULLANMA

Ana Menü	Alt Menü	Alt Menü 2	Alt Menü 3	Alt Menü 4	Değerler
Ayar	Options	Yüksek Rakım			Kapalı [Varsayılan]
					Açık
		Display Mode Lock			Kapalı [Varsayılan]
					Açık
		Tuştakımı Kilidi			Kapalı [Varsayılan]
					Açık
		Bilgi Gizleme			Kapalı [Varsayılan]
					Açık
		Logo			Varsayılan [Varsayılan]
					Nötr
		Arkaplan Rengi			Hiçbiri [Varsayılan]
					Mavi
					Kırmızı
					Yeşil
					Gri
	Sıfırla	Reset OSD			İptal Et [Varsayılan]
					Evet
		Reset to Default			İptal Et [Varsayılan]
					Evet
Ağ	LAN	Ağ Durumu			(yalnızca okunur)
		MAC Adresi			(yalnızca okunur)
		DHCP			Kapalı [Varsayılan]
					Açık
		IP Adresi			192.168.0.100 [Varsayılan]
		Alt Ağ Maskesi			255.255.255.0 [Varsayılan]
		Ağ Geçidi			192.168.0.254 [Varsayılan]
		DNS			192.168.0.51 [Varsayılan]
		Sıfırla			
	Control	Crestron			Kapalı
					Açık [Varsayılan] **Not:** *Bağlantı noktası 41794*
		Extron			Kapalı
					Açık [Varsayılan] **Not:** *Bağlantı noktası 2023*
		PJ Link			Kapalı
					Açık [Varsayılan] **Not:** *Bağlantı noktası 4352*
		AMX Device Discovery			Kapalı
					Açık [Varsayılan] **Not:** *Bağlantı noktası 9131*
		Telnet			Kapalı
					Açık [Varsayılan] **Not:** *Bağlantı noktası 23*
		HTTP			Kapalı
					Açık [Varsayılan] **Not:** *Bağlantı noktası 80*

PROJEKTÖRÜ KULLANMA

Ana Menü	Alt Menü	Alt Menü 2	Alt Menü 3	Alt Menü 4	Değerler
Info.	Regulatory				
	Serial Number				
	Source				
	Resolution				00x00
	Refresh Rate				0,00Hz
	Görüntü Modu				
	Güç Modu (Beklemede)				
	Işık Kaynağı Saat				
	Ağ Durumu				
	IP Adresi				
	Projektör Kimliği				00 ~ 99
	Renk Derinliği				**Not:** *12bit 4:2:2*
	Renk formatı				**Not:** *BT.2020 HDR*
	Filter Usage Hours				
	Parlaklık Modu				
	FW Version	SİSTEM			
		LAN			
		MCU			

PROJEKTÖRÜ KULLANMA

Ekran menüsü

Görüntü ayarları menüsünü görüntüleyin

Görüntü Modu

Çeşitli görüntü tipleri için optimize edilen birçok fabrika önayarı vardır.

- **Sunum**: Bu mod, PC ile bağlantılı olarak izleyicilerin önünde gösterim için uygundur.
- **Parlak**: PC girişinden maksimum parlaklık.
- **HDR**: REC.2020 renk dizisi kullanarak en derin siyahlar, en parlak beyazlar ve sinemaya özgü canlı renk için Yüksek Dinamik Aralık (HDR) içeriğini çözer ve görüntüler. HDR özelliği AÇIK olarak ayarlanırsa (ve HDR İçeriği projektöre gönderilirse – 4K UHD Blu-ray, 1080p/4K UHD HDR Oyunlar, 4K UHD Akan Video) bu mod otomatik olarak etkinleştirilecektir. HDR, diğer görüntüleme modlarının renk performansını aşan oldukça doğru renk sağladığından, HDR modu etkinken diğer görüntüleme modları (Sinema, Referans vb.) seçilemez.
- **HLG**: Hibrit Günlük içeriğine sahip HDR filmler için.
- **HDR SIM.**: HDR olmayan içeriği benzetilmiş Yüksek Dinamik Aralıkla (HDR) iyileştirir. HDR olmayan içeriğe (720p ve 1080p Yayın/Kablolu Televizyon, 1080p Blu-ray, HDR olmayan oyunlar vb.) yönelik gama, karşıtlık ve renk doygunluğunu iyileştirmek için bu modu seçin. Bu mod yalnızca HDR olmayan içerikle kullanılabilir.
- **Sinema**: Film izlemeye yönelik en iyi renkleri sağlar.
- **Oyun**: Video oyunlarının keyfini çıkarmak amacıyla parlaklığı ve tepki süresi düzeyini artırmak için bu modu seçin.
- **sRGB**: Standardize doğru renk.
- **DICOM SIM.**: Bu mod, X ışını radyografisi, MR vs. gibi monokrom tıbbi görüntüleri yansıtabilir.
- **HDR2**: Bu mod daha az parlak görüntü üretir, ancak yansıtılan görüntüye daha fazla ayrıntı ekler. Biraz ortam ışığına sahip odalar için uygundur.
- **Üç boyut**: 3B efekt deneyimi için 3B gözlüklerinizin olması gerekir; PC'nizde/taşınabilir aygıtınızda 120 Hz sinyal çıkışlı dörtlü arabellek ekran kartı ve bir 3B Oynatıcı bulunduğundan emin olun.

Duvar Rengi

Duvar rengine göre en uygun duruma getirilmiş bir ekran görüntüsü elde etmek için bu işlevi kullanın. Kapalı, Karatahta, Sari Isik, Yesil Isik, Mavi Isik, Pembe ve Gri arasında seçim yapın.

Dinamik Aralık

4K Blu-ray oynatıcılardan ve akış aygıtlarından video görüntülerken Yüksek Dinamik Aralık (HDR) ayarını ve efektini yapılandırın.

Not: *HDMI1 ve VGA Dinamik Aralık'ı desteklemez.*

➤ **HDR/HLG**

- **Kapalı**: HDR veya HLG işlemlerini kapatın. Kapalı olarak ayarlandığında, projektör HDR veya HLG içeriğinin kodunu ÇÖZMEZ.
- **Auto**: HDR veya HLG sinyalini otomatik olarak algılayın.

➤ **HDR Resim Modu**

- **Parlak**: Daha parlak, daha doygun renkler için bu modu seçin.
- **Standart**: Dengeli sıcak ve soğuk tonlarıyla doğal görünen renkler için bu modu seçin.
- **Film**: İyileştirilmiş ayrıntı ve görüntü netliği için bu modu seçin.
- **Detay**: En iyi renk uyumunu elde etmek için sinyal OETF dönüştürmeden gelir.

➤ **HLG Resim Modu**

- **Parlak**: Daha parlak, daha doygun renkler için bu modu seçin.
- **Standart**: Dengeli sıcak ve soğuk tonlarıyla doğal görünen renkler için bu modu seçin.
- **Film**: İyileştirilmiş ayrıntı ve görüntü netliği için bu modu seçin.
- **Detay**: En iyi renk uyumunu elde etmek için sinyal OETF dönüştürmeden gelir.

Parlaklık

Görüntünün parlaklığını ayarlar.

Karşıtlık

Karşıtlık, resmin en açık ve en koyu kısımları arasındaki farkın derecesini kontrol eder.

Netlik

Görüntünün netliğini ayarlar.

Renk

Bir video görüntüsünü siyah beyazdan tam olarak doymuş renkli hale ayarlar.

Renk Tonu

Kırmızı ve yeşilin renk dengesini ayarlar.

Gamm

Gamma eğri türünü ayarlar. Başlangıç ayarı ve ince ayar tamamlandıktan sonra, görüntü çıkışını optimize etmek için Gamm Ayar adımlarını kullanın.

- **Film**: Ev sineması için.
- **Video**: Video veya televizyon kaynağı için.
- **Grafik**: Bilgisayar / Fotoğraf kaynağı için.
- **Standart(2.2)**: Standartlaştırılmış ayar için.
- **1.8 / 2.0 / 2.4 / 2.6**: Belirli bir bilgisayar / Fotoğraf kaynağı için.
- **Üç boyut**: 3D efektini yaşamak için 3D gözlüklerine gereksiniminiz vardır. Kişisel bilgisayarınızda/ taşınabilir aygıtınızda 120 Hz sinyal çıkışlı dört tamponlu grafik kartı ve yüklü bir 3 Boyut Oynatıcı olduğundan emin olun.
- **Karatahta**: Kara tahtaya (yeşil) yansıtırken optimum renk ayarlarını elde etmek için bu mod seçilmelidir.
- **DICOM SIM.**: Bu mod, X ışını radyografisi, MR vs. gibi monokrom tıbbi görüntüleri yansıtabilir.

Not:

- *Bu seçenekler yalnızca 3 Boyut modu işlevi devre dışı bırakılmışsa kullanılabilir,* ***Duvar Rengi*** *ayarı* ***Karatahta*** *olarak ayarlanmaz ve* ***Görüntü Modu*** *ayarı* ***DICOM SIM.*** *veya* ***HDR*** *olarak ayarlanmaz.*
- ***Görüntü Modu*** *ayarı* ***HDR*** *olarak ayarlanmışsa, kullanıcı* ***Gamm*** *ayarı için yalnızca* ***HDR*** *ayarını seçebilir.*
- *3 Boyut modunda, kullanıcı* ***Gamm*** *ayarı için yalnızca* ***Üç boyut*** *öğesini seçebilir.*
- ***Duvar Rengi*** *ayarı* ***Karatahta*** *olarak ayarlanmışsa, kullanıcı* ***Gamm*** *ayarı için yalnızca* ***Karatahta*** *ayarını seçebilir.*
- ***Görüntü Modu*** *ayarı* ***DICOM SIM.*** *olarak ayarlanmışsa, kullanıcı* ***Gamm*** *ayarı için yalnızca* ***DICOM SIM.*** *ayarını seçebilir.*

PROJEKTÖRÜ KULLANMA

Renk ayarları

Renk ayarlarını yapılandırın.

- **BrilliantColor™**: Bu ayarlanabilir öğe yeni renk işleme algoritmasını ve artışları kullanarak resimde gerçek, daha canlı renkler sağlarken daha yüksek parlaklığı etkin hale getirir.
- **Renk Isısı**: Sıcak, Standart, Cool ve Soğuk arasından bir renk sıcaklığı seçin.
- **Color Gamut**: Doğal, HDTV, Sunum, Sinema ve Oyun. için renk gamı renk aralığını optimize etmek üzere bu menüyü seçin
- **CMS**: Aşağıdaki seçenekleri belirleyin:
  - Renk: x/y kaydırmayı ve parlaklığını ayarlamak için renklerden birini (R/G/B/C/Y/M/W) seçin.
  - x offset: Seçilen rengin x kaydırma değerini ayarlayın.
  - y offset: Seçilen rengin y kaydırma değerini ayarlayın.
  - Parlaklık: Seçilen rengin parlaklık değerini ayarlayın.
  - Sıfırla: “Evet”yı seçerek renk ayarları için fabrika varsayılan ayarlarına geri dönün.
  - Çıkış: "CMS" menüsünden çıkın.
- **RGB Kazanım/İnce Ayar:** Bu ayarlar, bir görüntünün parlaklığını (kazanç) ve karşıtlık (eğilim) yapılandırmayı sağlar.
  - Sıfırla: RGB kazancı/eğilimi için fabrika varsayılan ayarlarına döndürmek üzere “Evet” öğesini seçin.
  - Çıkış: "RGB Kazanım/İnce Ayar" menüsünden çıkın.
- **Renk Düzlemi (yalnızca HDMI dışı giriş)**: Aşağıdakilerin arasından uygun bir renk matrisi türü seçin: Auto, RGB, veya YUV.
- **Renk Düzlemi (yalnızca HDMI giriş)**: Aşağıdakilerin arasından uygun bir renk matrisi türü seçin: Auto, RGB (0-255), RGB (16-235), ve YUV.

Sinyal

Sinyal seçeneklerini ayarlayın.

- **Automatic**: Sinyali otomatik olarak yapılandırın (frekans ve faz öğeleri kullanılamaz duruma gelir). Otomatik ayarı devre dışı bırakılırsa, frekans ve faz öğeleri, ayarların yapılması ve kaydedilmesi için görünür olur.
- **Frekans**: Bilgisayarın grafik kartının frekansı ile uyması için görüntü veri frekansını değiştirir. Bu işlevi yalnızca görüntü dikey titriyorsa kullanın.
- **Faz**: Ekranın sinyal zamanlamasını grafik kartı ile senkronize eder. Eğer görüntü dengesiz görünüyorsa ya da titriyorsa, bunu düzeltmek için bu işlevi kullanın.
- **Yatay Konum**: Görüntünün yatay konumlandırılmasını ayarlayın.
- **Dikey Konum**: Görüntünün dikey konumlandırılmasını ayarlayın.

Not: *Bu menü yalnızca giriş kaynağı RGB/Komponent olduğunda kullanılabilir.*

UltraDetail

Daha iyi algılanan ayrıntılar sağlamak için yansıtılan görüntünün kenarlarını ayarlayın.

Parlaklık Modu

Parlaklık modu ayarlarını yapın.

- **DynamicBlack 1/ DynamicBlack 2/ DynamicBlack 3**: En uygun karşıtlık performansını sağlamak amacıyla resmin parlaklığını otomatik olarak ayarlamak için kullanın.
- **Power**: Parlaklık modu için güç yüzdesini seçin.

PureEngine

PureEngine parametrelerini ayarlayın.

- **Saf Kontrast**: Ekranın parlaklığını, karanlık/aydınlık film sahneleri sırasında olağanüstü ayrıntıyla gösterilecek şekilde otomatik olarak en uygun duruma getirmek için kullanın.
- **PureColor**: Görüntünün canlılığını önemli ölçüde artırmak için kullanın.
- **PureMotion**: Görüntülenen içeriğin doğal hareketini korumak için kullanın.
- **PureMotion Demo**: Bu özellik, ham görüntü ve PureMotion tarafından işlenen görüntü arasındaki görüntü kalitesi farkını görmenizi sağlar. PureMotion ayarlarında yaptığınız değişiklikleri kontrol etmek için bu modu kullanın.

Not: *Bu menü yalnızca bazı modellerde kullanılabilir.*

Sıfırla

Renk ayarları için fabrika varsayılan ayarlarına döndürün.

PROJEKTÖRÜ KULLANMA

Ekran 3 boyut menüsü

Not:

- *Bu projektör, DLP-Link 3 boyut çözümüyle 3 boyut görüntülemeye hazırdır.*
- *Videonuzun keyfini çıkarmadan önce lütfen DLP-Link 3 boyuta yönelik 3 boyut gözlüğünüzü kullandığınızdan emin olun.*
- *Bu projektör HDMI1/HDMI2/VGA bağlantı noktaları aracılığıyla çerçeve sıralı (sayfa çevirme) 3 boyut destekler.*
- *3 boyut modunu etkinleştirmek için giriş çerçeve hızı yalnızca 120Hz olarak ayarlanmalıdır; daha düşük veya yüksek çerçeve hızı desteklenmez.*
- *En iyi performansı elde etmek için 1920 x 1080 çözünürlük önerilir; 3 boyut modunda 4K (3840 x 2160) çözünürlüğün desteklenmediğine lütfen dikkat edin.*

Üç Boyut Modu

3B işlevini etkinleştirmek/devre dışı bırakmak için bu seçeneği kullanın.

Not: *2B ve 3B kaynaklar PJ'ye aynı anda girerse hayalet görüntü 2B kaynağında görünürse manüel olarak 3B işlevini kapattığınızdan emin olun.*

3B Senk Dön.

3B Senk Dön. işlevini etkinleştirmek/devre dışı bırakmak için bu seçeneği kullanın.

Biçim

Uygun üç boyut biçimli içeriği seçmek için bu seçeneği kullanın.

- **Auto**: Bir 3B tanımlama sinyali algılandığında, 3D biçimi otomatik olarak seçilir.
- **SBS**: 3B sinyali "Yan Yana" biçimde görüntüler.
- **Top and Bottom**: 3B sinyalini "Top and Bottom" biçiminde görüntüleyin.
- **Frame Sequential**: 3B sinyalini "Frame Sequential" biçiminde görüntüleyin.
- **Çerçeve Paketi**: 3B sinyalini "Çerçeve Paketi" biçiminde görüntüleyin.

En/boy oranı menüsünü görüntüleyin

Aspect Ratio

Görüntülenen görüntünün en/boy oranını aşağıdaki seçenekler arasından seçin:

- **4:3**: Bu biçim, 4:3 giriş kaynakları içindir.
- **16:9**: Bu biçim HDTV gibi 16:9 giriş kaynakları ve DVD geliştirilmiş Geniş Ekran TV içindir.
- **LBX**: Bu biçim, 16x9 dışı, sinemaskop kaynak içindir ve tam çözünürlükte 2,35:1 en/boy oranını göstermek için harici 16x9 mercek kullanıyorsanız geçerlidir.
- **Süper Geniş**: Ekranın üst ve alt kısımlarında siyah çubuklar olmadan hem 16:9 hem de 2,35:1 en boy oranlı filmleri görüntülemek için bu özel 2,0:1 en boy oranını kullanın.
- **Doğal**: Bu biçim, orijinal görüntüyü hiç ölçekleme olmadan gösterir.
- **Auto**: Uygun ekran biçimini otomatik olarak seçer.

PROJEKTÖRÜ KULLANMA

Not:

- *LBX modu hakkında ayrıntılı bilgiler:*
  - *Bazı Mektup Kutusu Biçimli DVD'ler 16x9 TV'ler için geliştirilmemiştir. Bu durumda, görüntü 16:9 modunda görüntülendiğinde doğru görünmez. Bu durumda, DVD'yi izlemek için lütfen 4:3 modunu kullanmayı deneyin. İçerik 4:3 değilse, 16:9 gösteriminin etrafında siyah çubuklar olacaktır. Bu içerik türü için 16:9 ekranda görüntüyü tam doldurmak üzere LBX modunu kullanabilirsiniz.*
  - *Harici anamorfik mercek kullanırsanız, bu LBX modu, 16x9 Gösterimi için geliştirilmiş anamorfik genişliği destekleyen geniş 2,35:1 görüntüyü izlemenize de olanak tanır (Anamorfik DVD ve HDTV film kaynağı dâhil). Bu durumda, hiç siyah çubuk olmaz. Işık kaynağı gücü ve dikey çözünürlük tam olarak kullanılır.*
- *Süper geniş biçimi kullanmak için aşağıdakileri yapın:*
  - *a) Ekran en/boy oranını 2,0:1 olarak ayarlayın.*
  - *b) "Süper Geniş" biçimini seçin.*
  - *c) Projektör görüntüsünü ekranda doğru biçimde hizalayın.*

4D UHD ölçeklendirme tablosu:

16:9 ekran	480i/p	576i/p	720p	1080i/p	2160p
4x3	2880 x 2160'e ölçekleyin.				
16x9	3840 x 2160'e ölçekleyin.				
LBX	3840 x 1620'a ölçeklendirin, ardından gösterilecek merkez 3840 x 2160 görüntüyü elde edin.				
Doğal mod	- 1:1 eşleme ortalanmış. - Hiçbir ölçeklendirme yapılmayacaktır; görüntü, giriş kaynağı temelindeki çözünürlükle görüntülenir.				
Auto	- Kaynak 4:3 biçimindeyse, ekran tipi 2880 x 2160 çözünürlüğüne ölçeklendirilecektir. - Kaynak 16:9 biçimindeyse, ekran tipi 3840 x 2160 çözünürlüğüne ölçeklendirilecektir. - Kaynak 15:9 biçimindeyse, ekran tipi 3600 x 2160 çözünürlüğüne ölçeklendirilecektir. - Kaynak 16:10 biçimindeyse, ekran tipi 3456 x 2160 çözünürlüğüne ölçeklendirilecektir.				

4D UHD otomatik eşleme kuralı:

Auto	Giriş çözünürlüğü		Otomatik/Ölçek	
	Yatay çözünürlük	Dikey çözünürlük	3840	2160
4:3	640	480	2880	2160
	800	600	2880	2160
	1024	768	2880	2160
	1280	1024	2880	2160
	1400	1050	2880	2160
	1600	1200	2880	2160
Geniş Dizüstü	1280	720	3840	2160
	1280	768	3600	2160
	1280	800	3456	2160
SDTV	720	576	2700	2160
	720	480	3240	2160
HDTV	1280	720	3840	2160
	1920	1080	3840	2160

PROJEKTÖRÜ KULLANMA

Kenar maskesi menüsünü görüntüleyin

Kenar Maskesi

Video kaynağının kenarındaki video şifreleme parazitini kaldırmak için bu işlevi kullanın.

Dijital yakınlaştırma menüsünü görüntüleyin

Digital Zoom

Projeksiyon ekranındaki görüntüyü küçültmek veya büyütmek için kullanın.

Görüntü kaydırma menüsünü görüntüleyin

Image Shift

Yansıtılan görüntünün konumunu yatay (H) veya dikey (V) olarak ayarlayın.

PROJEKTÖRÜ KULLANMA

Ses menüsü

Ses iç hoparlör menüsü

Dahili hoparlör

Sesi geçici olarak kapatmak için bu seçeneği kullanın.

- **Auto:** Projektöre bir harici hoparlör bağlandığında iç hoparlörü otomatik olarak kapatmak için “Auto” seçimini yapın
- **Açık:** İç hoparlörü açmak için “Açık” seçimini yapın.
- **Kapalı:** İç hoparlörü kapatmak için “Kapalı” seçimini yapın.

Sessiz menüsü

Sessiz

Sesi geçici olarak kapatmak için bu seçeneği kullanın.

- **Açık:** Sessiz işlevini açmak için “Açık” seçimini yapın.
- **Kapalı:** Sessiz işlevini kapatmak için “Kapalı” seçimini yapın.

Not: *“Sessiz” işlevi hem dahili hem harici hoparlör ses düzeyini etkiler.*

Ses düzeyi menüsü

Ses

Ses düzeyini ayarlayın.

Ses girişi menüsü

Ses Girişi

Video kaynakları için şu şekilde ses girişi bağlantı noktasını seçin:

- **HDMI:** Varsayılan veya Ses Girişi.
- **HDMI/MHL:** Varsayılan veya Ses Girişi.

Ses çıkış menüsü

Audio Out

Ses çıkışı işlevini etkinleştirin veya devre dışı bırakın.

PROJEKTÖRÜ KULLANMA

Ayar menüsü

Ayar yansıtma menüsü

Projeksiyon

Ön, arka, tavan üst ve arka üst arasından tercih edilen projeksiyonu seçin.

Ayar filtre ayarları menüsü

Filter Usage Hours

Filtre zamanını gösterir.

Optional Filter Installed

Uyarı mesajı ayarını yapın.

- **Evet:** 500 saatlik kullanımdan sonra uyarı mesajı görüntüler.

Not: *“Filter Usage Hours / Filter Reminder / Filter Reset” yalnızca “Optional Filter Installed”, “Evet” iken görüntülenir.*

- **Hayır:** Uyarı mesajını kapatır.

Filter Reminder

Filtreyi değiştirme mesajı gösterildiğinde, uyarı mesajını göstermek veya gizlemek için bu işlevi seçin. Kullanılabilir seçenekler arasında Kapalı, 300hr, 500hr, 800hr ve 1000hr bulunur.

Filter Reset

Toz filtresini değiştirdikten veya temizledikten sonra, toz filtresi sayacını sıfırlayın.

Ayar güç ayarları menüsü

Direkt Açılma

"Açık"ı seçerek Doğrudan Güç modunu etkinleştirin. Projektör, AC gücü verildiğinde, projektörün tuş takımındaki ya da uzaktan kumandadaki "Güç" düğmesine basmaya gerek kalmadan otomatik olarak açılacaktır.

Otomatik Kapanma (dak)

Zamanlayıcı geri sayım aralığını ayarlar. Projektöre gönderilen bir sinyal olmadığında geri sayım zamanlayıcısı başlayacaktır. Geri sayım bittiğinde projektör otomatik olarak kapanacaktır (dakika olarak).

Uyku Zamanlayıcısı (dak)

Uyku Zamanlayıcısı yapılandırın.

- **Uyku Zamanlayıcısı (dak):** Zamanlayıcı geri sayım aralığını ayarlar. Projektöre sinyal gönderilsin ya da gönderilmesin geri sayım zamanlayıcısı başlayacaktır. Geri sayım bittiğinde projektör otomatik olarak kapanacaktır (dakika olarak).

  Not: *Projektör her kapatıldığında Uyku Zamanlayıcı sıfırlanır.*

- **Acik kalzin:** Uyku Zamanlayıcısı acik kalzin olarak ayarlamak için işaretleyin.

Güç Modu(Beklemede)

Güç modu ayarını yapın.

- **Etkin:** Normal beklemeye dönmek için “Etkin” öğesini seçin.
- **Ekonomik:** Güç dağılımından < 0,5 W oranında tasarruf etmek için "Ekonomik" öğesini seçin.

PROJEKTÖRÜ KULLANMA

Ayar güvenlik menüsü

Güvenlik

Projektörün kullanımından önce bir şifre istemek için bu işlevi etkinleştirin.

- **Açık:** Projektör açıldığında güvenlik doğrulamasını kullanmak için "Açık" öğesini seçin.
- **Kapalı:** Projektörü şifre doğrulaması olmadan açabilmek için "Kapalı" öğesini seçin.

Güvenlik Zamanlayıcısı

Projektörün kullanabileceği saat miktarını ayarlamak için zaman (Ay/Gün/Saat) işlevini seçebilirsiniz. Bu zaman geldiğinde parolayı tekrar girmeniz istenecektir.

Şifreyi Değiştir

Projektör açılırken sorulan şifreyi ayarlamak veya değiştirmek için kullanın.

Ayar test deseni menüsü

Test Deseni

Test desenini yeşil ızgara, eflatun ızgara, beyaz ızgara, beyaz olarak seçin veya bu işlevi devre dışı bırakın (kapalı).

Ayar uzaktan kumanda ayarları menüsü

IR fonksiyonu

IR fonksiyonu ayarını yapın.

- **Açık:** "Açık" seçimi yapıldığında, projektör üst ve ön kızılötesi alıcılardan uzaktan kumandayla çalıştırılabilir.
- **Front:** “Front” seçimi yapıldığında, projektör ön kızılötesi alıcıdan uzaktan kumandayla çalıştırılabilir.
- **Geri:** “Geri” seçimi yapıldığında, projektör arka kızılötesi alıcıdan uzaktan kumandayla çalıştırılabilir.
- **Kapalı:** “Kapalı” ayarı seçildiğinde projektör uzaktan kumandayla çalıştırılamaz. "Kapalı"yı seçerek Tuş Takımı tuşlarını kullanabileceksiniz.

F1/F2/F3

F1, F2 veya F3 özelliği için varsayılan işlevi Test Deseni, Parlaklık, Karşıtlık, Uyku Zamanlayıcısı, Renk Isısı, Gamm, Projeksiyon veya MHL arasından atayın.

Ayar projektör kimliği menüsü

Projektör Kimliği

Kimlik tanımı menü aracılığıyla ayarlanabilir (0-99 aralığında) ve kullanıcının RS232 komutu kullanarak bağımsız bir projektörü kontrol etmesine olanak tanır.

PROJEKTÖRÜ KULLANMA

Ayar 12 V Tetik menüsü

12V Tetikleyici

Tetikleyiciyi etkinleştirmek veya devre dışı bırakmak için bu işlevi kullanın.

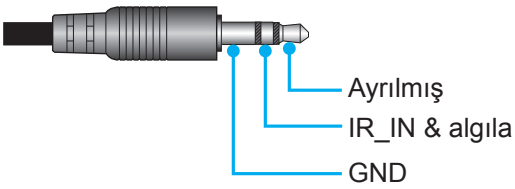

- **Kapalı**: Tetikleyiciyi devre dışı bırakmak için "Kapalı" ayarını seçin.
- **Açık**: Tetikleyiciyi etkinleştirmek için "Açık" ayarını seçin.

Ayar seçenekler menüsü

Dil

Çok dilli ekran menüsünü İngilizce, Almanca, Fransızca, İtalyanca, İspanyolca, Portekizce, Basitleştirilmiş Çince, Japonca, Kore Dili ve Rusça arasından seçin.

Menu Settings

Ekrandaki menü konumunu ayarlayın ve menü zamanlayıcı ayarlarını yapılandırın.

- **Menü Konumu**: Görüntüleme ekranındaki menü konumunu seçin.
- **Menu Timer**: Ekran menüsünün ekranda görünür olacağı süreyi ayarlayın.

Oto Kaynak

Projektörün kullanılabilir bir giriş kaynağını otomatik olarak bulmasını sağlamak için bu seçeneği kullanın.

Giriş Kaynağı

Giriş kaynağı için HDMI1, HDMI2/MHL ve VGA arasından seçim yapın.

Yüksek Rakım

"Açık" seçildiğinde fanlar daha hızlı döner. Bu özellik atmosferin ince olduğu yüksek rakımlı yerlerde kullanışlıdır.

Display Mode Lock

Ekran modu ayarlarını yapmayı kilitlemek veya kilidi açmak için "Açık" veya "Kapalı" öğesini seçin.

Tuştakımı Kilidi

Tuştakımı kilidi işlevi "Açık" olarak ayarlandığında Tuş Takımı kilitlenecektir. Ancak projektör uzaktan kumandayla çalıştırılabilir. "Kapalı"yı seçerek kontrol panelini tekrar kullanabileceksiniz.

Bilgi Gizleme

Bilgi mesajını gizlemek için bu işlevi etkinleştirin.

- **Kapalı:** “Kapalı” öğesini seçerek “arıyor” mesajını gösterin.
- **Açık:** Bilgi mesajını gizlemek için "Açık" öğesini seçin.

Logo

İstediğiniz başlangıç ekranını belirlemek için bu işlevi kullanın. Yapılan olası değişiklikler projektörün bir sonraki açılışında etkinleşecektir.

- **Varsayılan:** Varsayılan başlangıç ekranıdır.
- **Nötr:** Logo, başlangıç ekranında görüntülenmez.

Arkaplan Rengi

Hiçbir sinyal olmadığında mavi, kırmızı, yeşil, gri renkte ekran görüntülemek için bu işlevi kullanın.

Not: *Arkaplan rengi "Hiçbiri" olarak ayarlanırsa arkaplan rengi siyahtır.*

Ayar Menüyü sıfırla menüsü

Reset OSD

Ekran menüsü ayarları için fabrika varsayılan ayarlarını döndürün.

Reset to Default

Tüm ayarlar için fabrika varsayılan ayarlarına döndürün.

Ağ menüsü

Ağ LAN menüsü

Ağ Durumu

Ağ bağlantısı durumunu görüntüler (salt okunur).

MAC Adresi

MAC adresini görüntüler (salt okunur).

DHCP

DHCP işlevini etkinleştirmek veya devre dışı bırakmak için bu seçeneği kullanın.

- **Kapalı**: IP, alt ağ maskesi, ağ geçidi ve DNS yapılandırmasını elle atamak için.
- **Açık**: Projektör, ağınızdan otomatik olarak bir IP adresi alır.

Not: *OSD'den çıkış, girilen değerleri otomatik olarak uygular.*

IP Adresi

IP adresini görüntüler.

Alt Ağ Maskesi

Altağ maskesi numarasını görüntüler.

Ağ Geçidi

Projektörün bağlandığı ağın varsayılan ağ geçidini görüntüler.

DNS

DNS numarasını görüntüleyin.

Projektörü kontrol etmek için web tarayıcısını kullanma

1. Bir DHCP sunucusunun otomatik olarak bir IP adresi ataması için projektörün üzerindeki “Açık” DHCP seçeneğini açın.
2. Bilgisayarınızda web tarayıcısını açıp projektörün IP adresini girin (“Ağ > LAN > IP Adresi”).
3. Kullanıcı adını ve şifreyi girip “Oturum Aç” düğmesine tıklayın.
   Projektörün yapılandırma web arayüzü açılır.

Not:

- *Varsayılan kullanıcı adı ve şifre “admin” şeklindedir.*
- *Bu kısımdaki adımlar Windows 7 işletim sistemini temel alır.*

Bilgisayarınızdan projektöre doğrudan bağlantı yapma*

1. Projektörde DHCP seçeneğini “Kapalı” durumuna getirin.
2. Projektörde IP adresi, Alt Ağ Maskesi, Ağ Geçidi ve DNS ayarlarını yapılandırın (“Ağ > LAN”).
3. Bilgisayarınızda ***Ağ ve Paylaşım Merkezi*** sayfasını açın ve projektörde ayarlı ağ parametrelerinin aynılarını bilgisayarınıza atayın. Parametreleri kaydetmek için “Tamam” düğmesine tıklayın.

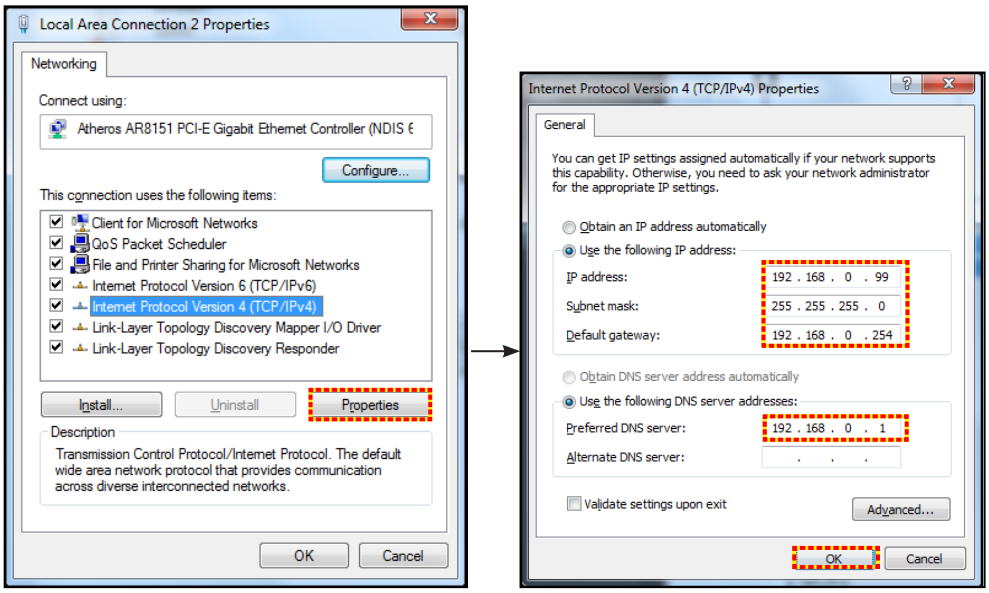

4. PC'nizden web tarayıcınızı açın ve URL alanına 3. adımda atanan IP adresini girin. Ardından “Enter” tuşuna basın.

Sıfırla

LAN parametreleri için tüm değerleri sıfırlayın.

Ağ denetimi menüsü

Crestron

Ağ işlevini seçmek için bu işlevi kullanın (bağlantı girişi: 41794).

Daha fazla bilgi için lütfen http://www.crestron.com ve www.crestron.com/getroomview adreslerini ziyaret edin.

Extron

Ağ işlevini seçmek için bu işlevi kullanın (bağlantı girişi: 2023).

PJ Link

Ağ işlevini seçmek için bu işlevi kullanın (bağlantı girişi: 4352).

AMX Device Discovery

Ağ işlevini seçmek için bu işlevi kullanın (bağlantı girişi: 9131).

Telnet

Ağ işlevini seçmek için bu işlevi kullanın (bağlantı girişi: 23).

HTTP

Ağ işlevini seçmek için bu işlevi kullanın (bağlantı girişi: 80).

PROJEKTÖRÜ KULLANMA

Ayar Ağ kontrol ayarları menüsü

LAN_RJ45 işlevi

Projektör, basitlik ve çalıştırma kolaylığı için çok çeşitli ağ iletişimi ve uzaktan yönetim özellikleri sağlar. Projektörün LAN / RJ45 işlevi bir ağ aracılığıyla şu amaçlarla uzaktan yönetim sunar: Güç Aç / Kapat, parlaklık ve karşıtlık ayarları. Ayrıca aşağıdaki gibi projektör durumu bilgilerini görüntüleyebilirsiniz: Video Kaynağı, Sessiz vb.

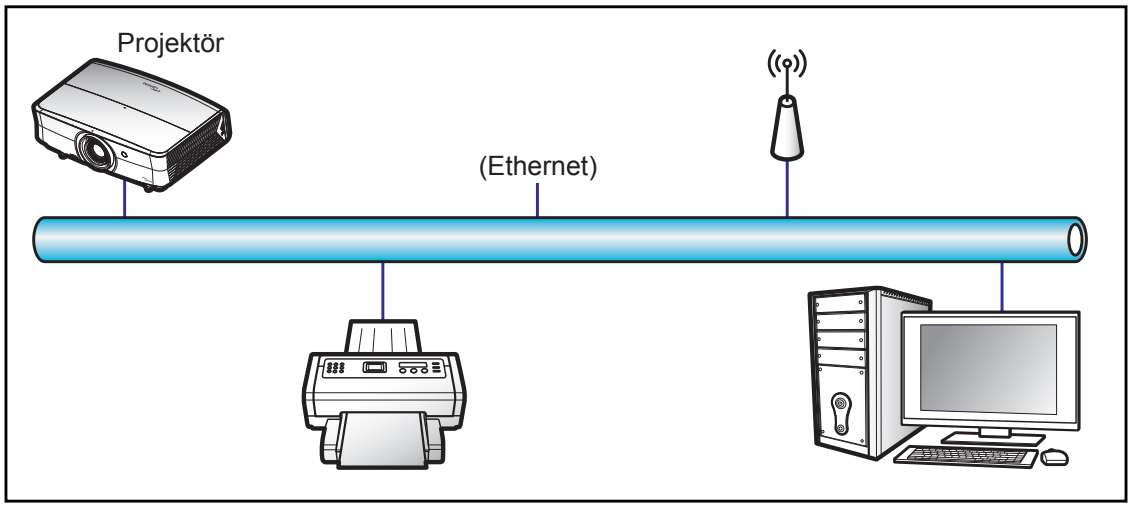

Kablolu LAN terminali işlevleri

Bu projektör, bir kişisel bilgisayar (dizüstü) veya başka harici aygıt kullanılarak LAN / RJ45 bağlantı noktası aracılığıyla kontrol edilebilir ve Crestron / Extron / AMX (Device Discovery) / PJLink ile uyumludur.

- Crestron, Birleşik Devletlerde Crestron Electronics, Inc. şirketinin kayıtlı ticari markasıdır.
- Extron, Birleşik Devletlerde Extron Electronics, Inc. şirketinin kayıtlı ticari markasıdır.
- AMX, Birleşik Devletlerde AMX LLC şirketinin kayıtlı ticari markasıdır.
- PJLink, Japonya, Amerika Birleşik Devletleri ve diğer ülkelerde JBMIA ile ticari marka ve logo kaydına başvurmuştur.

Projektör, Crestron Electronics denetleyicinin belirtilen komutları ve RoomView® gibi ilgili yazılımla desteklenir.

http://www.crestron.com/

Bu projektör başvuru için Extron aygıtlarını desteklemeyle uyumludur.

http://www.extron.com/

Bu projektör AMX (Device Discovery) tarafından desteklenir.

http://www.amx.com/

Bu projektör tüm PJLink Sınıf 1 (Sürüm 1.00) komutlarını destekler.

http://pjlink.jbmia.or.jp/english/

LAN / RJ45 bağlantı noktasına bağlanabilen ve projektörü uzaktan kontrol edebilen çeşitli harici aygıt tiplerinin yanı sıra bu harici aygıtlara yönelik desteklenen komutlar konusunda daha ayrıntılı bilgi için lütfen doğrudan Destek-Servis bölümüyle iletişime geçin.

PROJEKTÖRÜ KULLANMA

LAN RJ45

1. Projektör ve kişisel bilgisayardaki (dizüstü) RJ45 bağlantı noktalarına bir RJ45 kablosu bağlayın.

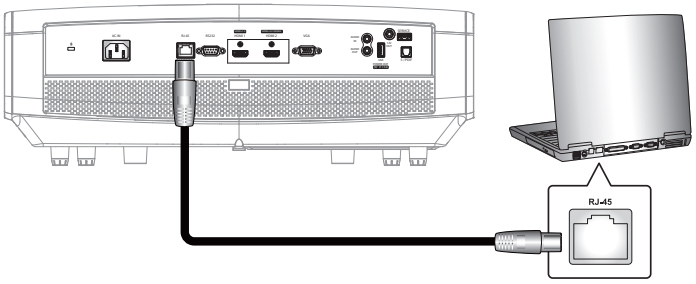

2. Kişisel bilgisayarda (dizüstü) **Start (Başlat)** > **Control Panel (Denetim Masası)** > **Network Connections (Ağ Bağlantıları)** öğelerini seçin.

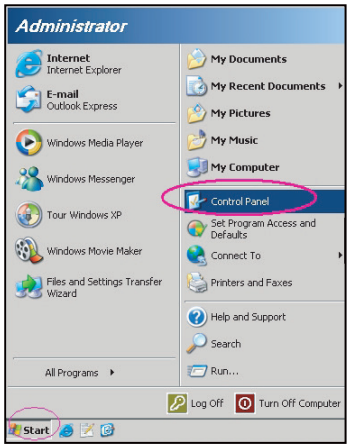

3. **Local Area Connection (Yerel Alan Bağlantısı)** öğesine sağ tıklayıp **Property (Özellikler)** komutunu seçin.

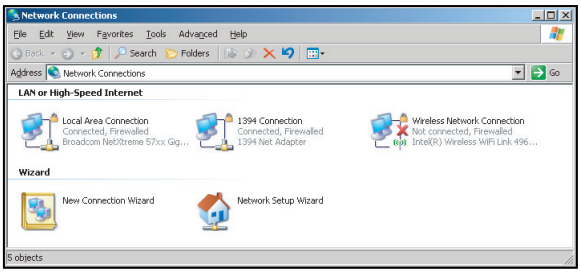

4. **Properties (Özellikler)** penceresinde **General tab (Genel sekmesini)**, ardından da **Internet Protocol (TCP/IP) (İletişim Kuralı (TCP/IP))** öğesini seçin.

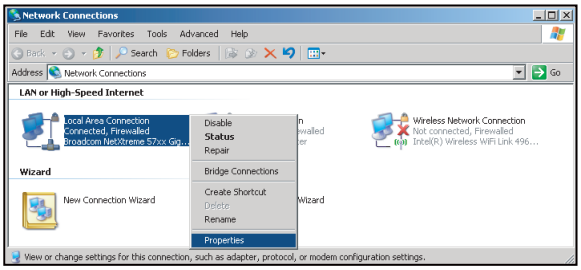

1. “Properties” (Özellikler) öğesine tıklayın.

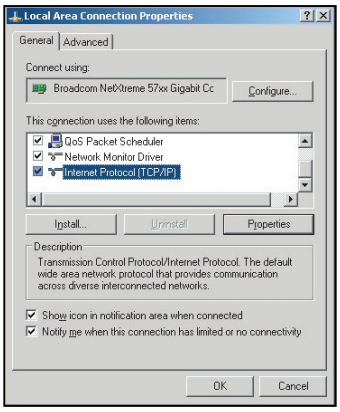

2. IP adresini ve Alt ağ maskesini girip “OK” (Tamam) düğmesine basın.

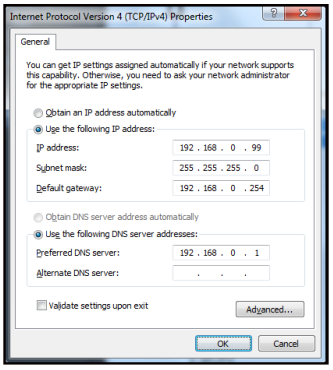

3. Projektördeki “Menu” düğmesine basın.
4. Projektörde **Ağ** > **LAN** menüsünü açın.
5. Aşağıdaki bağlantı parametrelerini girin:
   – DHCP: Kapalı
   – IP Adresi: 192.168.0.100
   – Alt Ağ Maskesi: 255.255.255.0
   – Ağ Geçidi: 192.168.0.254
   – DNS: 192.168.0.51
6. Ayarları onaylamak için “Enter” düğmesine basın.
7. Adobe Flash Player 9.0 veya üstü sürümünün yüklü olduğu Microsoft Internet Explorer gibi bir web tarayıcı açın.
8. Adres çubuğuna projektörün IP adresini girin: 192.168.0.100.

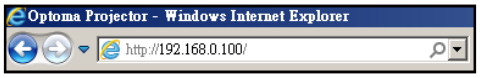

9. “Enter” düğmesine basın.

PROJEKTÖRÜ KULLANMA

Projektör, uzak yönetim için ayarlanır. LAN / RJ45 işlevi aşağıdaki gibi görünür:

Bilgi sayfası

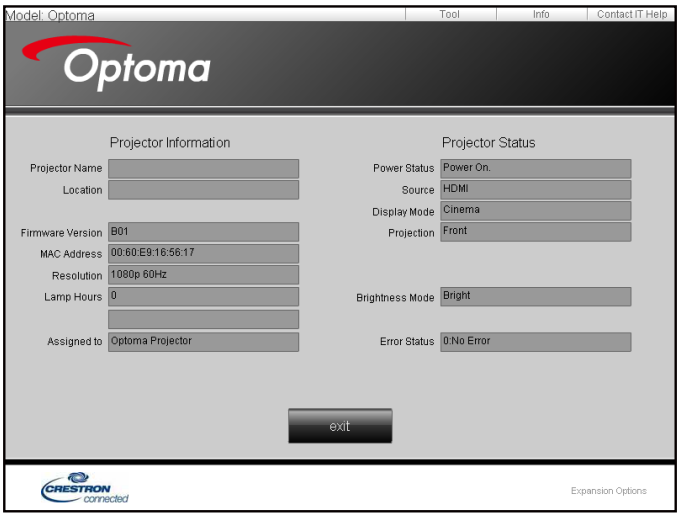

Ana sayfa

Araç sayfası

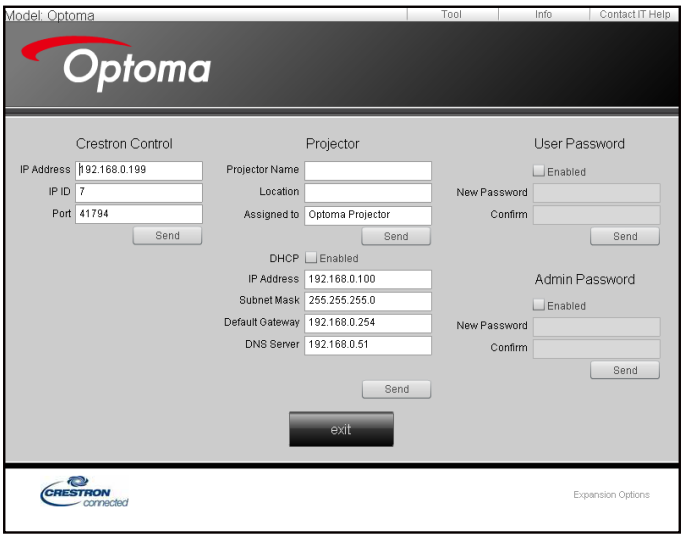

BT yardım masasıyla iletişim

PROJEKTÖRÜ KULLANMA

Telnet İşleviyle RS232

Projektörde, LAN / RJ45 arabirimi için “TELNET ile RS232” adı verilen alternatif RS232 komutu kontrol yolu vardır.

“Telnet ile RS232” için Hızlı Başlama Kılavuzu

- Projektörün ekran menüsünde IP adresini kontrol edin ve alın.
- Kişisel/dizüstü bilgisayarın, projektörün web sayfasına erişebildiğinden emin olun.
- Kişisel/dizüstü bilgisayar tarafından “TELNET” işlevi filtreleme durumunda “Windows Güvenlik Duvarı” ayarının devre dışı olduğundan emin olun.

1. **Start (Başlat)** > **All Programs (Tüm programlar)** > **Accessories (Donatılar)** > **Command Prompt (Komut İstemi)** öğelerini seçin.

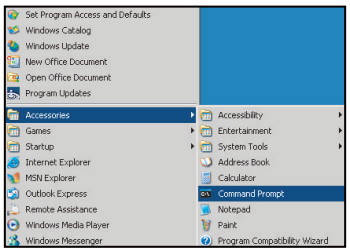

2. Komut biçimini aşağıdaki gibi girin:
   – telnet ttt.xxx.yyy.zzz 23 (“Enter” tuşuna basın)
   – (ttt.xxx.yyy.zzz: Projektörün IP adresi)
3. Telnet Bağlantısı hazırsa ve kullanıcı RS232 komut girişine sahipse, “Enter” tuşuna basıldığında RS232 komutu çalışabilecektir.

“TELNET ile RS232” için teknik özellikler:

1. Telnet: TCP.
2. Telnet bağlantı noktası: 23 (daha fazla ayrıntı için lütfen servis aracısı veya ekibiyle iletişime geçin).
3. Telnet yardımcı programı: Windows “TELNET.exe” (konsol modu).
4. Telnet ile RS232 kontrolü için normal olarak bağlantı kesme: Kapat
5. TELNET bağlantısı hazır olduktan hemen sonra Windows Telnet yardımcı programı.
   – Telnet Kontrolü için Sınırlama 1: Telnet Kontrolü uygulamasına yönelik birbirini izleyen ağ görev yükü için 50 bayttan az vardır.
   – Telnet Kontrolü için Sınırlama 2: Telnet Kontrolüne yönelik bir tam RS232 komutu için 26 bayttan az vardır.
   – Telnet Kontrolü için Sınırlama 3: Sonraki RS232 komutu için en az gecikme 200 (ms) değerinden fazla olmalıdır.

PROJEKTÖRÜ KULLANMA

Bilgi menüsü

Bilgi menüsü

Projektör bilgilerini aşağıda listelendiği gibi görüntüleyin:

- Regulatory
- Serial Number
- Source
- Resolution
- Refresh Rate
- Görüntü Modu
- Güç Modu(Beklemede)
- Işık Kaynağı Saat
- Ağ Durumu
- IP Adresi
- Projektör Kimliği
- Renk Derinliği
- Renk formatı
- Filter Usage Hours
- Parlaklık Modu
- FW Version

BAKIM

Toz filtresini takma ve temizleme

Toz Filtresini Yerleştirme

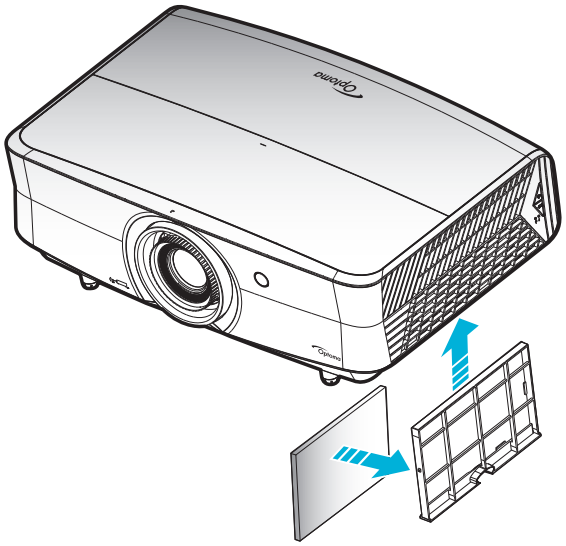

Not: *Toz filtreleri sadece aşırı toz olan bölgelerde gereklidir/sağlanır.*

Toz Filtresini Temizleme

Toz filtresini her üç ayda bir temizlemenizi öneririz. Projektör tozlu bir ortamda kullanılıyorsa daha sık temizleyin.

Prosedür:

1. Projektör tuş takımındaki "⏻" düğmesine veya uzaktan kumandadaki "⏻" düğmesine basarak projektörün gücünü kapatın.
2. Güç kablosunu sökün.
3. Toz filtresi bölmesini, projektörün alt kısmından çıkarmak için aşağı doğru çekin. 1
4. Hava filtresini dikkatli biçimde çıkarın. Ardından toz filtresini temizleyin veya değiştirin. 2
5. Toz filtresini değiştirmek için, önceki adımları tersten yapın.

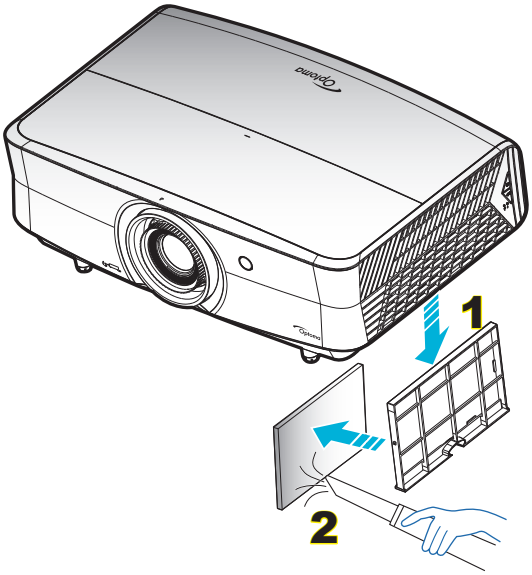

EK BILGILER

Uyumlu çözünürlükler

Dijital (HDMI 1.4)

Doğal çözünürlük: 3840 x 2160 @ 30Hz

B0/Belirlenen zamanlama	B0/Standart zamanlama	Tanımlayıcı Zamanlaması	B1/Video modu	B1/Detaylı zamanlama
720 x 400 @ 70Hz	1280 x 720 @ 60Hz	3840 x 2160 @ 30Hz [Varsayılan]	720 x 480i @ 60Hz 16:9	1920 x 1080p @ 60Hz
640 x 480 @ 60Hz	1280 x 800 @ 60Hz		720 x 480p @ 60Hz 4:3	1366 x 768 @ 60Hz
640 x 480 @ 67Hz	1280 x 1024 @ 60Hz		720 x 480p @ 60Hz 16:9	1920 x 1080 @ 120Hz
640 x 480 @ 72Hz	1920 x 1200 @ 60Hz (düşürülmüş)		720 x 576i @ 50Hz 16:9	
640 x 480 @ 75Hz			720 x 576p @ 50Hz 4:3	
800 x 600 @ 56Hz	640 x 480 @ 120Hz		720 x 576p @ 50Hz 16:9	
800 x 600 @ 60Hz	800 x 600 @ 120Hz		1280 x 720p @ 60Hz 16:9	
800 x 600 @ 72Hz	1024 x 768 @ 120Hz		1280 x 720p @ 50Hz 16:9	
800 x 600 @ 75Hz	1280 x 800 @ 120Hz		1920 x 1080i @ 60Hz 16:9	
832 x 624 @ 75Hz			1920 x 1080i @ 50Hz 16:9	
1024 x 768 @ 60Hz			1920 x 1080p @ 60Hz 16:9	
1024 x 768 @ 70Hz			1920 x 1080p @ 50Hz 16:9	
1024 x 768 @ 75Hz			1920 x 1080p @ 24Hz 16:9	
1280 x 1024 @ 75Hz			3840 x 2160 @ 24Hz	
1152 x 870 @ 75Hz			3840 x 2160 @ 25Hz	
			3840 x 2160 @ 30Hz	
			4096 x 2160 @ 24Hz	
			1920 x 1080p @ 120Hz	

Dijital (HDMI 2.0)

Doğal çözünürlük: 3840 x 2160 @ 60Hz

B0/Belirlenen zamanlama	B0/Standart zamanlama	B1/Video modu	B1/Detaylı zamanlama
720 x 400 @ 70Hz	1280 x 720 @ 60Hz	720 x 480i @ 60Hz 16:9	1920 x 1080p @ 120Hz
640 x 480 @ 60Hz	1280 x 800 @ 60Hz	720 x 480p @ 60Hz 4:3	1366 x 768 @ 60Hz
640 x 480 @ 67Hz	1280 x 1024 @ 60Hz	720 x 480p @ 60Hz 16:9	
640 x 480 @ 72Hz	1920 x 1200 @ 60Hz (düşürülmüş)	720 x 576i @ 50Hz 16:9	
640 x 480 @ 75Hz		720 x 576p @ 50Hz 4:3	
800 x 600 @ 56Hz	640 x 480 @ 120Hz	720 x 576p @ 50Hz 16:9	
800 x 600 @ 60Hz	800 x 600 @ 120Hz	1280 x 720p @ 60Hz 16:9	
800 x 600 @ 72Hz	1024 x 768 @ 120Hz	1280 x 720p @ 50Hz 16:9	
800 x 600 @ 75Hz	1280 x 800 @ 120Hz	1920 x 1080i @ 60Hz 16:9	
832 x 624 @ 75Hz		1920 x 1080i @ 50Hz 16:9	
1024 x 768 @ 60Hz		1920 x 1080p @ 60Hz 16:9	
1024 x 768 @ 70Hz		1920 x 1080p @ 50Hz 16:9	
1024 x 768 @ 75Hz		1920 x 1080p @ 24Hz 16:9	
1280 x 1024 @ 75Hz		1920 x 1080p @ 120Hz 16:9	
1152 x 870 @ 75Hz		3840 x 2160 @ 24Hz	
		3840 x 2160 @ 25Hz	
		3840 x 2160 @ 30Hz	
		3840 x 2160 @ 50Hz	
		3840 x 2160 @ 60Hz	

EK BILGILER

B0/Belirlenen zamanlama	B0/Standart zamanlama	B1/Video modu	B1/Detaylı zamanlama
		4096 x 2160 @ 24Hz	
		4096 x 2160 @ 25Hz	
		4096 x 2160 @ 30Hz	
		4096 x 2160 @ 50Hz	
		4096 x 2160 @ 60Hz	

Analog (VGA)

Doğal çözünürlük: 1920 x 1080 @ 60Hz

B0/Belirlenen zamanlama	B0/Standart zamanlama	B0/Açıklayıcı Zamanlama	B1/Detaylı zamanlama
720 x 400 @ 70Hz	1280 x 720 @ 60Hz	1920 x 1080 @ 60Hz [Varsayılan]	1366 x 768 @ 60Hz
640 x 480 @ 60Hz	1280 x 800 @ 60Hz		1280 x 800 @ 120Hz (RB)
640 x 480 @ 67Hz	1280 x 1024 @ 60Hz		
640 x 480 @ 72Hz			
640 x 480 @ 75Hz	1900 x 1200 @ 60Hz (RB)		
800 x 600 @ 56Hz	640 x 480 @ 120Hz		
800 x 600 @ 60Hz	800 x 600 @ 120Hz		
800 x 600 @ 72Hz	1024 x 768 @ 120Hz		
800 x 600 @ 75Hz			
832 x 624 @ 75Hz			
1024 x 768 @ 60Hz			
1024 x 768 @ 70Hz			
1024 x 768 @ 75Hz			
1280 x 1024 @ 75Hz			
1152 x 870 @ 75Hz			

HDMI1.4b 3D için 3D zamanlama desteklenir

2D Desteklenen Kare Hızı	Zamanlama	Biçim
59/60Hz seçeneği	1920 x 1080p @ 23,98 / 24Hz	Çerçeve paketi
	1280 x 720p @ 59,94 / 60Hz	Çerçeve paketi
	1280 x 1080i @ 59,94 / 60Hz	Yan Yana (Yarım)
	1280 x 1080p @ 23,98 / 24Hz	Üst ve Alt
	1280 x 720p @ 59,94 / 60Hz	Üst ve Alt
50Hz seçeneği	1920 x 1080p @ 23,98 / 24Hz	Çerçeve paketi
	1280 x 720p @ 50Hz	Çerçeve paketi
	1280 x 1080i @ 50Hz	Yan Yana (Yarım)
	1280 x 1080p @ 23,98 / 24Hz	Üst ve Alt
	1280 x 720p @ 50Hz	Üst ve Alt

EK BILGILER

PC 3D zamanlaması

	Zamanlama	Biçim
HDMI	1920 x 1080 @ 120Hz	Frame Sequential
	1280 x 800 @ 120Hz	Frame Sequential
	1024 x 768 @ 120Hz	Frame Sequential
	800 x 600 @ 120Hz	Frame Sequential
	640 x 480 @ 120Hz	Frame Sequential
VGA	1280 x 800 @ 120Hz	Frame Sequential
	1024 x 768 @ 120Hz	Frame Sequential
	800 x 600 @ 120Hz	Frame Sequential
	640 x 480 @ 120Hz	Frame Sequential

EK BILGILER

Görüntü boyutu ve yansıtma mesafesi

İstenen Görüntü Boyutu						Yansıtma Mesafesi (C)			
Köşeden köşeye		Genişlik		Yükseklik		Geniş		Uzak	
m	inç	m	inç	m	inç	m	fit	m	fit
0,91	36	0,80	31,38	0,45	17,65	/	/	1,77	5,80
1,02	40	0,89	34,86	0,50	19,61	/	/	1,97	6,45
1,27	50	1,11	43,58	0,62	24,51	1,54	5,05	2,46	8,06
1,52	60	1,33	52,29	0,75	29,42	1,85	6,06	2,95	9,67
1,78	70	1,55	61,01	0,87	34,32	2,15	7,07	3,44	11,29
2,03	80	1,77	69,73	1,00	39,22	2,46	8,08	3,93	12,90
2,29	90	1,99	78,44	1,12	44,12	2,77	9,09	4,42	14,51
2,54	100	2,21	87,16	1,25	49,03	3,08	10,10	4,91	16,12
3,05	120	2,66	104,59	1,49	58,83	3,69	12,11	5,90	19,35
3,81	150	3,32	130,74	1,87	73,54	4,62	15,14	7,37	24,19
4,57	180	3,98	156,88	2,24	88,25	5,54	18,17	8,85	29,02
5,08	200	4,43	174,32	2,49	98,05	6,15	20,19	/	/
6,35	250	5,53	217,89	3,11	122,57	7,69	25,24	/	/
7,62	300	6,64	261,47	3,74	147,08	9,23	30,29	/	/

Mercek Kaydırma Aralığı					
Projektör merceği merkezi görüntünün üstüne				Görüntü Kaydırma Aralığı	
Dikey + (En fazla) (A)	Dikey - (En az) (B)	Dikey Kaydırma Aralığı	Herhangi bir Yatay konumdaki dikey aralık	Yatay + (Sağ)	Yatay - (Sol)
cm	cm	cm	cm	cm	cm
51,6	44,8	6,7	YOK	0	0
57,3	49,8	7,5	YOK	0	0
71,6	62,3	9,3	YOK	0	0
85,9	74,7	11,2	YOK	0	0
100,2	87,2	13,1	YOK	0	0
114,6	99,6	14,9	YOK	0	0
128,9	112,1	16,8	YOK	0	0
143,2	124,5	18,7	YOK	0	0
171,8	149,4	22,4	YOK	0	0
214,8	186,8	28,0	YOK	0	0
257,8	224,1	33,6	YOK	0	0
286,4	249,1	37,4	YOK	0	0
358,0	311,3	46,7	YOK	0	0
429,6	373,6	56,0	YOK	0	0

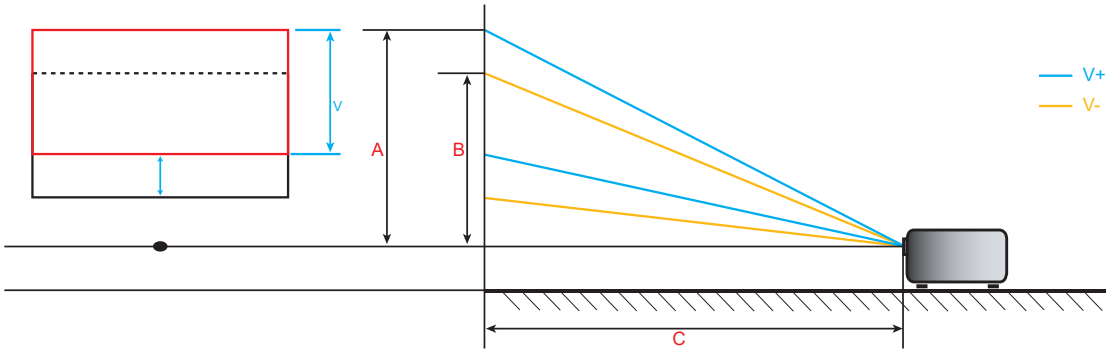

EK BILGILER

Projektör boyutları ve tavana montaj kurulumu

1. Projektörünüze hasarı önlemek için, lütfen Optoma tavana montajı kullanın.
2. Üçüncü şahıs tavana montaj kiti kullanmak isterseniz, lütfen projektörü monte etmek için kullanılan vidaların aşağıdaki spesifikasyonları karşıladığından emin olun:

- Vida tipi: M6*10
- Minimum vida uzunluğu: 10mm

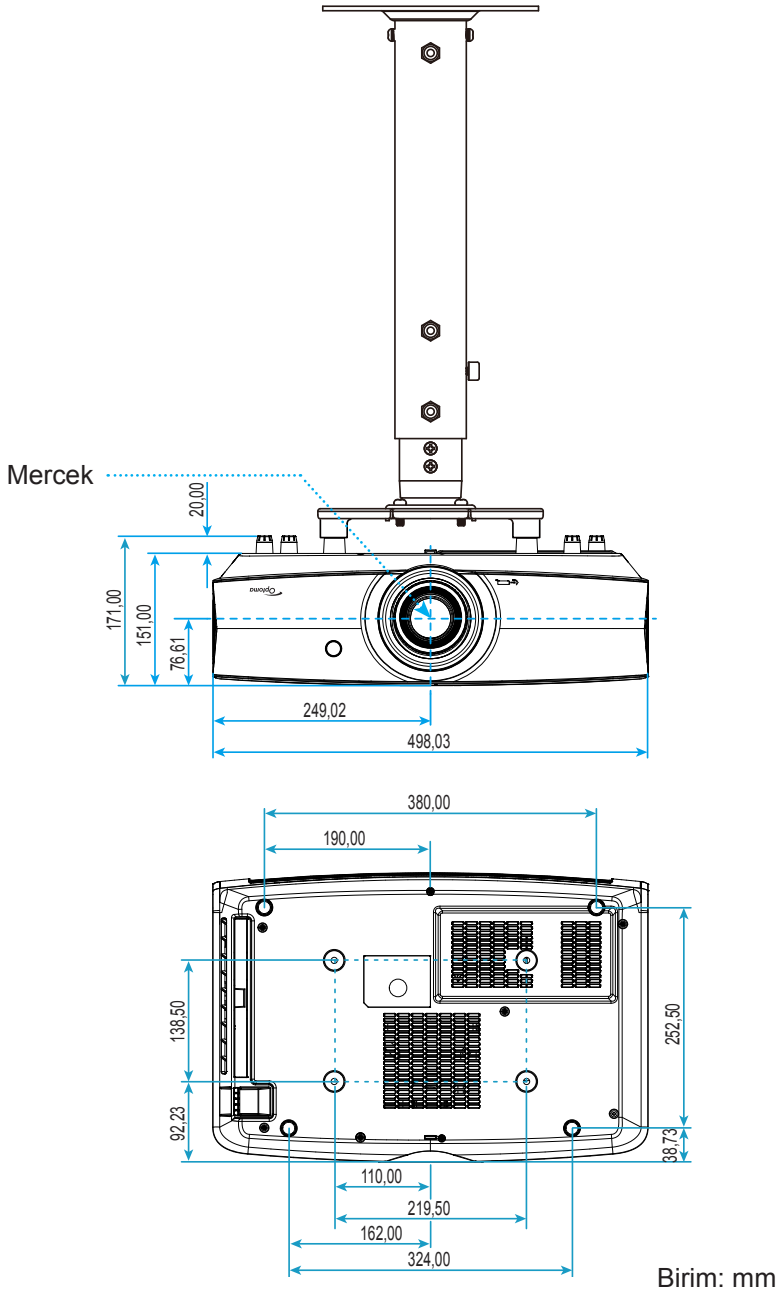

Not: *Lütfen, hatalı kurulumdan kaynaklanan hasarın garantiyi geçersiz kılacağına dikkat edin.*

Uyarı:

- Başka bir şirketten tavana montaj kiti satın alırsanız, lütfen doğru vida boyutu kullandığınızdan emin olun. Vida boyutu montaj plakasının kalınlığına bağlı olarak değişiklik gösterir.
- Tavan ile projektörün altı arasında en az 10 cm boşluk bıraktığınızdan emin olun.
- Projektörü bir ısı kaynağının yanına kurmaktan kaçının.

EK BILGILER

Kızılötesi uzaktan kumanda kodları

Veri Modeli İçin

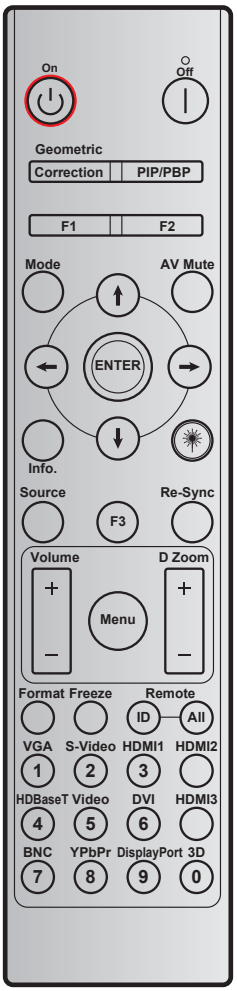

Anahtar	Yazdırma anahtarı tanımı	Anahtar kodu				Tekrarla
		BAYT1	BAYT2	BAYT3	BAYT4	
		müşteri 0	müşteri 1	veri 0	veri 1	
Güç Açık ⏻	Açık	32	CD	02	#BAYT3	F1
Güç Kapanma |	Kapalı	32	CD	2E	#BAYT3	F1
Geometrik Düzeltme	Geometrik Düzeltme	32	CD	96	#BAYT3	F1
F1	F1	32	CD	26	#BAYT3	F1
F2	F2	32	CD	27	#BAYT3	F1
Mod	Mod	32	CD	95	#BAYT3	F1
Dört yönlü seçme tuşları (↑/↓/←/→)	Yukarı ok	32	CD	C6	#BAYT3	F1
	Aşağı ok	32	CD	C7	#BAYT3	F1
	Sol ok	32	CD	C8	#BAYT3	F1
	Sağ ok	32	CD	C9	#BAYT3	F1
Giriş	Giriş	32	CD	C5	#BAYT3	F1
AV Sessiz	AV Sessiz	32	CD	03	#BAYT3	F1
Bilgi	Bilgi	32	CD	25	#BAYT3	F1

EK BILGILER

Anahtar	Yazdırma anahtarı tanımı	Anahtar kodu				Tekrarla
		BAYT1	BAYT2	BAYT3	BAYT4	
		müşteri 0	müşteri 1	veri 0	veri 1	
Lazer ✷	Laser	YOK	YOK	YOK	YOK	YOK
Kaynağı	Kaynağı	32	CD	18	#BAYT3	F1
F3	F3	32	CD	66	#BAYT3	F1
Yeniden-senk	Yeniden-senk	32	CD	04	#BAYT3	F1
Ses	Ses +	32	CD	09	#BAYT3	F1
	Ses -	32	CD	0C	#BAYT3	F1
D Zum	D Zum +	32	CD	08	#BAYT3	F1
	D Zum -	32	CD	0B	#BAYT3	F1
Menü	Menü	32	CD	88	#BAYT3	F1
Biçim	Biçim	32	CD	15	#BAYT3	F1
Dondur	Dondur	32	CD	06	#BAYT3	F1
Uzaktan	Uzaktan kumanda kimliği	3201~ 3299		YOK		
	Uzaktan Kumanda Tümü	32CD		YOK		
VGA / 1	1/VGA	32	CD	8E	#BAYT3	F1
S-Video / 2	2/S-Video	32	CD	1D	#BAYT3	F1
HDMI1 / 3	3/HDMI1	32	CD	16	#BAYT3	F1
HDMI2	HDMI2	32	CD	9B	#BAYT3	F1
HDBaseT / 4	4/HDBaseT	32	CD	70	#BAYT3	F1
Video / 5	5/Video	32	CD	1C	#BAYT3	F1
6	6	32	CD	19	#BAYT3	F1
HDMI3	HDMI3	32	CD	98	#BAYT3	F1
7	7	32	CD	1A	#BAYT3	F1
YPbPr / 8	8/YPbPr	32	CD	17	#BAYT3	F1
9	9	32	CD	9F	#BAYT3	F1
3D / 0	0/3D	32	CD	89	#BAYT3	F1

Ev Modeli İçin

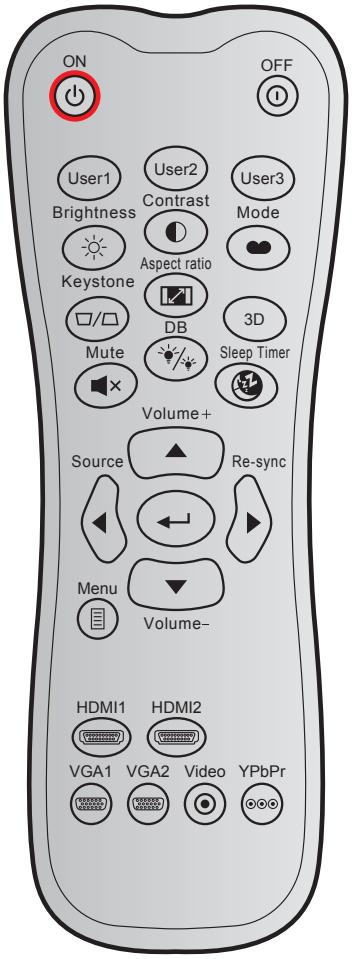

Anahtar		Özel kod		Anahtar kodu		Yazdırma anahtarı tanımı	Açıklama
		Bayt 1	Bayt 2	Bayt 3	Bayt 4		
Güç açık		32	CD	02	FD	Açık	Projektörü açmak için basın.
Güç Kapanma		32	CD	2E	D1	Kapalı	Projektörü kapatmak için basın.
Kullanıcı1		32	CD	36	C9	Kullanıcı1	Kullanıcı tanımlı tuşlar. Ayarlamak için lütfen *42* sayfaya bakın.
Kullanıcı2		32	CD	65	9A	Kullanıcı2	
Kullanıcı3		32	CD	66	99	Kullanıcı3	
Parlaklık		32	CD	41	BE	Parlaklık	Görüntünün parlaklığını ayarlar.
Karşıtlık		32	CD	42	BD	Karşıtlık	Resmin en açık ve en koyu kısımları arasındaki farkın derecesini kontrol eder.
Görüntü modu		32	CD	05	FA	Mod	Farklı uygulamalara yönelik en uygun duruma getirilmiş ayarlar için bir ekran modu seçin. Lütfen *33*. sayfaya bakın.
Anahtar Taşı		32	CD	07	F8	Anahtar Taşı	İşlevsiz
En/Boy oranı		32	CD	64	9B	En/Boy oranı	Gösterilen bir görüntünün en/boy oranını değiştirmek için basın.
Üç boyut		32	CD	89	76	3D	3D içeriğinizle eşleşen bir üç Boyut Modu manüel olarak seçmek için basın.
Sessiz		32	CD	52	AD	Sessiz	Sesi anlık olarak kapatır/açar.
DB (DynamicBlack)		32	CD	44	BB	DB	Optimum kontrast performansı sağlamak için resmin parlaklığını otomatik olarak ayarlar.
Uyku zamanlayıcısı		32	CD	63	9C	Uyku Zamanlayıcısı	Zamanlayıcı geri sayım aralığını ayarlar.

Anahtar		Özel kod		Anahtar kodu		Yazdırma anahtarı tanımı	Açıklama
		Bayt 1	Bayt 2	Bayt 3	Bayt 4		
Ses +		32	CD	11	EE	Ses +	Ses düzeyini artırmak için ayarlayın.
Dört yön tuşu		32	CD	11	EE	▲	Öğeleri seçmek veya seçiminizde ayarlamalar yapmak için ▲, ◄, ► ya da ▼ tuşunu kullanın.
		32	CD	10	EF	◄	
		32	CD	12	ED	►	
		32	CD	14	EB	▼	
Kaynağı		32	CD	10	EF	Kaynağı	"Kaynağı" a basarak bir giriş sinyali seçin.
Giriş tuşu	↵	32	CD	0F	F0	↵	Öğe seçiminizi onaylar.
Yeniden-senk		32	CD	12	ED	Yeniden-senk	Projektörü otomatik olarak giriş kaynağına senkronize eder.
Ses -		32	CD	14	EB	Ses -	Ses düzeyini azaltmak için ayarlayın.
Menü		32	CD	0E	F1	Menü	Projektörün ekran üzeri gösterim menülerine girer veya çıkar.
HDMI 1		32	CD	16	E9	HDMI1	HDMI 1 bağlayıcıdan kaynak seçmek için “HDMI1” tuşuna basın.
HDMI 2		32	CD	30	CF	HDMI2	HDMI 2 bağlayıcıdan kaynak seçmek için “HDMI2” tuşuna basın.
VGA 1		32	CD	1B	E4	VGA1	VGA bağlayıcıdan kaynak seçmek için “VGA1” tuşuna basın.
VGA 2		32	CD	1E	E1	VGA2	İşlevsiz
Video		32	CD	1C	E3	Video	İşlevsiz
YPbPr		32	CD	17		YPbPr	İşlevsiz

EK BILGILER

Sorun Giderme

Projektörünüzle ilgili bir sorunla karşılaşırsanız, lütfen aşağıdaki bilgilere bakın. Sorun devam ederse, lütfen yerel satıcınız veya servis merkezi ile irtibat kurun.

Görüntü Sorunları

Ekranda görüntü yok.

- Tüm kablolar ve güç bağlantılarının, "Kurulum" bölümünde açıklandığı gibi doğru ve sağlam biçimde takıldığından emin olun.
- Konnektörlerin pinlerinin bükülmüş veya kırılmış olmadığından emin olun.
- "Sessiz" özelliğinin açık olmadığından emin olun.

Görüntü odak dışında

- Görüntü keskin ve okunabilir olana kadar fokus halkasını saat yönüne veya saat yönünün tersine çevirin. (Lütfen bkz. sayfa *19)*.
- Projektör ekranının projektörden gerekli mesafede olduğundan emin olun. (Lütfen *56*. sayfaya başvurun.)

16:9 DVD başlığını gösterirken görüntü uzatılır

- Anamorfik DVD veya 16:9 DVD oynatırken, projektör, en iyi görüntüyü projektörün yan tarafındaki 16:9 biçiminde gösterecektir.
- LBX biçimindeki DVD başlığını oynatırsanız, lütfen projektör OSD’sindeki biçimi LBX olarak değiştirin.
- 4:3 biçimindeki DVD başlığını oynatırsanız, lütfen projektör OSD’sindeki biçimi 4:3 olarak değiştirin.
- Lütfen görüntü biçimini DVD oynatıcınızdaki 16:9 (geniş) en/boy oranı tipi olarak ayarlayın.

Görüntü çok küçük veya çok büyük.

- Yansıtılan görüntü boyutunu artırmak veya azaltmak için zum kolunu saat yönüne veya saat yönünün tersine çevirin. (Lütfen bkz. sayfa *18)*.
- Projektörü ekrana yaklaştırın veya uzaklaştırın.
- Projektör panelindeki "Menü" düğmesine basıp "Ekran → Aspect Ratio" öğesine gidin. Farklı ayarlar deneyin.

Görüntü kenarları eğirdir:

- Mümkünse, projektörü ekrana ortalanacak şekilde ve ekranın alt kısmının altına gelecek şekilde yeniden konumlandırın.

Görüntü ters çevrilmiştir

- Projektör panelinde “Menü” üzerine basın, OSD'den "Ayar → Projeksiyon" kısmına gidin ve yansırma yönünü ayarlayın.

EK BILGILER

Diğer Sorunlar

Projektör, tüm kontrollere yanıt vermeyi durdurur

- Mümkünse, projektörü kapatın, daha sonra güç kablosunu sökün ve gücü yeniden bağlamadanönce en az 20 saniye bekleyin.

Uzaktan Kumanda Sorunları

Uzaktan kumanda çalışmazsa

- Uzaktan kumandanın çalışma açısının, projektör üzerindeki kızılötesi alıcısına ±15° içinde olduğunu kontrol edin.
- Uzaktan kumanda ile projektör arasında herhangi bir engel olmadığından emin olun. Projektörün 7 m (23 fit) dahiline kadar taşıyın.
- Pillerin doğru biçimde takıldığından emin olun.
- Bitmişse pilleri değiştirin.

EK BILGILER

Uyarı göstergeleri

Uyarı göstergeleri (aşağıya bakın) yandığında veya yanıp söndüğünde projektör otomatik olarak kapanacaktır:

- "Lazer" LED göstergesi kırmızı renkte yanar ve "Güç" göstergesi kırmızı renkte yanıp sönerse.
- "Sıcaklık" LED göstergesi kırmızı renkte yanar ve "Güç" göstergesi kırmızı renkte yanıp sönerse. Bu, projektörün aşırı ısındığını gösterir. Normal koşullar altında, projektör tekrar açılabilir.
- "Sıcaklık" LED göstergesi kırmızı renkte yanıp söner ve "Güç" göstergesi kırmızı renkte yanıp sönerse.

Güç kablosunu projektörden çıkarıp 30 saniye bekleyin ve tekrar deneyin. Uyarı göstergesi yanarsa veya yanıp sönerse, yardım için lütfen en yakın servis merkeziyle iletişime geçin.

LED Işıklı Mesajlar

Mesaj	Güç LED'i		Sıcaklık-LED'i	Lazer LED'i
	(Kırmızı)	(Mavi)	(Kırmızı)	(Kırmızı)
Bekleme durumu (Giriş güç kablosu)	Sürekli yanma			
Güç açma (Uyarı)		Yanıp sönüyor (0,5 sn kapalı / 0,5 sn açık)		
Güç açık ve Lazer yanıyor		Sürekli yanma		
Güç Kapanma (Soğutma)		Yanıp sönüyor (0,5 sn kapalı / 0,5 sn açık) Soğutma fanı kapandığında sabit kırmızı ışığa döner.		
Hata (Lazer arızası)	Yanıp sönüyor			Sürekli yanma
Hata (Fan arızası)	Yanıp sönüyor		Yanıp sönüyor	
Hata (Aşırı Sıcaklık)	Yanıp sönüyor		Sürekli yanma	
Bekleme Durumu (Çalışmaya hazırlama modu)		Yanıp sönüyor		
Çalışmaya hazırlama (Isınma) (*)		Yanıp sönüyor		
Çalışmaya hazırlama (Soğutma) (*)		Yanıp sönüyor		
Çalışmaya hazırlama (Lazer yanıyor) (*)		Yanıp sönüyor (3 sn. yanar / 1 sn. söner)		
Çalışmaya hazırlama (Lazer sönük) (*)		Yanıp sönüyor (1 sn. yanar / 3 sn. söner)		

Not:

- *(*)Güç 0,5W'tan azsa ve güç LED'i kırmızıysa, güç LED'ini yanıp sönen kırmızı olarak değiştirin.*
  - *a) OSD menüsü kaybolduktan sonra tüm LED'leri kapatın.*
  - *b) Güç LED'i açık: Sinyal yok; OSD kaybolur.*
  - *c) Güç LED'i kapalı: Sinyal algılandı; OSD kaybolur.*

EK BILGILER

- Güç kapalı:

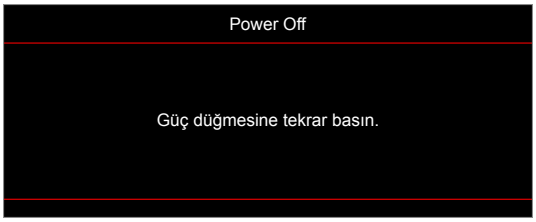

- Sıcaklık uyarısı:

EK BILGILER

Teknik Özellikler

Optik	Açıklama
En fazla çözünürlük	4K UHD
Yerel çözünürlük	2716 x 1528
Mercek	Elle yakınlaştırma ve elle odak ayarı
Görüntü boyutu (köşegen)	26,45” ~ 302,2” (en uygun duruma getirilmiş @ geniş 60” görüntü boyutuyla odak aralığı)
Yansıtma mesafesi	1,3 ~ 9,3 m (odak aralığı en uygun duruma getirilmiş @ geniş 1,846 m)
Renk ısısı	Standart D65: (0,313, 0,329)

Elektrik	Açıklama
Girişler	• HDMI 1.4b • HDMI V2.0 HDCP2.2 / MHL V2.2 • VGA Girişi (YpbPr'yi destekler) • Ses Girişi 3,5 mm • RS232C erkek (9-pim D-SUB) • RJ-45 (web denetimi desteği) • USB tür A
Çıkışlar	• Ses Çıkışı 3,5 mm • SPDIF Çıkışı • 12 V Tetikleyici (3,5 mm fiş)
Control	Servis için USB tip A
Renk yeniden üretimi	1073,4 Milyon renk
Tarama hızı	• Yatay tarama hızı: 31.000~135.000KHz • Dikey tarama hızı: 24~120Hz
Yerleşik hoparlör	Evet, 2x 5W
Güç gereksinimi	100 - 240 V ±%10, AC 50/60 Hz
Giriş akımı	4,4A

Mekanik	Açıklama
Kurulum yönü	Ön, Arka, Tavan - üst, Arka - üst
Boyutlar	498,1mm (G) x 331,1mm (D) x 154mm (Y) (ayak olmadan)
Ağırlık	10kg'dan az
Çevresel koşullar	5~40°C'de çalışma, %10 ila %85 nem (yoğuşmayan)

Not: *Tüm teknik özellikler, bildirim yapılmaksızın değiştirilmeye tabidir.*

EK BILGILER

Optoma küresel ofisleri

Servis veya destek için lütfen yerel ofisiniz ile irtibat kurun.

ABD
47697 Westinghouse Drive,
Fremont, CA 94539, USA
www.optomausa.com

888-289-6786
510-897-8601
services@optoma.com

Kanada
47697 Westinghouse Drive,
Fremont, CA 94539, USA
www.optomausa.com

888-289-6786
510-897-8601
services@optoma.com

Latin Amerika
47697 Westinghouse Drive,
Fremont, CA 94539, USA
www.optomausa.com

888-289-6786
510-897-8601
services@optoma.com

Avrupa
Ünite 1, Ağ 41, Bourne End Mills
Hemel Hempstead, Herts,
HP1 2UJ, United Kingdom
www.optoma.eu
Servis Tel : +44 (0)1923 691865

+44 (0) 1923 691 800
+44 (0) 1923 691 888
service@tsc-europe.com

Benelux BV
Randstad 22-123
1316 BW Almere
The Netherlands
www.optoma.nl

+31 (0) 36 820 0252
+31 (0) 36 548 9052

Fransa
Bâtiment E
81-83 avenue Edouard Vaillant
92100 Boulogne Billancourt, France

+33 1 41 46 12 20
+33 1 41 46 94 35
savoptoma@optoma.fr

İspanya
C/ José Hierro, 36 Of. 1C
28522 Rivas VaciaMadrid,
Spain

+34 91 499 06 06
+34 91 670 08 32

Almanya
Wiesenstrasse 21 W
D40549 Düsseldorf,
Germany

+49 (0) 211 506 6670
+49 (0) 211 506 66799
info@optoma.de

İskandinavya
Lerpeveien 25
3040 Drammen
Norway

+47 32 98 89 90
+47 32 98 89 99
info@optoma.no

PO.BOX 9515
3038 Drammen
Norway

Kore
WOOMI TECH.CO.,LTD.
4F, Minu Bldg.33-14, Kangnam-Ku,
Seoul, 135-815, KOREA
korea.optoma.com

+82+2+34430004
+82+2+34430005

Japonya
東京都足立区綾瀬3-25-18
株式会社オーエス
コンタクトセンター: 0120-380-495

info@os-worldwide.com
www.os-worldwide.com

Tayvan
12F., No.213, Sec. 3, Beixin Rd.,
Xindian Dist., New Taipei City 231,
Taiwan, R.O.C.
www.optoma.com.tw
asia.optoma.com

+886-2-8911-8600
+886-2-8911-6550
services@optoma.com.tw

Hong Kong
Unit A, 27/F Dragon Centre,
79 Wing Hong Street,
Cheung Sha Wan,
Kowloon, Hong Kong

+852-2396-8968
+852-2370-1222
www.optoma.com.hk

Çin
5F, No. 1205, Kaixuan Rd.,
Changning District
Shanghai, 200052, China

+86-21-62947376
+86-21-62947375
www.optoma.com.cn

P/N:36.7F701G001-A

www.optoma.com