โปรเจคเตอร์ DLP®

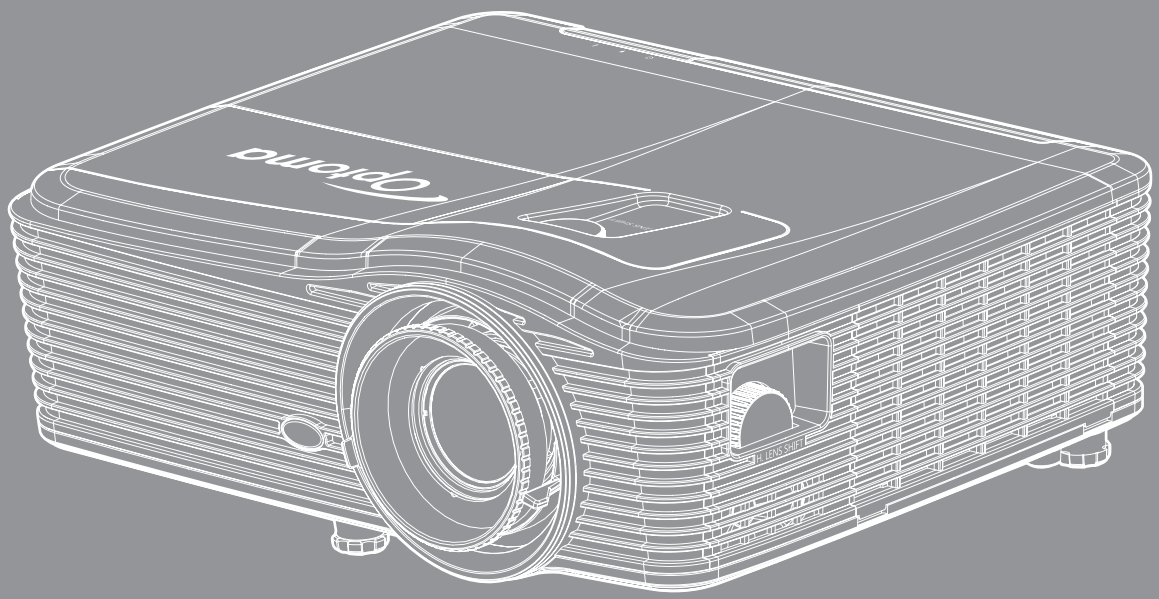

คู่มือผู้ใช้

สารบัญ

ความปลอดภัย 4

ขั้นตอนเพื่อความปลอดภัยที่สำคัญ 4
ข้อมูลเพื่อความปลอดภัย 3D 5
ลิขสิทธ์ 6
ข้อความปฏิเสธความรับผิดชอบ 6
การจดจำได้ถึงเครื่องหมายการค้า 6
FCC 7
การประกาศความสอดคล้องสำหรับประเทศกลุ่ม EU 7
WEEE 7

บทนำ 8

สิ่งต่างๆ ในบรรจุภัณฑ์ 8
อุปกรณ์เสริมมาตรฐาน 8
อุปกรณ์เสริม 8
ภาพรวมของผลิตภัณฑ์ 9
การเชื่อมต่อ 10
ปุ่มกด 11
รีโมท 12

การติดตั้ง 13

การติดตั้งโปรเจคเตอร์ 13
การเชื่อมต่อแหล่งสัญญาณไปยังโปรเจคเตอร์ 16
การปรับภาพที่ฉาย 17
การติดตั้งรีโมท 18

การใช้งานโปรเจ็กเตอร์ 20

การเปิด/ปิดโปรเจคเตอร์ 20
การเลือกแหล่งสัญญาณเข้า 22
เมนูนำทางและคุณลักษณะพิเศษ 23
ผังเมนูหน้าจอผู้ใช้ 24
เมนูภาพ 31
เมนูภาพขั้นสูง 32
เมนูสัญญาณภาพ (RGB) ขั้นสูง 34
เมนูสัญญาณภาพ (วิดีโอ) ขั้นสูง 35
เมนูการแสดงผล 35
เมนูแสดง 3D 40
เมนูตั้งค่า 41
เมนูการตั้งค่าการรักษาความปลอดภัย 43
เมนูการตั้งค่าเสียง 44
เมนูการตั้งค่าขั้นสูง 45

เมนูการตั้งค่าเครือข่าย LAN 46
เมนูการตั้งค่าการควบคุมเครือข่าย 48
เมนูการตั้งค่าการควบคุมเครือข่าย 49
เมนูตัวเลือก..... 54
เมนูตัวเลือก (ต่อ) 55
เมนูการตั้งค่าตัวเลือกรีโมท 56
เมนูตัวเลือกขั้นสูง 57
เมนูการตั้งค่าตัวเลือกหลอดไฟ 59
เมนูตัวเลือก..... 59
เมนูตัวเลือกการตั้งค่าตัวกรองเสริม 60
ปรับค่าสามมิติ..... 61

การบำรุงรักษา 62

การเปลี่ยนหลอด 62
การเปลี่ยนหลอด (ต่อ)..... 63
การทำความสะอาดตัวกรองฝุ่น..... 64

ข้อมูลเพิ่มเติม 66

ความละเอียดที่ใช้งานได้..... 66
ขนาดภาพและระยะห่างของโปรเจคเตอร์ 68
การกำหนดตำแหน่งศูนย์กลางการเลื่อนเลนส์..... 73
ขนาดของเครื่องโปรเจคเตอร์และการติดตั้งกับเพดาน 76
รายการฟังก์ชั่นโปรโตคอล RS232 77
รหัสรีโมท IR 85
การใช้ปุ่มข้อมูล..... 88
การแก้ไขปัญหา 89
ไฟแสดงสถานะการเตือน..... 90
ข้อมูลจำเพาะ..... 92
สำนักงานทั่วโลกของ Optoma..... 94

ความปลอดภัย

	สัญลักษณ์รูปสายฟ้าที่มีลูกศรอยู่ภายในสามเหลี่ยมด้านเท่า มีไว้เพื่อเตือนให้ผู้ ใช้ทราบว่า ผลิตภัณฑ์นี้มี "แรงดันไฟฟ้า ที่มีอันตราย" ซึ่งไม่มีฉนวนหุ้มอยู่ภายในผลิตภัณฑ์ ซึ่งอาจมีขนาด เพียงพอที่จะทำให้เกิดความเสี่ยงที่จะเกิดไฟฟ้าช็อตในบุคคลได้
	เครื่องหมายตกใจภายในสามเหลี่ยมด้านเท่า มีไว้เพื่อเตือนให้ผู้ใช้ทราบถึงขั้นตอนการทำงาน และการบำรุงรักษา (ซ่อมแซม) ที่สำคัญในคู่มือที่มาพร้อมกับผลิตภัณฑ์

โปรดปฏิบัติตามคำเตือน ข้อควรระวัง และการบำรุง รักษาทั้งหมดที่แนะนำในคู่มือผู้ใช้นี้

ขั้นตอนเพื่อความปลอดภัยที่สำคัญ

- อย่าปิดกั้นช่องเปิดสำหรับระบายอากาศใดๆ เพื่อให้มั่นใจถึงการทำงานที่เหมาะสมของโปรเจคเตอร์ และเพื่อป้องกันไม่ให้เครื่องร้อนเกินไป แนะนำให้ติดตั้งโปรเจคเตอร์ในตำแหน่งที่ไม่มีการปิดกั้นการระบายอากาศ ตัวอย่าง เช่น อย่าวางโปรเจคเตอร์บนโต๊ะกาแฟที่มีของอยู่เต็ม โซฟา เตียง ฯลฯ อย่าวางโปรเจคเตอร์ในตู้ เช่น ตู้หนังสือ หรือตู้ที่มีอากาศไหลผ่านจำกัด
- เพื่อลดความเสี่ยงของเหตุไฟไหม้ และ/หรือไฟฟ้าช็อต อย่าให้โปรเจคเตอร์ถูกฝนหรือความชื้น อย่าติดตั้งใกล้แหล่งกำเนิดความร้อน เช่น หม้อน้ำ เครื่องทำความร้อน เตาผิง หรือ อุปกรณ์อื่นๆ เช่นแอมปลิฟายที่ปลดปล่อยความร้อนออกมา
- อย่าให้วัตถุหรือของเหลวเข้าไปในเครื่องโปรเจคเตอร์ สิ่งเหล่านี้อาจสัมผัสถูกจุดที่มีแรงดันไฟฟ้าที่มีอันตราย และลัดวงจรชิ้นส่วน ซึ่งอาจเป็นผลให้เกิดไฟไหม้หรือไฟฟ้าช็อต
- ใช้ภายใต้เงื่อนไขต่อไปนี้:
  - ในสภาพแวดล้อมที่ร้อนจัด เย็นจัด หรือชื้น

    (i) ให้แน่ใจว่าอุณหภูมิสภาพแวดล้อมอยู่ระหว่าง 5°C - 40°C

    (ii) ความชื้นสัมพัทธ์เป็น 10% ~ 85%
  - ในบริเวณที่อาจสัมผัสกับฝุ่นและสิ่งสกปรกในปริมาณมาก
  - ใกล้เครื่องใช้ใดๆ ที่สร้างสนามแม่เหล็กพลังงานสูง
  - ถูกแสงแดดโดยตรง

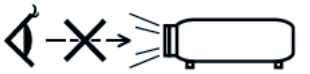

- อย่ามองเข้าไปในลำแสง RG2
  เช่นเดียวกับแหล่งกำเนิดแสงที่มีความสว่างมากใด ๆ อย่ามองเข้าไปในลำแสงโดยตรง, RG2 IEC 62471-5:2015

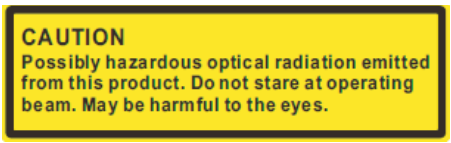

***ข้อควรระวัง**: อาจมีการปล่อยรังสีอัลตราไวโอเลตที่เป็นอันตรายจากผลิตภัณฑ์นี้ อย่ามองไปที่ลำแสงขณะทำงาน อาจเป็นอันตรายต่อดวงตา*

- อย่าใช้โปรเจคเตอร์ในบริเวณที่มีก๊าซที่ติดไฟได้หรือก๊าซที่สามารถระเบิดได้ หลอดไฟภายในโปรเจคเตอร์อาจร้อนขึ้นมากในระหว่างการใช้งาน และก๊าซเหล่านั้นอาจติดไฟและทำให้เกิดไฟไหม้ได้
- อย่าใช้ฝาปิดเลนส์ในขณะที่โปรเจคเตอร์กำลังทำงาน
- อย่าใช้เครื่อง ถ้าเครื่องเสียหายหรือผิดปกติ ความเสียหาย/ผิดปกติทางกายภาพมีลักษณะดังนี้ (แต่ไม่จำกัดอยู่เพียง):
  - เครื่องตกพื้น
  - สายเพาเวอร์ชัพพลาย หรือปลั๊กเสียหาย

- ของเหลวหกลงบนโปรเจคเตอร์
- โปรเจคเตอร์สัมผัสถูกฝนหรือความชื้น
- มีสิ่งของหล่นเข้าไปในโปรเจคเตอร์ หรือมีบางสิ่งภายในหลวม

- อย่าวางโปรเจคเตอร์บนพื้นผิวที่ไม่มั่นคง โปรเจคเตอร์อาจตกลงมา ซึ่งส่งผลให้เกิดการบาดเจ็บ หรือโปรเจคเตอร์อาจเสียหายได้
- อย่าบังแสงที่ออกมาจากเลนส์ของโปรเจคเตอร์ในระหว่างการใช้งาน แสงดังกล่าวจะทำให้วัตถุนั้นร้อนขึ้นและอาจละลาย ไหม้ หรือเกิดไฟไหม้ได้
- โปรดอย่าเปิด หรือถอดชิ้นส่วนโปรเจคเตอร์ เนื่องจากอาจทำให้ไฟฟ้าช็อต
- อย่าพยายามซ่อมแซมเครื่องด้วยตัวเอง การเปิดหรือถอดฝาออก อาจทำให้คุณสัมผัสถูกแรงดันไฟฟ้าที่เป็นอันตราย หรืออันตรายอื่นๆ โปรดโทรติดต่อ Optoma ก่อนที่คุณจะส่งเครื่องไปซ่อม
- ดูที่ตัวเครื่องโปรเจคเตอร์ สำหรับเครื่องหมายที่เกี่ยวข้องกับความปลอดภัย
- เครื่องควรได้รับการซ่อมแซมโดยช่างบริการที่เหมาะสมเท่านั้น
- ใช้เฉพาะอุปกรณ์ต่อพ่วง/อุปกรณ์เสริมที่ระบุโดยผู้ผลิตเท่านั้น
- อย่ามองเข้าไปยังเลนส์ของโปรเจคเตอร์โดยตรงในระหว่างการใช้งาน แสงที่สว่างอาจทำให้ตาของคุณบาดเจ็บ
- เมื่อทำการเปลี่ยนหลอด โปรดปล่อยให้เครื่องเย็นลงก่อน ทำตามคำแนะนำตามที่อธิบายไว้ในหน้า 62-63
- โปรเจคเตอร์นี้จะตรวจสอบอายุของหลอดด้วยตัวเอง ต้องแน่ใจว่าได้ทำการเปลี่ยนหลอดเมื่อมีข้อความเตือนแสดง
- รีเซ็ตฟังก์ชั่น "ลบชั่วโมงหลอดภาพ" จากการแสดงผลบนหน้าจอเมนู "ตัวเลือก > การปรับค่าหลอด" หลังจากเปลี่ยนชุดหลอด (ดูหน้า 59)
- เมื่อปิดเครื่องโปรเจคเตอร์ ให้แน่ใจว่ารอบการทำความเย็นทำงานจนเสร็จสมบูรณ์ก่อนที่จะถอดปลั๊กสายไฟออก ปล่อยให้โปรเจคเตอร์เย็นลง 90 วินาที
- เมื่อใกล้สิ้นสุดอายุของหลอด ข้อความ "เกินอายุหลอด" จะแสดงบนหน้าจอ โปรดติดต่อตัวแทนจำหน่ายหรือศูนย์บริการในประเทศของคุณเพื่อเปลี่ยนหลอดโดยเร็วที่สุดเท่าที่จะเป็นไปได้
- ปิดและถอดปลั๊กเพาเวอร์จากเต้าเสียบ AC ก่อนที่จะทำความสะอาดผลิตภัณฑ์
- ใช้ผ้านุ่มเปียกหมาดๆ ชุบน้ำยาทำความสะอาดอย่างอ่อน เพื่อทำ ความสะอาดตัวเครื่อง อย่าใช้สารขัดทำความสะอาด ขี้ผึ้ง หรือตัวทำละลายเพื่อทำความสะอาดเครื่อง
- ถอดปลั๊กเพาเวอร์จากเต้าเสียบ AC ถ้าไม่ได้ใช้ผลิตภัณฑ์เป็นระยะ เวลานาน

หมายเหตุ: *เมื่อสิ้นสุดอายุหลอด โปรเจคเตอร์จะไม่เปิดจนกระทั่งชุดหลอดได้รับการเปลี่ยน ในการเปลี่ยนหลอด ให้ทำตามขั้นตอนที่ระบุไว้ภายใต้หมวด "การเปลี่ยนหลอดไฟ" ในหน้า 62-63*

- อย่าติดตั้งโปรเจคเตอร์ในบริเวณที่อาจมีการสั่นสะเทือนหรือแรงกระแทก
- อย่าสัมผัสเลนส์ด้วยมือเปล่า
- ถอดแบตเตอรี่ออกจากรีโมทคอนโทรลก่อนการจัดเก็บ แบตเตอรี่อาจเกิดการรั่วไหลได้ หากค้างอยู่ในรีโมทคอนโทรลเป็นระยะเวลานาน
- อย่าใช้หรือเก็บโปรเจคเตอร์ในบริเวณที่มีควันจากน้ำมันหรือจากบุหรี่ เนื่องจากควันนั้นอาจส่งผลกระทบต่อคุณภาพของการทำงานของโปรเจคเตอร์
- โปรดปฏิบัติตามขั้นตอนการติดตั้งโปรเจคเตอร์ที่ถูกต้อง การติดตั้งที่ไม่ได้มาตรฐานอาจส่งผลกระทบต่อการทำงานของโปรเจคเตอร์

ข้อมูลเพื่อความปลอดภัย 3D

โปรดปฏิบัติตามคำเตือนและข้อควรระวังก่อนที่คุณหรือบุตรของคุณจะใช้ฟังก์ชั่น 3D

การแจ้งเตือน

เด็กๆ และวัยรุ่นอาจมีความไวต่อประเด็นด้านสุขภาพเมื่อชมภาพ 3D และควรได้รับการดูแลอย่างใกล้ชิดในขณะที่ดูภาพเหล่านี้

คำเตือนเกี่ยวกับการชักเมื่อถูกแสง และความเสี่ยงด้านสุขภาพอื่นๆ

- ผู้ชมบางคนอาจมีอาการลมชัก หรือสมองขาดเลือดเมื่อมองดูภาพกะพริบและแสงกะพริบที่มาจากภาพของโปรเจคเตอร์ หรือวิดีโอเกมบางชนิด ถ้าคุณมีอาการลมชักหรือเป็นโรคหลอดเลือดสมอง หรือมีประวัติว่ามีคนในครอบครัวเป็น โปรดปรึกษาผู้เชี่ยวชาญทางการแพทย์ก่อนที่จะใช้ฟังก์ชั่น 3D
- แม้ในผู้ที่ไม่ประวัติส่วนตัวหรือสมาชิกในครอบครัวที่มีอาการล้มบ้าหมู หรือชัก อาจมีสภาพที่ไม่ได้วินิจฉัยว่าสามารถเป็นสาเหตุให้เกิดอาการลมชักเนื่องจากแสงได้
- สตรีมีครรภ์ ผู้สูงอายุ ผู้ที่เคยป่วยจากอาการบาดเจ็บรุนแรง ผู้ที่นอนหลับไม่เพียงพอ หรืออยู่ภายใต้ฤทธิ์แอลกอฮอล์ ควรหลีกเลี่ยงการใช้ฟังก์ชั่น 3D ของเครื่อง
- ถ้าคุณมีอาการใดๆ ต่อไปนี้ ให้หยุดการชมภาพ 3D ทันที และปรึกษาผู้เชี่ยวชาญทางการแพทย์: (1) การมองเห็นเปลี่ยนแปลง (2) ปวดศีรษะเล็กน้อย (3) วิงเวียน (4) มีการเคลื่อนไหวโดยไม่ได้ตั้งใจ เช่น ตาหรือกล้ามเนื้อกระตุก (5) สับสน (6) คลื่นไส้ (7) สูญเสียการรับรู้ (8) ชัก (9) ตะคริว และ/หรือ (10) เวียนศีรษะ เด็กและวัยรุ่นอาจมีอาการเหล่านี้ได้ง่ายกว่าผู้ใหญ่ ผู้ปกครองควรตรวจดูแลลูกๆ และถามพวกเขาว่ามีอาการเหล่านี้หรือไม่
- การชมภาพ 3D อาจเป็นสาเหตุให้เกิดการเมา ภาพหลอน การหลงทิศ อาการตาล้า และมีเสถียรภาพการทรงตัวลดลงด้วย แนะนำให้ผู้ใช้หยุดพักบ่อยๆ เพื่อลดโอกาสที่จะเกิดผลกระทบเหล่านี้ ถ้าตาของคุณแสดงสัญญาณของความล้า หรือมีอาการตาแห้ง หรือถ้าคุณมีอาการใดๆ ที่กล่าวมาด้านบน ให้หยุดใช้อุปกรณ์นี้ทันที และอย่าใช้อีกเป็นเวลาอย่างน้อยสามสิบนาที หลังจากที่อาการเหล่านี้หายแล้ว
- การชมภาพ 3D ในขณะที่นั่งใกล้หน้าจอมากเกินไปเป็นระยะเวลานาน อาจทำให้สายตาของคุณเสียหายได้ ระยะทางการชมที่เหมาะสม ควรมีระยะอย่างน้อยสามเท่าของความสูงหน้าจอ แนะนำให้ตาของผู้ชมอยู่ระดับเดียวกับหน้าจอ
- การชมภาพ 3D ในขณะที่สวมแว่น 3D ต่อเนื่องเป็นระยะเวลานาน อาจทำให้เกิดอาการปวดหัวหรือเกิดความล้า ถ้าคุณมีอาการปวดหัว ล้าหรือเวียนหัว ให้หยุดการชมภาพ 3D และพักผ่อน
- อย่าใช้แว่น 3D สำหรับวัตถุประสงค์อื่นๆ นอกเหนือจากการชมภาพ 3D เท่านั้น
- การสวมแว่น 3D สำหรับวัตถุประสงค์อื่นๆ (สวมเล่นทั่วไป เป็นแว่นกันแดด แว่นป้องกัน เป็นต้น) อาจทำให้เกิดอันตรายทางกายภาพต่อคุณ และอาจทำให้สายตามีประสิทธิภาพลดลง
- การชมภาพ 3D อาจทำให้เกิดการสับสนได้ในผู้ชมบางราย ดังนั้น อย่าวางโปรเจคเตอร์ 3D ของคุณใกล้บันได สายเคเบิล เฉลียง หรือวัตถุอื่นๆ ที่สามารถทำให้มีการสะดุด ชน หัก หรือหล่นลงไปได้

ลิขสิทธ์

เอกสารเผยแพร่นี้ ซึ่งรวมถึงรูปภาพ ภาพประกอบ และซอฟต์แวร์ได้รับความคุ้มครองภายใต้กฎหมายลิขสิทธิ์ระหว่างประเทศ พร้อมทั้งได้รับการสงวนสิทธิทั้งหมด ห้ามผลิตคู่มือนี้ หรือสื่อต่างๆ ที่อยู่ในนี้ซ้ำโดยปราศจากการได้รับความยินยอมเป็นลายลักษณ์อักษรจากผู้แต่ง

© ลิขสิทธิ์ 2017

ข้อความปฏิเสธความรับผิดชอบ

ข้อมูลในเอกสารนี้อาจมีการเปลี่ยนแปลงโดยไม่ต้องแจ้งให้ทราบล่วงหน้า ผู้ผลิตไม่ได้เป็นตัวแทนหรือรับประกันเนื้อหาในเอกสารนี้ และโดยเฉพาะขอปฏิเสธการรับประกันการจำหน่ายสินค้าหรือความเหมาะสมสำหรับวัตถุประสงค์ใดโดยเฉพาะโดยนัย ผู้ผลิตขอสงวนสิทธิในการทบทวนแก้ไขเอกสารเผยแพร่นี้ และทำการเปลี่ยนแปลงในเวลาใดๆ ในส่วนของเนื้อหาที่อยู่ในเอกสารนี้โดยไม่ต้องแจ้งให้ผู้ใดทราบถึงการแก้ไขหรือเปลี่ยนแปลง

การจดจำได้ถึงเครื่องหมายการค้า

Kensington เป็นเครื่องหมายการค้าที่จดทะเบียนในสหรัฐฯ ของ ACCO Brand Corporation พร้อมด้วยการจดทะเบียนแล้ว และที่ยังคงรอการจดทะเบียนในประเทศต่างๆ ทั่วโลก

HDMI, โลโก้ HDMI และ High-Definition Multimedia Interface เป็นเครื่องหมายการค้า หรือเครื่องหมายการค้าจดทะเบียนของ HDMI Licensing LLC

IBM เป็นเครื่องหมายค้าจดทะเบียนของ International Business Machines, Inc. Microsoft, PowerPoint, และ Windows เป็นเครื่องหมายการค้า หรือเครื่องหมายการค้าจดทะเบียนของ Microsoft Corporation

Adobe และ Acrobat เป็นเครื่องหมายการค้า หรือเครื่องหมายการค้าจดทะเบียนของ Adobe Systems Incorporated

DLP®, DLP Link และโลโก้ DLP เป็นเครื่องหมายค้าจดทะเบียนของ Texas Instruments และ BrilliantColor™ เป็นเครื่องหมายการค้าของ Texas Instruments

ชื่อผลิตภัณฑ์ทั้งหมดที่ใช้ในคู่มือนี้เป็นทรัพย์สินของเจ้าของที่เกี่ยวข้องและมีการรับทราบแล้ว

FCC

อุปกรณ์นี้ได้รับการทดสอบ และพบว่าสอดคล้องกับขีดจำกัดสำหรับอุปกรณ์ดิจิตอลคลาส B ส่วนที่ 15 ของกฎ FCC ข้อจำกัดเหล่านี้ได้รับการออกแบบมาเพื่อให้การป้องกันที่เหมาะสมต่อการรบกวนที่เป็นอันตรายต่อการติดตั้งสำหรับที่อยู่อาศัย อุปกรณ์นี้สร้าง ใช้ และสามารถแผ่พลังงานความถี่คลื่นวิทยุ และถ้าไม่ได้รับการติดตั้งและใช้อย่างสอดคล้องกับขั้นตอนที่ระบุ อาจก่อให้เกิดอันตรายต่อการสื่อสารทางวิทยุ

อย่างไรก็ตาม ไม่รับประกันว่าจะไม่เกิดการรบกวนขึ้นในการติดตั้งนั้นๆ ถ้าอุปกรณ์นี้เป็นสาเหตุให้เกิดการรบกวนที่เป็นอันตรายต่อการรับคลื่นวิทยุหรือโทรศัพท์ ซึ่งสามารถระบุได้โดยการปิดและเปิดอุปกรณ์ ผู้ใช้ควรพยายามแก้ไขการรบกวนโดยการดำเนินการด้วยวิธีการอย่างใดอย่างหนึ่ง หรือหลายอย่างดังนี้:

- กำหนดตำแหน่งใหม่หรือย้ายเสาอากาศรับสัญญาณ
- เพิ่มระยะห่างระหว่างอุปกรณ์และเครื่องรับ
- เชื่อมต่ออุปกรณ์ลงในเต้าเสียบในวงจรที่แตกต่างจากที่ใช้เชื่อมต่อกับเครื่องรับสัญญาณ
- ปรึกษาตัวแทนจำหน่าย หรือช่างเทคนิควิทยุ/โทรทัศน์ที่มีประสบการณ์เพื่อขอความช่วยเหลือ

ข้อสังเกต: สายเคเบิลที่มีฉนวนหุ้ม

การเชื่อมต่อทั้งหมดไปยังอุปกรณ์คอมพิวเตอร์อื่น ต้องทำโดยใช้สายเคเบิลที่มีฉนวนหุ้ม เพื่อรักษาความสอดคล้องกับกฎข้อบังคับ FCC

ข้อควรระวัง

การเปลี่ยนแปลง หรือดัดแปลงใดๆ ที่ไม่ได้รับการรับรองอย่าง ชัดแจ้งจากผู้ผลิต อาจทำให้สิทธิ์ในการใช้คอมพิวเตอร์นี้ของ ผู้ใช้ซึ่งได้รับจากคณะกรรมการการสื่อสารแห่งชาติ ถือเป็น โมฆะ

เงื่อนไขการทำงาน

อุปกรณ์นี้สอดคล้องกับส่วนที่ 15 ของกฎ FCC การทำงานต้องเป็นไปตามเงื่อนไขสองอย่างดังนี้:

1. อุปกรณ์นี้ต้องไม่ก่อให้เกิดการรบกวนที่เป็นอันตราย และ
2. อุปกรณ์นี้ต้องทนต่อการรบกวนใดๆ ที่ได้รับ รวมทั้งการรบกวนที่อาจก่อให้เกิดการทำงานที่ไม่พึงประสงค์

ข้อสังเกต: ผู้ใช้ในประเทศแคนาดา

อุปกรณ์ดิจิตอลคลาส B นี้ สอดคล้องกับมาตรฐาน ICES-003 ของ แคนาดา

Remarque à l'intention des utilisateurs canadiens

Cet appareil numerique de la classe B est conforme a la norme NMB-003 du Canada.

การประกาศความสอดคล้องสำหรับประเทศกลุ่ม EU

- ข้อกำหนด EMC ที่ 2014/30/EEC (รวมทั้งการแก้ไข)
- ข้อกำหนดแรงดันไฟฟ้าต่ำ 2014/35/EC
- ข้อกำหนด R & TTE ที่ 1999/5/EC (ถ้าผลิตภัณฑ์มีฟังก์ชั่น RF)

WEEE

ขั้นตอนการทิ้งผลิตภัณฑ์

ห้ามทิ้งอุปกรณ์อิเล็กทรอนิกส์นี้ลงในถังขยะเมื่อเลิกใช้แล้ว เพื่อลดมลพิษที่จะเกิดให้เหลือน้อยที่สุด และเพื่อปกป้องสิ่งแวดล้อมของโลกอย่างเหมาะสมที่สุด โปรดนำอุปกรณ์ไปรีไซเคิล

บทนำ

สิ่งต่างๆ ในบรรจุภัณฑ์

เปิดกล่องและตรวจสอบด้วยความระมัดระวังเพื่อตรวจสอบว่าคุณได้รับอุปกรณ์มาตรฐานดังที่ระบุไว้ด้านล่าง บางรายการที่เป็นอุปกรณ์เสริมอาจไม่มีให้มา ทั้งนี้ขึ้นอยู่กับรุ่น ข้อมูลจำเพาะ และภูมิภาคที่คุณซื้อ โปรดตรวจสอบกับร้านที่คุณซื้อ อุปกรณ์บางรายการอาจจะแตกต่างกันไปตามภูมิภาค

บัตรรับประกันมีเฉพาะในบางภูมิภาคที่กำหนดไว้เท่านั้น โปรดติดต่อตัวแทนจำหน่ายเพื่อข้อมูลในรายละเอียด

อุปกรณ์เสริมมาตรฐาน

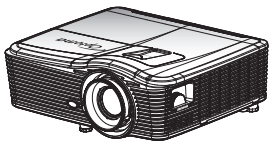

โปรเจคเตอร์

รีโมท

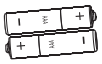

แบตเตอรี่ AAA 2x

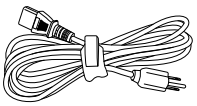

สายไฟ

- ☑ คู่มือผู้ใช้ CD
- ☑ ใบรับประกัน(*)
- ☑ คู่มือการใช้งานขั้นพื้นฐาน

เอกสาร

หมายเหตุ: *(*)สำหรับข้อมูลการรับประกันในยุโรป โปรดไปที่เว็บไซต์ www.optomaeurope.com*

อุปกรณ์เสริม

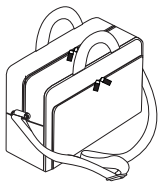

กระเป๋าหิ้ว

ฝาปิดเลนส์

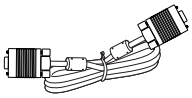

สายเคเบิล VGA

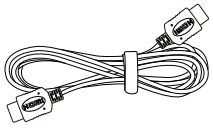

สายเคเบิล HDMI

หมายเหตุ: *อุปกรณ์เสริมเพิ่มเติมแตกต่างกันไปขึ้นอยู่กับรุ่น สเปคและท้องที่*

บทนำ

ภาพรวมของผลิตภัณฑ์

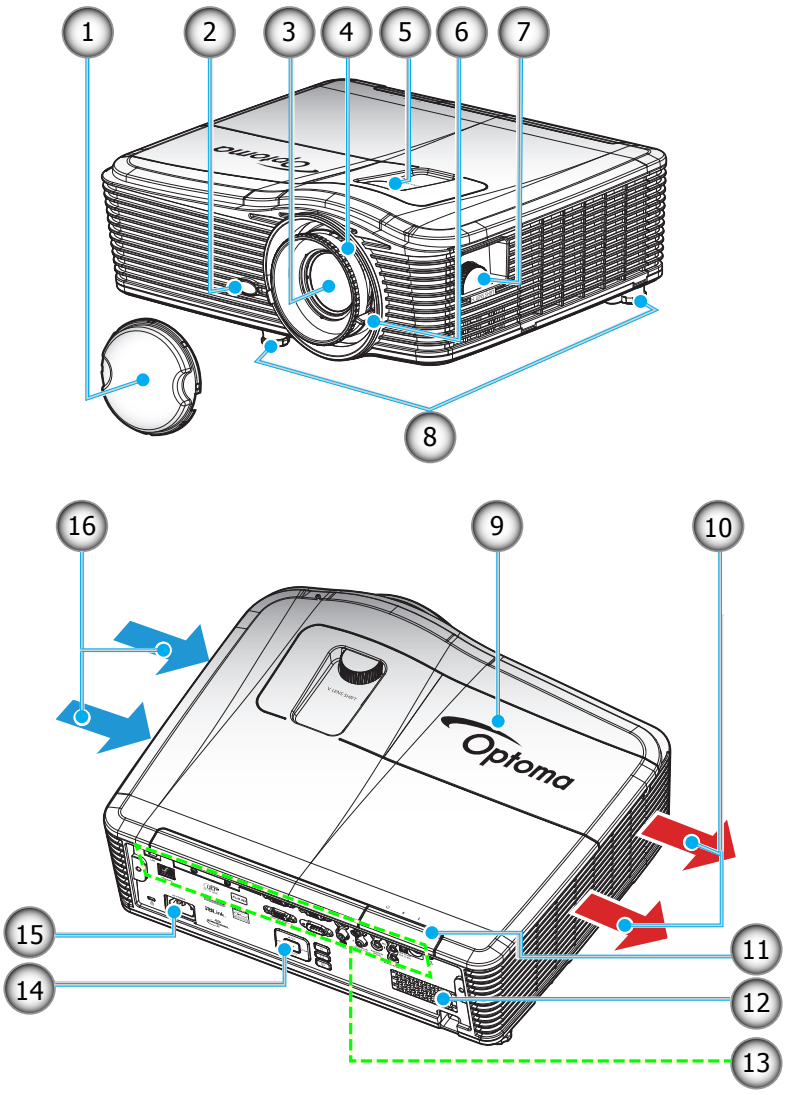

หมายเหตุ: *อย่าปิดกั้นช่องอากาศเข้าหรือออกของโปรเจคเตอร์*
(*) อุปกรณ์เสริมเพิ่มเติมแตกต่างกันไปขึ้นอยู่กับรุ่น สเปคและท้องที่

เลข	รายการ	เลข	รายการ
1.	ฝาครอบเลนส์ (*)	9.	ฝาครอบหลอดไฟ
2.	ตัวรับสัญญาณ IR	10.	เครื่องระบายอากาศ (ออก)
3.	เลนส์	11.	ตัวรับสัญญาณ IR
4.	แหวนโฟกัส	12.	ลำโพง
5.	เลนส์ ชิฟท์ (แนวตั้ง)	13.	การเชื่อมต่ออินพุต/เอาต์พุต
6.	ปุ่มซูม	14.	ปุ่มกด
7.	เลนส์ ชิฟท์ (แนวนอน)	15.	ช่องเสียบเพาเวอร์
8.	ขาปรับความเอียง	16.	เครื่องระบายอากาศ (เข้า)

บทนำ

การเชื่อมต่อ

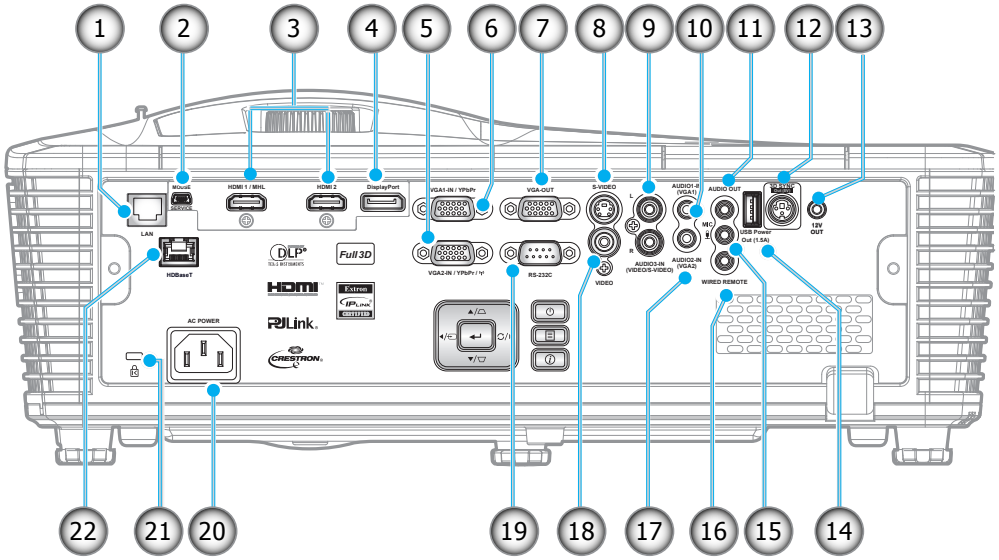

เลข	รายการ	เลข	รายการ
1.	ขั้วต่อ RJ-45	12.	ตัวเชื่อมต่อการซิงค์ออก 3D (5V)
2.	ตัวเชื่อมต่อขนาดเล็ก USB-B (การอัปเกรดเฟิร์มแวร์)	13.	ขั้วต่อทริกเกอร์ 12V
3.	ขั้วต่อ 1x HDMI และ 1x HDMI/MHL	14.	ขั้วต่อไฟ USB ออก (1.5A)
4.	ขั้วต่อ DisplayPort	15.	ขั้วต่อไมโครโฟน
5.	ขั้วต่อ VGA2 เข้า/YPbPr / (ı)	16.	ขั้วต่อรีโมทแบบมีสาย
6.	ขั้ขั้วต่อ VGA1 เข้า / YPbPr	17.	ขั้วต่อเสียงเข้า 2 (VGA2)
7.	ขั้วต่อ VGA ออก	18.	ขั้วต่อวิดีโอ
8.	ขั้วต่อ S-Video	19.	ขั้วต่อ RS232C
9.	ขั้วต่อเสียงเข้า 3 (วิดีโอ/S-Video)	20.	ช่องเสียบเพาเวอร์
10.	ขั้วต่อเสียงเข้า 1 (VGA1)	21.	พอร์ตล็อค Kensington™
11.	ขั้วต่อเสียงออก	22.	ขั้วต่อ HDBaseT(*)

หมายเหตุ:

- *เมาส์ระยะไกลต้องใช้รีโมทพิเศษ*
- *(*)เฉพาะรุ่นที่มี HDBaseT เท่านั้น*

บทนำ

ปุ่มกด

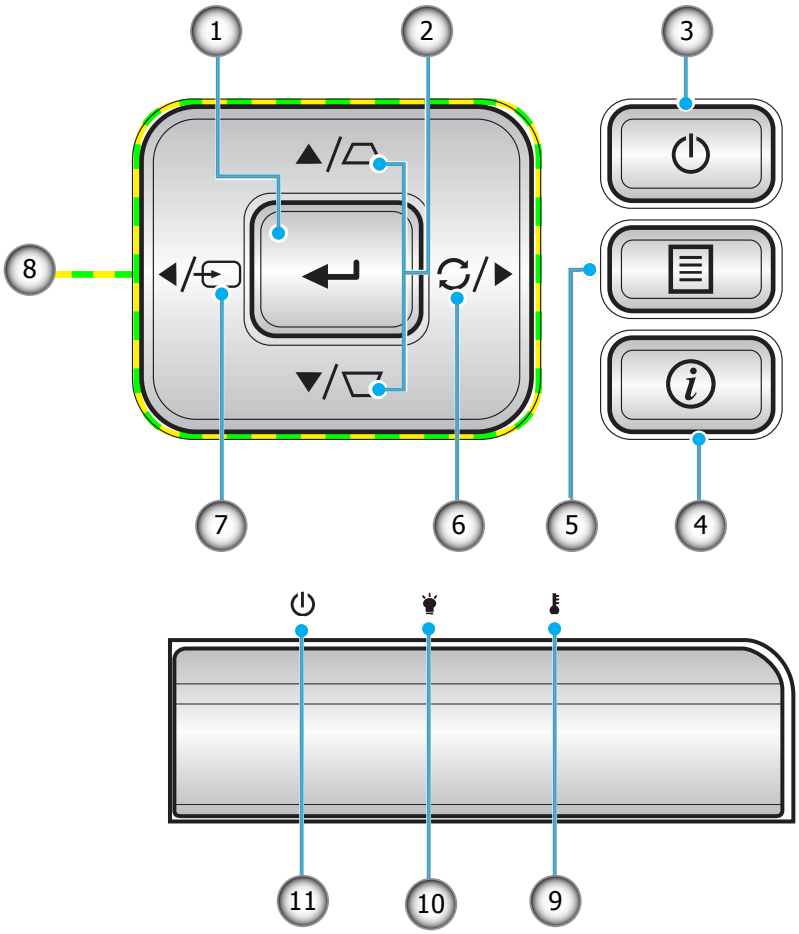

เลข	รายการ	เลข	รายการ
1.	Enter	7.	Source
2.	การแก้ไขคีย์สโตน	8.	ปุ่มเลือก 4 ทิศทาง
3.	Power	9.	LED อุณหภูมิ
4.	ข้อมูล	10.	LED หลอดไฟ
5.	Menu	11.	LED เปิดเครื่อง/สแตนด์บาย
6.	Re-Sync		

บทนำ

รีโมท

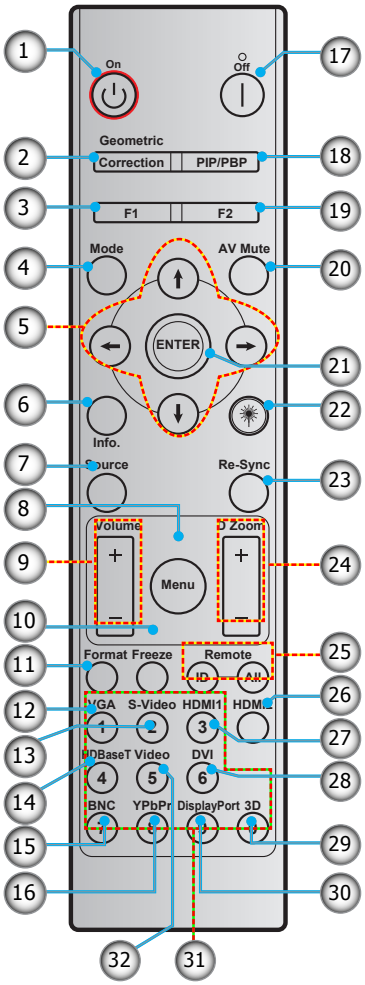

เลข	รายการ	เลข	รายการ
1.	เปิดเครื่อง	17.	ปิดเครื่อง
2.	Geometric Correction	18.	PIP/PBP
3.	ปุ่มฟังก์ชั่น (F1) (สามารถกำหนดได้)	19.	ปุ่มฟังก์ชั่น (F2) (สามารถกำหนดได้)
4.	Mode	20.	ซ่อนภาพและเสียง
5.	ปุ่มเลือก 4 ทิศทาง	21.	Enter
6.	ข้อมูล	22.	เลเซอร์
7.	Source	23.	Re-Sync
8.	Menu	24.	D ซูม (ดิจิตอลซูม)
9.	Volume - / +	25.	รีโมท ID / รีโมททั้งหมด
10.	ค้าง	26.	HDMI2
11.	รูปแบบ (อัตราส่วนภาพ)	27.	HDMI1
12.	VGA	28.	DVI
13.	S-Video	29.	สามมิติ
14.	HDBaseT	30.	DisplayPort
15.	BNC	31.	ปุ่มกดตัวเลข (0-9)
16.	YPbPr	32.	วิดีโอ

หมายเหตุ: *คีย์บางคีย์อาจไม่ทำงานสำหรับรุ่นที่ไม่รองรับคุณลักษณะนี้*

การติดตั้ง

การติดตั้งโปรเจคเตอร์

โปรเจคเตอร์ของคุณได้รับการออกแบบมาเพื่อติดตั้งได้สี่แบบ

รูปแบบห้องหรือความชอบส่วนบุคคลของคุณจะเป็นตัวกำหนดสถานที่การติดตั้งที่คุณเลือก ใช้เวลาในการพิจารณาขนาดและตำแหน่งของหน้าจอ ตำแหน่งของปลั๊กเสียบไฟที่เหมาะสม เช่นเดียวกับสถานที่และระยะทางระหว่างโปรเจคเตอร์กับอุปกรณ์ที่เหลือของคุณ

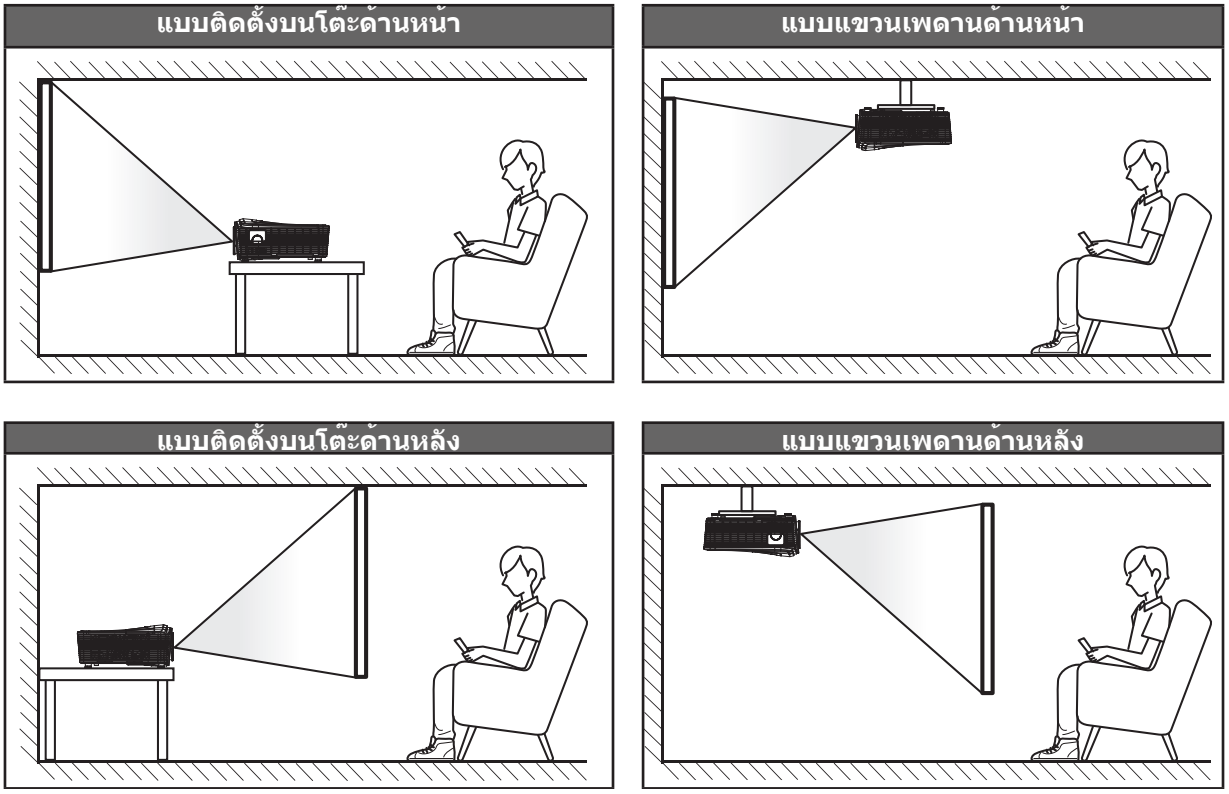

โปรดวางเจ็กเตอร์ควรวางแบบแนวราบ และทำมุม 90 องศา / ตั้งฉากกับหน้าจอ

- *วิธีหาตำแหน่งของโปรเจ็กเตอร์เพื่อให้ได้ขนาดหน้าจอที่ต้องการ โปรดดูตารางระยะห่างในหน้า 68-72.*
- *วิธีหาขนาดหน้าจอสำหรับระยะทางใด ๆ โปรดดูตารางระยะห่าง ในหน้า 68-72*

หมายเหตุ: *ภาพที่ฉายออกมาจะมีขนาดเพิ่มขึ้นและระบบจะเพิ่มการชดเชยในแนวตั้งขึ้นตามสัดส่วนเมื่อวางโปรเจคเตอร์ไว้ไกลจากหน้าจอ*

การติดตั้ง

ข้อสังเกตในการติดตั้งโปรเจคเตอร์

- ถ้าคุณยึดโปรเจ็กเตอร์สำหรับการใช้หลอดมาตรฐาน คุณสามารถเอียงเครื่องเป็นมุมต่อไปนี้ได้:
  แนวตั้ง: สามารถติดตั้งลักษณะการฉายทั้งสี่แบบภายในช่วง ±10°
  1. วางบนโต๊ะ (0°)
  2. การฉายตั้งขึ้น (90°)
  3. ยึดเพดาน (180°)
  4. การฉายต่ำลง (270°)

  แนวนอน: ภายในช่วง ±10°

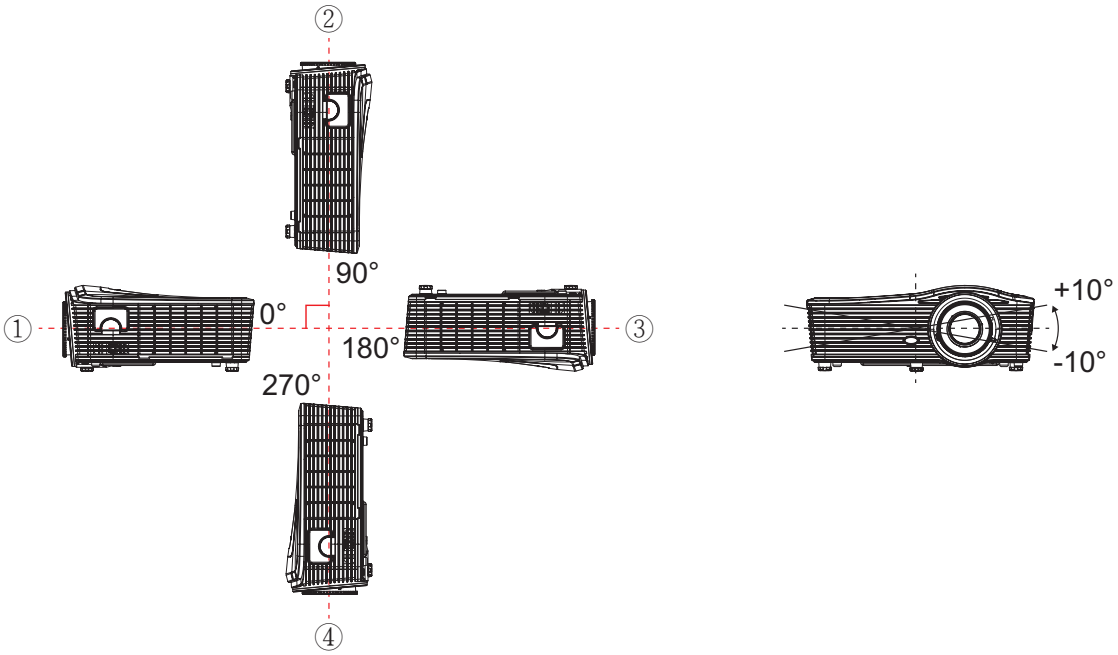

- ถ้าคุณยึดโปรเจ็กเตอร์สำหรับการใช้งานในโหมดแนวตั้ง คุณสามารถเอียงเครื่องเป็นมุมต่อไปนี้ได้:
  แนวตั้ง: ภายในช่วง ±10°
  แนวนอน: ภายในช่วง ±10°
  หมายเหตุ: *ด้านช่องอากาศออกของโปรเจ็กเตอร์ต้องหงายขึ้น สำหรับการติดตั้งในแนวตั้ง*

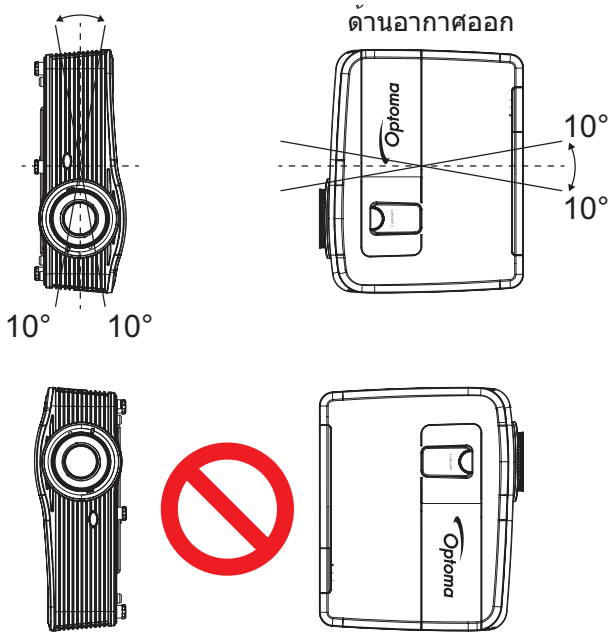

การติดตั้ง

- เว้นระยะห่างรอบ ๆ ช่องระบายอากาศอย่างน้อย 50 ซม.

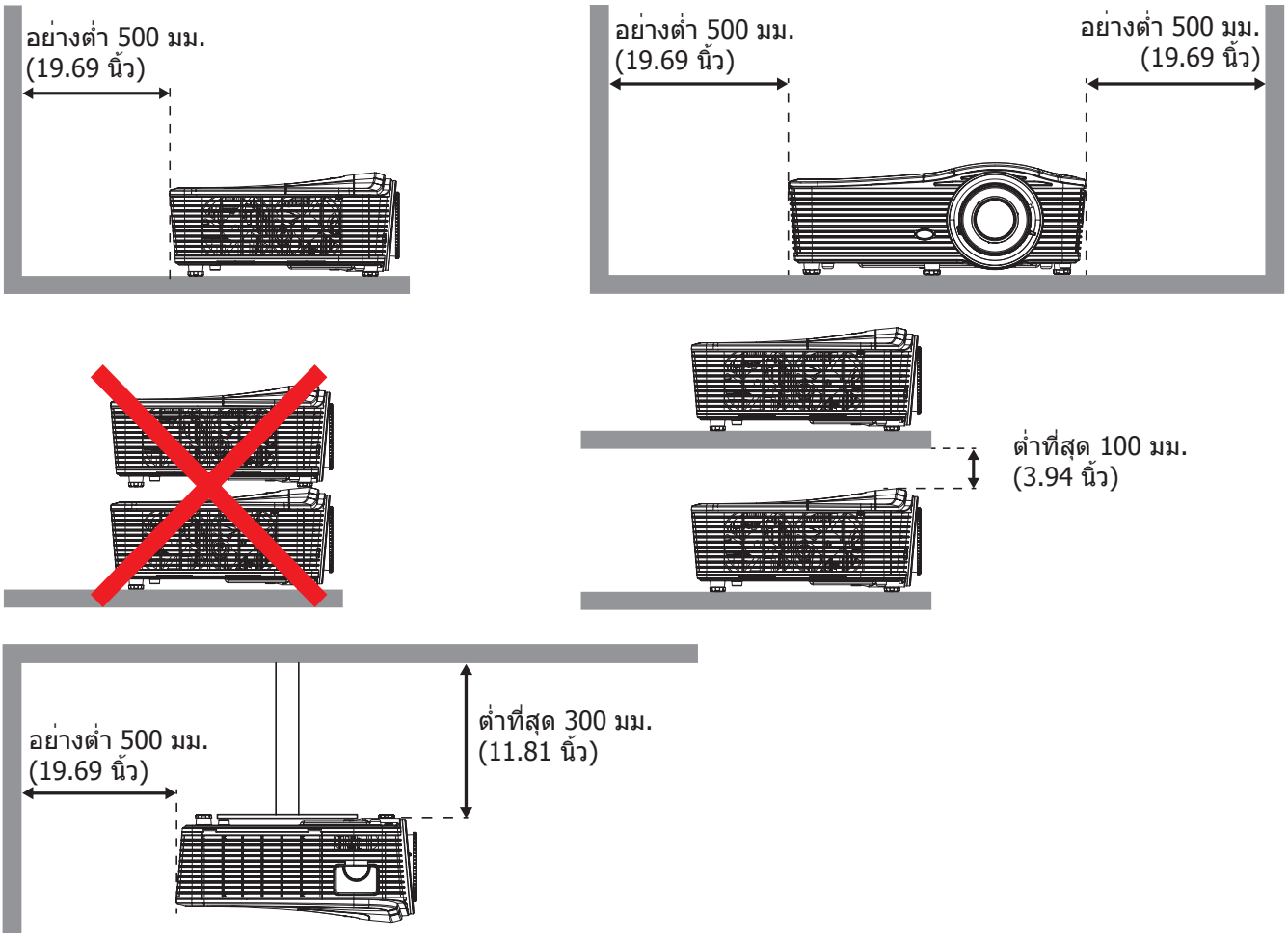

- ให้แน่ใจว่าช่องดูดอากาศเข้า ไม่ได้ดูดอากาศร้อนจากช่องระบายอากาศเสียกลับมาใช้ใหม่
- เมื่อใช้งานโปรเจคเตอร์ในพื้นที่ที่ปิดสนิท ตรวจสอบให้แน่ใจว่าอุณหภูมิอากาศโดยรอบภายในตู้ ไม่เกินอุณหภูมิการทำงานขณะที่โปรเจคเตอร์กำลังทำงาน และช่องดูดอากาศเข้า และช่องระบายอากาศร้อนออกไม่มีอะไรกีดขวาง
- ตู้ทั้งหมดควรผ่านการประเมินความร้อนที่ได้รับการรับรอง เพื่อให้แน่ใจว่าโปรเจคเตอร์จะไม่ดูดอากาศเสียที่ร้อนกลับเข้าไปในเครื่อง เนื่องจากอาจทำให้อุปกรณ์ปิดเครื่อง หรือแม้กระทั่งตรวจสอบว่าอุณหภูมิของตู้อยู่ในช่วงอุณหภูมิการทำงานที่ยอมรับได้

การติดตั้ง

การเชื่อมต่อแหล่งสัญญาณไปยังโปรเจคเตอร์

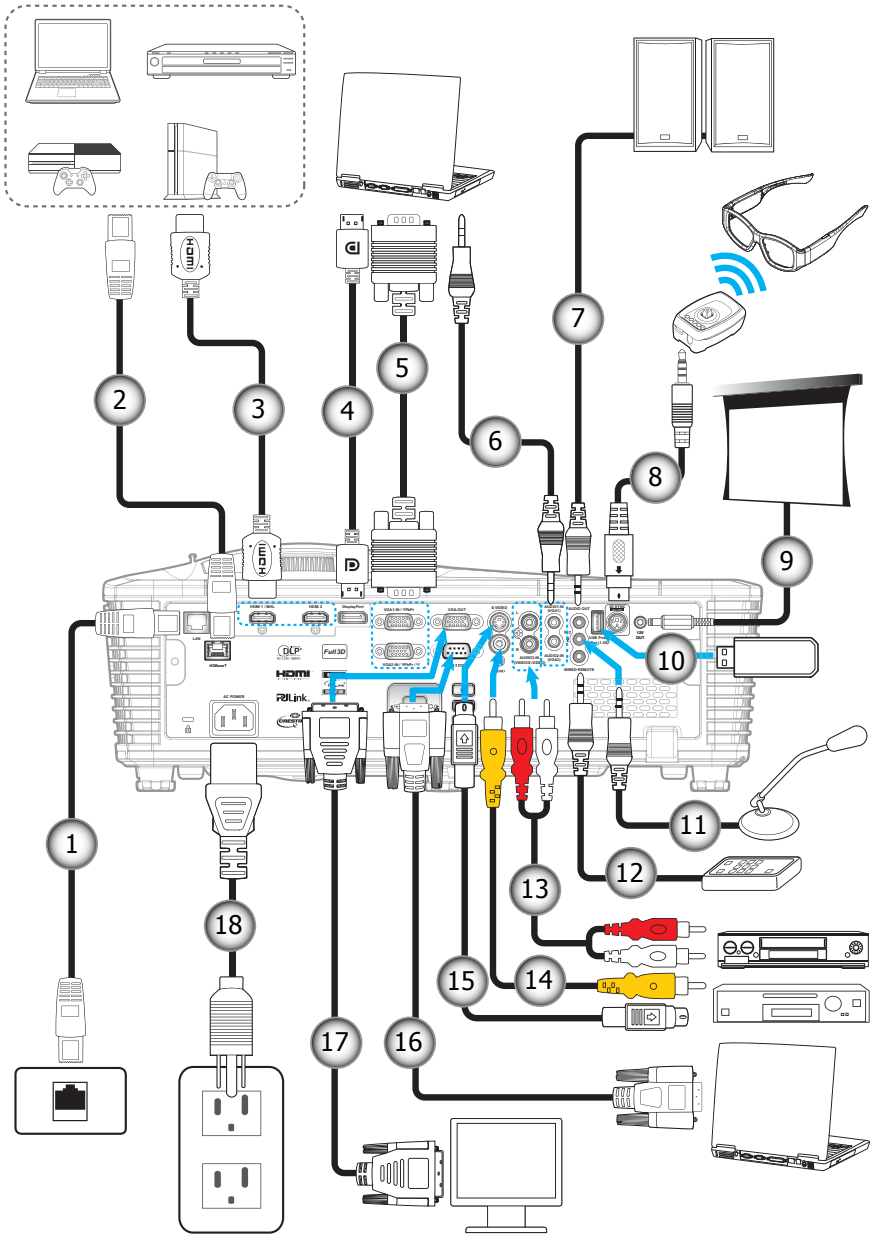

เลข	รายการ	เลข	รายการ
1.	สาย RJ-45	10.	ด็องเกิล USB / เครื่องชาร์จ USB
2.	สาย RJ-45 (สาย Cat5)	11.	สายไมโครโฟน
3.	สาย HDMI / MHL	12.	สายรีโมทคอนโทรล
4.	สายพอร์ทการแสดง	13.	สายเสียงเข้า
5.	สายเคเบิล VGA	14.	สายวิดีโอ
6.	สายเสียงเข้า	15.	สายเคเบิลเอส-วิดีโอ
7.	สายเคเบิลเสียงออก	16.	สายเคเบิล RS232
8.	สายเคเบิลส่งสัญญาณ 3D	17.	สายเคเบิล VGA ออก
9.	แจ็ค 12V DC	18.	สายไฟ

การติดตั้ง

การปรับภาพที่ฉาย

ความสูงของภาพ

โปรเจคเตอร์มีขาปรับระดับให้ สำหรับปรับความสูงของภาพ

1. ค้นหาขาปรับตำแหน่งที่คุณต้องการปรับ ที่ข้างใต้ของ โปรเจ็กเตอร์
2. หมุนขาปรับระดับตามเข็มหรือทวนเข็มนาฬิกาเพื่อปรับโปรเจคเตอร์ให้สูงขึ้นหรือต่ำลง

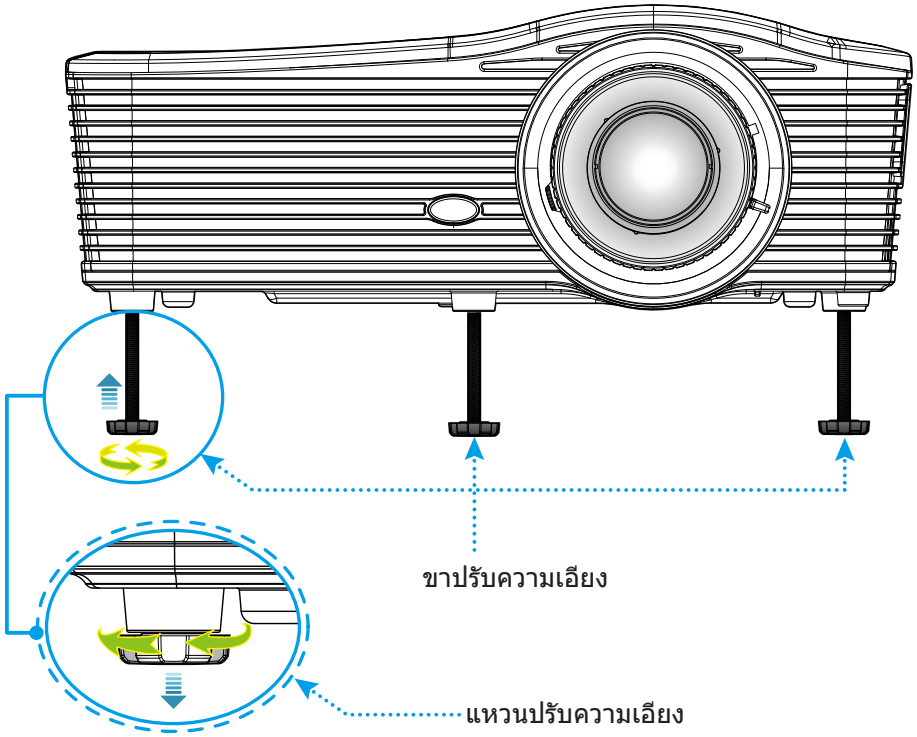

ซูมและโฟกัส

- เพื่อปรับขนาดภาพ ให้หมุนปุ่มซูมตามเข็มหรือทวนเข็มนาฬิกาเพื่อเพิ่มหรือลดขนาดภาพที่ฉาย
- เพื่อปรับโฟกัส ให้หมุนแหวนโฟกัสตามเข็มหรือทวนเข็มนาฬิกาจนกว่าภาพจะคมชัดและสามารถอ่านได้

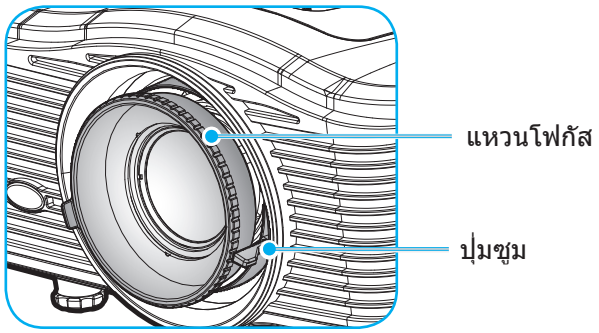

หมายเหตุ: *โปรเจ็กเตอร์จะโฟกัสที่ระยะทางต่อไปนี้:*

- *XGA: 51.2" ~ 307.1" (1.3 ~ 7.8 ม.)*
- *WXGA: 26.6" ~ 302.1" (0.6 ~ 7.6 ม.)*
- *1080P: 51.2" ~ 315.0" (1.3 ~ 8.0 ม.)*
- *WUXGA: 51.2" ~ 307.1" (1.3 ~ 7.8 ม.)*

การติดตั้ง

การติดตั้งรีโมท

การติดตั้ง / การเปลี่ยนแบตเตอรี่

มีแบตเตอรี่ขนาด AAA สองก้อนให้สำหรับรีโมทคอนโทรล

1. ถอดฝาครอบแบตเตอรี่ด้านหลังหรือบนรีโมท
2. ใส่แบตเตอรี่ขนาด AAA ตามภาพประกอบ
3. ใส่ฝาครอบด้านหลังกลับบนรีโมท

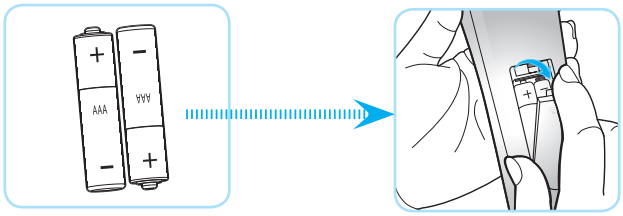

หมายเหตุ: *เปลี่ยนแบตเตอรี่ชนิดเดียวกันหรือชนิดที่เท่ากันเท่านั้น*

ข้อควรระวัง

การใช้งานแบตเตอรี่ที่ไม่เหมาะสมสามารถทำให้เกิดการรั่วไหลของสารเคมีหรือการระเบิดได้ ต้องแน่ใจว่าได้ปฏิบัติตามคำแนะนำด้านล่างนี้

- อย่าใช้แบตเตอรี่หลายชนิดรวมกัน แบตเตอรี่ชนิดต่างกันมีลักษณะที่แตกต่างกันออกไป
- อย่าใช้แบตเตอรี่เก่าและใหม่ผสมกัน การใช้แบตเตอรี่เก่าและใหม่ผสมกันสามารถร่นอายุของแบตเตอรี่ใหม่หรือก่อให้เกิดการรั่วไหลของสารเคมีในแบตเตอรี่เก่า
- ถอดแบตเตอรี่ออกทันทีที่แบตเตอรี่หมด สารเคมีที่รั่วไหลจากแบตเตอรี่ซึ่งสัมผัสกับผิวหนังสามารถทำให้เกิดผื่นคันได้ หากคุณพบการรั่วไหลของสารเคมีใดๆ ให้เช็ดให้สะอาดด้วยผ้า
- แบตเตอรี่ที่ให้มาพร้อมกับผลิตภัณฑ์นี้อาจจะมีอายุการใช้งานที่สั้นลงเนื่องจากสภาพการเก็บรักษา
- ถ้าคุณจะไม่ได้ใช้รีโมทคอนโทรลเป็นเวลานาน ให้ถอดแบตเตอรี่ออก
- เมื่อคุณทิ้งแบตเตอรี่ คุณต้องปฏิบัติตามกฎหมายในพื้นที่หรือประเทศที่เกี่ยวข้อง

ระยะที่ให้ผลอย่างมีประสิทธิภาพ

เซ็นเซอร์รีโมทคอนโทรลอินฟราเรด (IR) อยู่ด้านหลังของโปรเจคเตอร์ ตรวจสอบให้แน่ใจว่า รีโมทคอนโทรลอยู่ภายในมุม 30 องศาตั้งฉากกับเซ็นเซอร์รีโมทคอนโทรล IR ของโปรเจ็กเตอร์เพื่อการทำงานอย่างถูกต้อง ระยะห่างระหว่างรีโมทคอนโทรลและเซ็นเซอร์ไม่ควรเกินกว่า 7 เมตร (~ 23 ฟุต)

- ตรวจสอบให้แน่ใจว่าไม่มีสิ่งกีดขวางใดๆ ระหว่างรีโมทคอนโทรลและเซ็นเซอร์ IR บนโปรเจคเตอร์ซึ่งอาจขวางแสงอินฟราเรด
- ตรวจสอบให้แน่ใจว่าเครื่องส่ง IR ของรีโมทคอนโทรลไม่โดนแสงอาทิตย์หรือหลอดไฟฟลูออเรสเซนต์โดยตรง
- โปรดเก็บตัวควบคุมระยะไกลให้ห่างจากหลอดฟลูออเรสเซนต์ให้มากกว่า 2 ม. หรือตัวควบคุมระยะไกลอาจจะทำงานผิดปกติ
- หากรีโมทคอนโทรลอยู่ใกล้กับหลอดไฟฟลูออเรสเซนต์แบบอินเวอเตอร์ อาจใช้การไม่ได้ในบางครั้ง
- หากรีโมทคอนโทรลและโปรเจคเตอร์อยู่ในระยะที่ใกล้เกินไป รีโมทคอนโทรลอาจใช้การไม่ได้
- เมื่อคุณเล็งไปที่หน้าจอ ระยะทางที่ได้ผลมีระยะน้อยกว่า 5 ม. จากรีโมทคอนโทรลไปถึงหน้าจอ และสะท้อนแสง IR กลับไปยังโปรเจคเตอร์ แต่อย่างไรก็ตาม ระยะที่มีประสิทธิภาพอาจเปลี่ยนแปลงตามหน้าจอ

การติดตั้ง

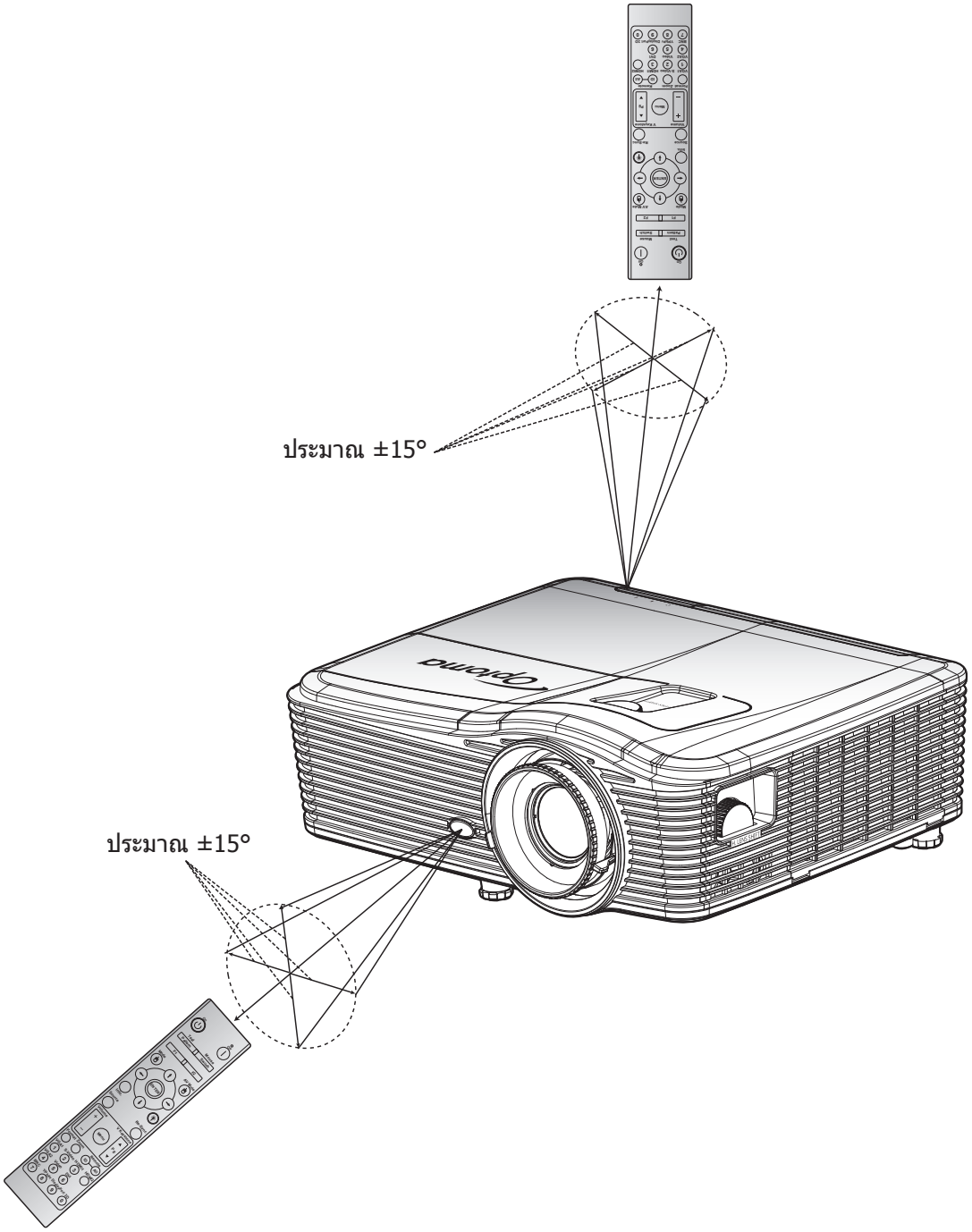

การใช้งานโปรเจ็กเตอร์

การเปิด/ปิดโปรเจคเตอร์

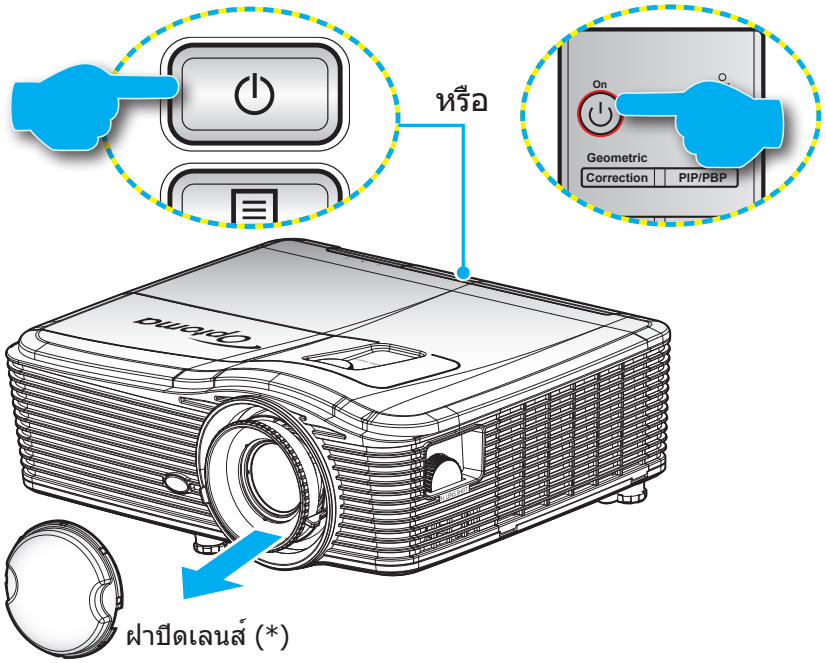

เปิดเครื่อง

1. ถอดที่ครอบเลนส์ออก (*)
2. เชื่อมต่อสายไฟและสายสัญญาณให้แน่น เมื่อเชื่อมต่อแล้ว LED เปิด/สแตนด์บาย จะเปลี่ยนเป็นสีเหลือง
3. เปิดโปรเจคเตอร์โดยการกด "⏻" บนปุ่มกดหรือรีโมทคอนโทรล
4. หน้าจอเริ่มต้นจะปรากฏขึ้นใน 10 วินาที และไฟ LED เปิด/สแตนบายจะติดเป็นสีแดง

หมายเหตุ: *เมื่อเปิดโปรเจคเตอร์ครั้งแรก ระบบจะขอให้คุณเลือกภาษาที่ต้องการ การวางโปรเจคเตอร์ และการตั้งค่าอื่นๆ อีกเล็กน้อย*

การใช้งานโปรเจ็กเตอร์

ปิดเครื่อง

1. ปิดโปรเจคเตอร์โดยการกด "⏻" บนปุ่มกดหรือรีโมทคอนโทรล
2. ข้อความดังต่อไปนี้จะปรากฏขึ้น:

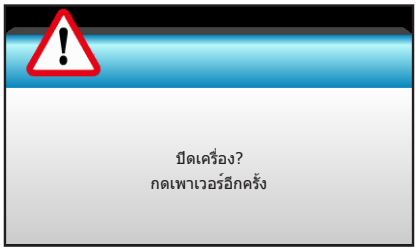

3. กดปุ่ม "⏻" อีกครั้งเพื่อยืนยัน ไม่เช่นนั้น ข้อความจะหายไปหลังจาก 15 วินาทีผ่านไป เมื่อคุณกดปุ่ม "⏻" ครั้งที่สอง โปรเจ็กเตอร์จะปิดเครื่อง
4. พัดลมระบายความร้อนยังคงทำงานต่อประมาณ 10 วินาที สำหรับรอบการระบายความร้อนและ LED เปิด/สแตนด์บาย จะกะพริบเป็นสีน้ำเงิน เมื่อ LED เพาเวอร์ติดเป็นสีแดงต่อเนื่อง หมายความว่าโปรเจ็กเตอร์ได้เข้าสู่โหมดสแตนด์บายแล้ว ถ้าคุณต้องการเปิดโปรเจคเตอร์กลับขึ้นมา คุณต้องรอจนกระทั่งโปรเจคเตอร์เสร็จสิ้นกระบวนการทำให้เครื่องเย็นลง และเข้าสู่โหมดสแตนบายก่อน เมื่อโปรเจคเตอร์อยู่ในโหมดสแตนบาย เพียงแค่กดปุ่ม "⏻" อีกครั้งเพื่อเปิดโปรเจคเตอร์
5. ถอดสายไฟจากเต้าเสียบไฟและโปรเจคเตอร์

หมายเหตุ: *(*) อุปกรณ์เสริมเพิ่มเติมแตกต่างกันไปขึ้นอยู่กับรุ่น สเปคและท้องที่*
ไม่แนะนำให้เปิดโปรเจคเตอร์ทันทีหลังจากที่ทำการปิดเครื่อง

การใช้งานโปรเจ็กเตอร์

การเลือกแหล่งสัญญาณเข้า

เปิดเครื่อง และเชื่อมต่อแหล่งสัญญาณที่คุณต้องการให้แสดงบนหน้าจอ (คอมพิวเตอร์ โน้ตบุ๊ค เครื่องเล่นวิดีโอ ฯลฯ) โปรเจคเตอร์จะตรวจพบสัญญาณโดยอัตโนมัติ หากมีแหล่งสัญญาณหลายแหล่ง ให้กดปุ่มแหล่งสัญญาณบนปุ่มกดโปรเจคเตอร์ หรือรีโมทคอนโทรลเพื่อเลือกสัญญาณเข้าที่ต้องการ

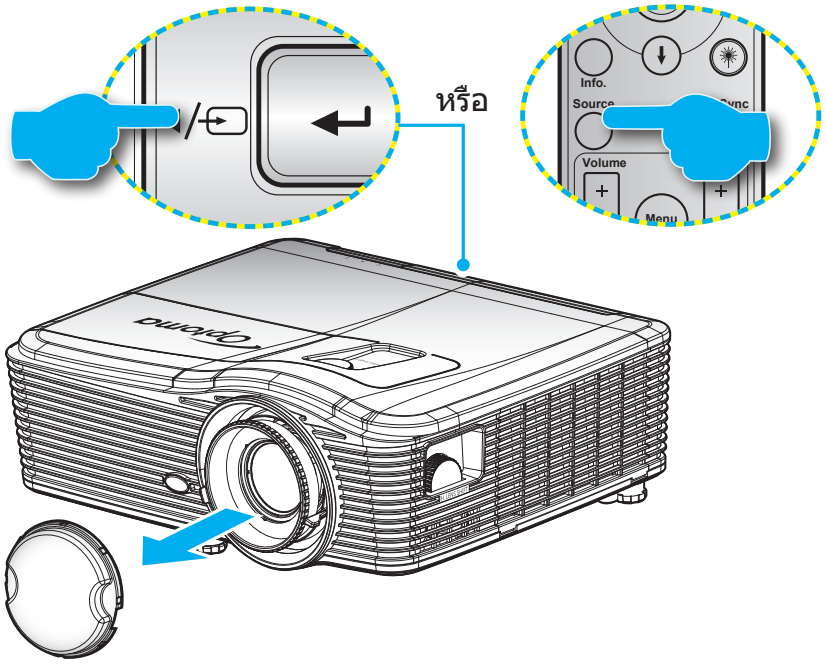

การใช้งานโปรเจ็กเตอร์

เมนูนำทางและคุณลักษณะพิเศษ

โปรเจคเตอร์มีเมนูที่แสดงบนหน้าจอหลายภาษา ที่อนุญาตให้คุณทำการปรับภาพ และเปลี่ยนแปลงการตั้งค่าต่างๆ โปรเจคเตอร์จะตรวจพบสัญญาณโดยอัตโนมัติ

1. ในการเปิดเมนู OSD ให้กด "Menu" บนรีโมทคอนโทรลหรือปุ่มกด
2. ในขณะที่ OSD แสดงอยู่ ใช้ปุ่ม ◀▶ เพื่อเลือกรายการใด ๆ ในเมนูหลัก ในขณะที่ทำการเลือกบนหน้าใด ๆ กดปุ่ม ▼ หรือ "Enter" เพื่อเข้าสู่เมนูย่อย
3. ใช้ปุ่ม ▲▼ เพื่อเลือกรายการที่ต้องการในเมนูย่อย จากนั้นกดปุ่ม ▶ หรือ "Enter" เพื่อดูการตั้งค่าเพิ่มเติม ปรับการตั้งค่าด้วยปุ่ม ◀▶
4. เลือกรายการถัดไปที่จะปรับในเมนูย่อย และปรับค่าตามที่อธิบายด้านบน
5. กด "Enter" หรือ "Menu" เพื่อยืนยัน และหน้าจอจะกลับไปยังเมนูหลัก
6. ในการออก, กด "เมนู" อีกครั้ง เมนู OSD จะปิด และโปรเจคเตอร์จะบันทึกการตั้งค่าใหม่โดยอัตโนมัติ

การใช้งานโปรเจ็กเตอร์

ผังเมนูหน้าจอผู้ใช้

เมนูหลัก	เมนูย่อย	เมนูขั้นสูง	เมนูรายการเดียว	ค่า
ภาพ	โหมดการแสดงภาพ		การนำเสนอ	ค่าเริ่มต้น [การนำเสนอ] PS แต่ละโหมดสามารถปรับและบันทึกในแต่ละโหมด
			สว่าง	
			ภาพยนตร์	
			sRGB	
			กระดานดำ	
			DICOM SIM.	
			ผู้ใช้	
			สามมิติ	
	ความสว่าง			-50~50
	คอนทราสต์			-50~50
	ความชัด			1 ~15
	สี			-50~50
	Tint			-50~50
	ขั้นสูง	BrilliantColor™		1~10
		Gamma	ฟิล์ม	
			กราฟฟิก	
			1.8	
			2.0	
			2.2	
			2.6	
			กระดานดำ	
			DICOM	
		อุณหภูมิสี	อุ่น	
			มาตรฐาน	
			เย็น	
			เย็น	
		ปริภูมิสี	**ไม่ใช่อินพุต HDMI**: อัตโนมัติ / RGB / YUV	
			อินพุต HDMI: อัตโนมัติ/ RGB(0~255) / RGB(16~235)/ YUV	
		RGB เกน/ไบแอส	แดง (Gain)	-50~50
			เขียว (Gain)	-50~50
			น้ำเงิน (Gain)	-50~50
			แดง (Bias)	-50~50
			เขียว (Bias)	-50~50
			น้ำเงิน (Bias)	-50~50
			รีเซ็ต	
			ออก	

การใช้งานโปรเจ็กเตอร์

เมนูหลัก	เมนูย่อย	เมนูขั้นสูง	เมนูรายการเดียว	ค่า
ภาพ	ขั้นสูง	เทียบสี	แดง	โทนสี/ความอิ่มของสี/เกน [-50~50]
			เขียว	โทนสี/ความอิ่มของสี/เกน [-50~50]
			น้ำเงิน	โทนสี/ความอิ่มของสี/เกน [-50~50]
			คราม	โทนสี/ความอิ่มของสี/เกน [-50~50]
			ม่วง	โทนสี/ความอิ่มของสี/เกน [-50~50]
			เหลือง	โทนสี/ความอิ่มของสี/เกน [-50~50]
			ขาว	แดง/เขียว/น้ำเงิน
			รีเซ็ต	
			ออก	
		สัญญาณ (RGB)	อัตโนมัติ	เปิด
				ปิด
			เฟส	0~31
			ความถี่	-10~10
			การจัดวางแนวนอน	-5~5
			การจัดวางแนวตั้ง	-5~5
			ออก	
		สัญญาณ (วิดีโอ)	ระดับสีขาว	0~31
			ระดับสีดำ	-5~5
			IRE	0/7.5 (NTSC เท่านั้น)
			ออก	
		ออก		
	รีเซ็ต			
หน้าจอ	รูปแบบ		**XGA**: 4:3, 16:9 Native, อัตโนมัติ	
			1080p: 4:3, 16:9, LBX, Native, อัตโนมัติ	
			WUXGA: 4:3, 16:9 หรือ 16:10, Native, อัตโนมัติ	
	Zoom			-5~25
	มาสก์ขอบ			0~10
	การย้ายภาพ	H	ขวา / ซ้าย (ไอคอนที่กึ่งกลาง)	-100~100
		V	ขึ้น / ลง (ไอคอนที่กึ่งกลาง)	-100 ~ 100
	Geometric Correction	แก้ภาพบิดเบี้ยวแนวนอน		-30 ~ 30
		V คีย์สโตน		-30 ~ 30
		คีย์สโตนแนวนอนอัตโนมัติ	เปิด	ค่าเริ่มต้น [ปิด]
			ปิด	
		Four Corners	ด้านบนซ้าย	
			ด้านบนขวา	
			ด้านล่างซ้าย	

การใช้งานโปรเจ็กเตอร์

เมนูหลัก	เมนูย่อย	เมนูชั้นสูง	เมนูรายการเดียว	ค่า
หน้าจอ	Geometric Correction	Four Corners	ด้านล่างขวา (ICONS)	
		รีเซ็ต		
	สามมิติ	โหมด 3 มิติ	DLP-Link	
			VESA 3D	
			ปิด	
		สามมิติ->2D	สามมิติ	
			L	
			R	
		3D รูปแบบ	อัตโนมัติ	
			SBS	
			สูงสุดและต่ำสุด	
			กรอบลำดับ	
		3D ซิงค์ย้อนกลับ	เปิด	
			ปิด	
		ออก		
ตั้งค่า	เลือกภาษา		English	
			Deutsch	
			Français	
			Italiano	
			Español	
			Português	
			Svenska	
			Nederlands	
			Norsk/Dansk	
			Polski	
			Русский	
			Suomi	
			Ελληνικά	
			Magyar	
			Čeština	
			عربي	
			繁體中文	
			簡体中文	
			日本語	
			한국어	
			ไทย	
			Türkçe	
			Farsi	
			Tiếng Việt	
			Română	
			Bahasa Indonesia	
			Slovakian	

การใช้งานโปรเจ็กเตอร์

เมนูหลัก	เมนูย่อย	เมนูชั้นสูง	เมนูรายการเดียว	ค่า
ตั้งค่า	การฉายภาพ		ด้านหน้า	
			ด้านหลัง	
			เพดานด้านหน้า	
			เพดานด้านหลัง	
	ชนิดหน้าจอ		16:10	
			16:9	
			WXGA	
			WUXGA	
	ตำแหน่งเมนู		ด้านบนซ้าย	
			ด้านบนขวา	
			กึ่งกลาง	
			ด้านล่างซ้าย	
			ด้านล่างขวา	
	ระบบป้องกัน	ระบบป้องกัน	เปิด	
			ปิด	
		ตั้งเวลาป้องกัน	เดือน	
			วัน	
			ชั่วโมง	
		เปลี่ยนรหัสผ่าน		
		ออก		
	ID โปรเจ็กเตอร์			00~99
	ปรับตั้งเสียง	ลำโพงภายใน	เปิด	
			ปิด	
		ซ่อน	เปิด	
			ปิด	
		Volume	เสียง	0~10
			ไมค์	0~10
		เสียงเข้า	ค่าเริ่มต้น	- เสียง 3-> L/R - เสียง 1, 2->มินิแจ็ค ค่าเริ่มต้น: -VGA1->เสียง 1 -VGA2->เสียง 2 -วิดีโอ, S-video ->เสียง 3
			AUDIO1	
			AUDIO2	
			AUDIO3	
		Audio Out (Standby)	เปิด	ค่าเริ่มต้น [ปิด]
			ปิด	
		ออก		
	ขั้นสูง	โลโก้	ค่าเริ่มต้น	
			ปกติ	
			ผู้ใช้	
		จับหน้าจอ		
		คำบรรยาย	ปิด	
			CC1	
			CC2	
		ไร้สาย	เปิด	สนับสนุนเฉพาะรุ่นที่ไม่มี HDBaseT ผ่าน VGA2
			ปิด	
		ออก		

การใช้งานโปรเจ็กเตอร์

เมนูหลัก	เมนูย่อย	เมนูขั้นสูง	เมนูรายการเดียว	ค่า
รุ่นที่มี HDBaseT	HDBaseT Control	Ethernet	เปิด	ค่าเริ่มต้น [ปิด]
			ปิด	
		RS232	เปิด	ค่าเริ่มต้น [ปิด]
			ปิด	
ตั้งค่า	เครือข่าย	LAN Settings	สถานะเครือข่าย	เชื่อมต่อ / ตัดการเชื่อมต่อ(อ่านอย่างเดียว)
			DHCP	เปิด
				ปิด [ค่าเริ่มต้น ปิด]
			IP แอดเดรส	ค่าเริ่มต้น [192.168.0.100]
			ซับเน็ต มาสก์	ค่าเริ่มต้น [255.255.255.0]
			เกตเวย์	ค่าเริ่มต้น [192.168.0.254]
			DNS	ค่าเริ่มต้น [192.168.0.1]
			หมายเลข MAC	อ่านได้อย่างเดียว
			ออก	
		Control Settings	Crestron	เปิด / ปิด (พอร์ต: 41794)
			Extron	เปิด / ปิด (พอร์ต: 2023)
			PJ Link	เปิด / ปิด (พอร์ต: 4352)
			AMX Device Discovery	เปิด / ปิด (พอร์ต: 9131)
			Telnet	เปิด / ปิด (พอร์ต: 23)
			HTTP	เปิด / ปิด (พอร์ต: 80)
			ออก	
		รีเซ็ต		
ตัวเลือก	แหล่งสัญญาณเข้า		VGA1	PS ตัวเลือก HDBaseT ใช้ได้เฉพาะรุ่นที่มี HDBaseT เท่านั้น
			VGA2	
			วิดีโอ	
			S-Video	
			HDMI1	
			HDMI2	
			Displayport	
			HDBaseT	
			ออก	
	ล็อคสัญญาณ		เปิด	[ค่าเริ่มต้นเปิด] HDMI1 / HDMI2/ VGA1 / VGA2 / วิดีโอ / S-Video/ DisplayPort/ HDBaseT
			ปิด	
	พื้นที่สูง		เปิด	[ค่าเริ่มต้น ปิด]
			ปิด	
	ซ่อนข้อมูล		เปิด	[ค่าเริ่มต้น ปิด]
			ปิด	PS ไม่ซ่อนข้อความเตือน และการปิดเครื่อง
	ล็อคปุ่ม		เปิด	[ค่าเริ่มต้น ปิด]
			ปิด	
	Display Mode Lock		เปิด	[ค่าเริ่มต้น ปิด]
			ปิด	
	Test Pattern		ไม่มี	
			กริด	
			ขาว	

การใช้งานโปรเจ็กเตอร์

เมนูหลัก	เมนูย่อย	เมนูชั้นสูง	เมนูรายการเดียว	ค่า
ตัวเลือก	สีพื้น		ดำ	[ค้าเริ่มต้นสีน้ำเงิน]
			แดง	
			น้ำเงิน	
			เขียว	
			ขาว	
	Wall Color		ปิด	
			Light Yellow	
			Light Green	
			Light Blue	
			Pink	
			เทา	
	การตั้งค่ารีโมท	F1	HDMI2	[ค่าเริ่มต้น "Test Pattern"] สำหรับรุ่นที่มี HDBaseT, ค่าเริ่มต้นคือ "HDBaseT"
			DP	
			VGA2	
			S-Video	
			Test Pattern	
			Zoom	
			ข้อมูล	
			รูปแบบ	
		F2	HDMI2	[ค่าเริ่มต้น "Zoom"] สำหรับรุ่นที่มี HDBaseT, ค่าเริ่มต้นคือ "HDBaseT"
			DP	
			VGA2	
			S-Video	
			Test Pattern	
			Zoom	
			ข้อมูล	
			รูปแบบ	
		F3	HDMI2	[ค้าเริ่มต้น "ข้อมูล"] สำหรับรุ่นที่มี HDBaseT, ค่าเริ่มต้นคือ "HDBaseT"
			DP	
			VGA2	
			S-Video	
			Test Pattern	
			Zoom	
			ข้อมูล	
			รูปแบบ	
		การทำงานของ IR	เปิด	
			ด้านหน้า	
			บน	
			ปิด	
		ชุดคำสั่งรีโมท	00~99	[ค่าเริ่มต้น 00]
		ออก		
	ทริกเกอร์ 12V		เปิด	[ค้าเริ่มต้นเปิด]
			ปิด	
	Beep		เปิด	[ค้าเริ่มต้นเปิด]
			ปิด	

การใช้งานโปรเจ็กเตอร์

เมนูหลัก	เมนูย่อย	เมนูขั้นสูง	เมนูรายการเดียว	ค่า
ตัวเลือก	ขั้นสูง	ระบบเปิดเครื่องด่วน	เปิด	[ค่าเริ่มต้น ปิด]
			ปิด	
		เปิดเครื่องพร้อมสัญญาณภาพ*	เปิด	[ค่าเริ่มต้น ปิด]
			ปิด	
		ปิดอัตโนมัติ (นาที)		0-180 (ขั้นตอนเดียว: 5 นาที)
		ตัวตั้งเวลาปิด (นาที)		0-990 (ขั้นตอนเดียว: 10 นาที)
				เปิดเสมอ [รูปแบบของกล่องกาเครื่องหมาย ค่าเริ่มต้นคือ ไม่เลือก]
		โหมดพลังงาน (สแตนด์บาย)	แอกทีฟ	
			Eco.	
		ออก		
	การปรับค่าหลอด	ชั่วโมงหลอด		
		เตือนอายุหลอด	เปิด	[ค่าเริ่มต้น ปิด]
			ปิด	
		โหมดของหลอดภาพ	สว่าง	
			Eco.	
			Power	
		Power	100%	
			95%	
			90%	
			85%	
			80%	
		ลบชั่วโมงหลอดภาพ	ใช่	
			ไม่ใช่	
		ออก		
	ตัวเลือกการตั้งค่าแผ่นกรอง	ติดตั้งแผ่นกรองสำรอง		ใช่
				ไม่ใช่
		ชั่วโมงการใช้แผ่นกรอง		อ่านได้อย่างเดียว [ช่วง 0~9999]
		การเตือนแผ่นกรอง		ปิด
				300 hr
				500 hr [ค่าเริ่มต้น]
				800 hr
				1000 hr
		เริ่มนับเวลาแผ่นกรองใหม่		ใช่
				ไม่ใช่
		ออก		
	ข้อมูล			
	รีเซ็ต		ใช่	
			ไม่ใช่	

หมายเหตุ: *(*) คุณสมบัติที่เป็นตัวเลือกขึ้นอยู่กับรุ่น และท้องที่*

การใช้งานโปรเจ็กเตอร์

เมนูภาพ

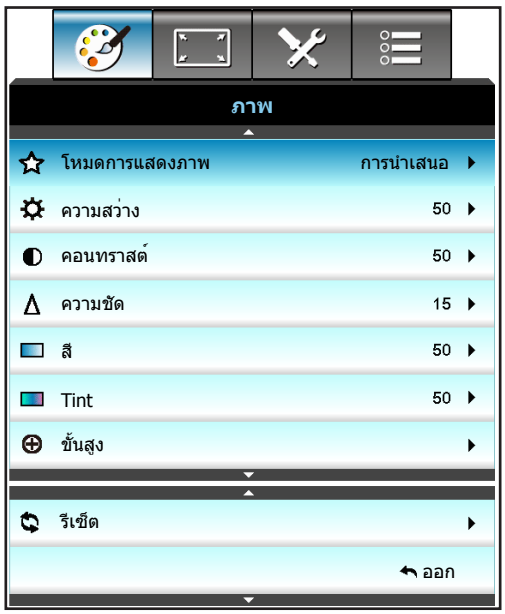

โหมดการแสดงภาพ

มีการตั้งค่าจากโรงงานหลายอย่างที่ปรับมาให้ล่วงหน้าสำหรับภาพชนิด ต่างๆ

- **การนำเสนอ**: โหมดนี้เหมาะสำหรับการแสดงต่อสาธารณะในการเชื่อมต่อกับ PC
- **สว่าง**: ความสว่างสูงสุดสำหรับสัญญาณเข้าจาก PC
- **ภาพยนตร์**: โหมดนี้เหมาะสำหรับการชมวิดีโอ
- **sRGB**: สีที่ถูกต้องตามมาตรฐาน
- **กระดานดำ**: ควรเลือกโหมดนี้เพื่อให้ได้การตั้งค่าสีที่เหมาะสมที่สุดเมื่อ ฉายภาพไปยังกระดานดำ (สีเขียว)
- **DICOM SIM.**: โหมดนี้สามารถฉายภาพขาวดำทางการแพทย์ เช่น ฟิล์มเอ็กซ์เรย์, MRI, ฯลฯ
- **ผู้ใช้**: จำการตั้งค่าของผู้ใช้
- **สามมิติ**: เพื่อสัมผัสประสบการณ์ชมภาพ 3D คุณจำเป็นต้องสวมแว่น 3D ให้แน่ใจว่า PC/อุปกรณ์พกพาของคุณมีกราฟฟิกการ์ดควอดบัฟเฟอร์ที่ส่งเอาต์พุตสัญญาณ 120 Hz และมีเครื่องเล่น 3D ติดตั้งอยู่

ความสว่าง

ปรับความสว่างของภาพ

- กด ◀ เพื่อทำให้ภาพมืดลง
- กด ▶ เพื่อทำให้ภาพสว่างขึ้น

คอนทราสต์

คอนทราสต์ ทำหน้าที่ควบคุมระดับความแตกต่างระหว่างส่วนที่สว่างที่สุด และมืดที่สุดของภาพ

- กด ◀ เพื่อลดคอนทราสต์
- กด ▶ เพื่อเพิ่มคอนทราสต์

ความชัด

ปรับความชัดของภาพ

- กด ◀ เพื่อลดความชัด
- กด ▶ เพื่อเพิ่มความชัด

การใช้งานโปรเจ็กเตอร์

สี

ปรับภาพวิดีโอจากสีดำและขาว เพื่อให้ได้สีที่อิ่มตัวอย่างสมบูรณ์

- กด ◀ เพื่อลดปริมาณความอิ่มของสีในภาพ
- กด ▶ เพื่อเพิ่มปริมาณความอิ่มของสีในภาพ

Tint

ปรับความสมดุลของสีแดงและสีเขียว

- กด ◀ เพื่อเพิ่มปริมาณของสีเขียวในภาพ
- กด ▶ เพื่อเพิ่มปริมาณของสีแดงในภาพ

รีเซ็ต

เลือก "ใช่" เพื่อย้อนกลับไปยังการตั้งค่าหลักจากโรงงานสำหรับ "ภาพ"

เมนูภาพขั้นสูง

BrilliantColor™

รายการที่สามารถปรับได้นี้จะใช้อัลกอริทึมการประมวลผลสีใหม่และการปรับปรุงเพื่อให้ความสว่างที่สูงขึ้น ในขณะที่ให้สีจริงที่สดใสมากขึ้นในรูปภาพ

- กด ◀ เพื่อทำให้ภาพชัดขึ้น
- กด ▶ เพื่อทำให้ภาพชัดขึ้นเล็กน้อย

Gamma

คุณสมบัตินี้อนุญาตให้คุณตั้งค่าชนิดของกราฟแกมม่า หลังจากที่ตั้งค่าเริ่มต้น และปรับละเอียดเสร็จแล้ว ใช้ขั้นตอน การปรับแกมมา เพื่อปรับภาพเอาต์พุตของคุณให้ดีที่สุด

- ฟิล์ม: สำหรับระบบโฮมเธียเตอร์
- กราฟฟิก: สำหรับแหล่งสัญญาณพีซี / ภาพถ่าย
- 1.8 / 2.0 / 2.2 / 2.6: สำหรับเฉพาะ PC / ภาพถ่าย
- กระดานดำ: ควรเลือกโหมดนี้เพื่อให้ได้การตั้งค่าสีที่เหมาะสมที่สุดเมื่อ ฉายภาพไปยังกระดานดำ (สีเขียว)
- DICOM: โหมดนี้สามารถฉายภาพขาวดำทางการแพทย์ เช่น ฟิล์มเอ็กซ์เรย์, MRI, ฯลฯ
- กด ◀ หรือ ▶ เพื่อเลือกโหมด

การใช้งานโปรเจ็กเตอร์

อุณหภูมิสี

กด ◀ หรือ ▶ เพื่อเลือกอุณหภูมิสีระหว่าง อุ่น, มาตรฐาน, เย็น และหนาว

ปริภูมิสี

กด ◀ หรือ ▶ เพื่อเลือกชนิดแมทริกซ์สีที่เหมาะสมจากรายการต่อไปนี้:

- ไม่ใช่อินพุต HDMI: อัตโนมัติ, RGB หรือ YUV
- อินพุต HDMI: อัตโนมัติ, RGB(0-255), RGB(16-235) หรือ YUV

RGB เกน/ไบแอส

การตั้งค่านี้ให้คุณปรับแต่งความสว่าง (เกน) และคอนทราสต์ (ไบแอส) ของภาพ

- กด ◀ เพื่อลดเกนและไบแอสของสีที่เลือก
- กด ▶ เพื่อเพิ่มเกนและไบแอสของสีที่เลือก

เทียบสี

กด ▶ เพื่อเข้าสู่เมนูถัดไป จากนั้นใช้ ▲ หรือ ▼ หรือ ◀ หรือ ▶ เพื่อเลือกรายการ

- แดง/เขียว/น้ำเงิน/คราม/ม่วง/เหลือง: ใช้ ◀ หรือ ▶ เพื่อเลือก โทนสี, ความอิ่มของสี และ เกน ของสี

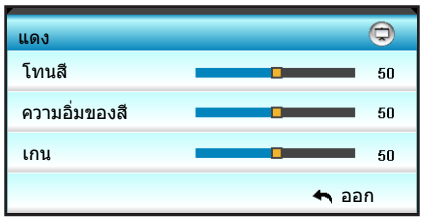

- ขาว: ใช้ ◀ หรือ ▶ เพื่อเลือกสีแดง สีเขียว และสีน้ำเงิน

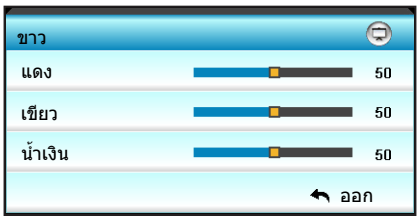

- รีเซ็ต: เลือก "รีเซ็ต" เพื่อย้อนกลับไปยังการตั้งค่าหลักจากโรงงานสำหรับการปรับระดับสี

การใช้งานโปรเจ็กเตอร์

ออก

เลือก "ออก" เพื่อออกจากเมนู

เมนูสัญญาณภาพ (RGB) ขั้นสูง

หมายเหตุ:

- *"สัญญาณ" สนับสนุน เฉพาะในสัญญาณ VGA อนาล็อก (RGB) เท่านั้น*
- *หาก "สัญญาณ" เป็นอัตโนมัติ รายการเฟสและความถี่จะเป็นสีเทา หาก "สัญญาณ" ไม่ได้เป็นอัตโนมัติ รายการเฟสและความถี่จะแสดงขึ้นมาเพื่อให้ผู้ใช้ทำการปรับด้วยตัวเอง และบันทึกลงในการตั้งค่า ซึ่งจะมีผลหลังจากปิดและเปิดเครื่องโปรเจ็กเตอร์ในครั้งต่อไป*

อัตโนมัติ

เลือกสัญญาณโดยอัตโนมัติ ถ้าคุณใช้ฟังก์ชั่นนี้ ตัวเลือกเฟสและความถี่จะเป็นสีเทา และถ้าสัญญาณนั้นไม่ได้ถูกเลือกแบบอัตโนมัติ ตัวเลือกเฟสและความถี่จะแสดงขึ้นมาเพื่อให้ผู้ใช้งานทำการปรับด้วยตัวเองและบันทึกลงในการตั้งค่า ซึ่งจะมีผลหลังจากปิดและเปิดเครื่องโปรเจ็กเตอร์ในครั้งต่อไป

เฟส

ซิงโครไนซ์ไทม์มิ่งสัญญาณของการแสดงผลกับกราฟฟิกการ์ด ถ้าภาพดูเหมือนว่าจะไม่นิ่งหรือกะพริบ ให้ใช้ฟังก์ชั่นนี้เพื่อแก้ไข

ความถี่

เปลี่ยนความถี่ข้อมูลการแสดงผล เพื่อให้ตรงกับความถี่ของกราฟฟิกการ์ดของคอมพิวเตอร์ของคุณ ใช้ฟังก์ชั่นนี้เฉพาะเมื่อภาพปรากฏกะพริบในแนวตั้งเท่านั้น

การจัดวางแนวนอน

- กด ◀ เพื่อเลื่อนภาพไปทางซ้าย
- กด ▶ เพื่อเลื่อนภาพไปทางขวา

การจัดวางแนวตั้ง

- กด ◀ เพื่อเลื่อนภาพลง
- กด ▶ เพื่อเลื่อนภาพขึ้น

ออก

เลือก "ออก" เพื่อออกจากเมนู

การใช้งานโปรเจ็กเตอร์

เมนูสัญญาณภาพ (วิดีโอ) ขั้นสูง

ระดับสีขาว

อนุญาตให้ผู้ใช้ปรับระดับสีขาว เมื่อป้อนสัญญาณวิดีโอ

ระดับสีดำ

อนุญาตให้ผู้ใช้ปรับระดับสีดำ เมื่อป้อนสัญญาณวิดีโอ

IRE

อนุญาตให้ผู้ใช้ปรับค่า IRE เมื่อป้อนสัญญาณวิดีโอ

หมายเหตุ: *IRE สามารถใช้กับรูปแบบวิดีโอ NTSC เท่านั้น*

- กด ◀ เพื่อลดปริมาณของสีในภาพ
- กด ▶ เพื่อเพิ่มปริมาณของสีในภาพ

เมนูการแสดงผล

รูปแบบ

กด ◀ หรือ ▶ เพื่อเลือกอัตราส่วนที่คุณต้องการระหว่างตัวเลือกต่อไปนี้:

- XGA: 4:3, 16:9, Native, อัตโนมัติ
- 1080p: 4:3, 16:9, LBX, Native, อัตโนมัติ
- WUXGA: 4:3, 16:9 หรือ 16:10, LBX, Native, อัตโนมัติ

การใช้งานโปรเจ็กเตอร์

เกี่ยวกับรูปแบบ:

- 4:3: รูปแบบนี้ใช้สำหรับแหล่งอินพุตขนาด 4:3
- 16:9: รูปแบบนี้ใช้สำหรับแหล่งอินพุตขนาด 16:9 เช่น HDTV และ DVD เพื่อเพิ่มประสิทธิภาพสำหรับการชมภาพบน TV แบบ Wide Screen
- 16:10: รูปแบบนี้ใช้สำหรับแหล่งอินพุตขนาด 16:10 เช่นแลปท็อปแบบ wide Screen
- LBX: รูปแบบนี้ใช้สำหรับแหล่งอินพุต letterbox ที่ไม่ใช่ 16x9 และสำหรับผู้ใช้ซึ่งใช้เลนส์ 16x9 ภายนอก เพื่อแสดงภาพในสัดส่วน 2.35:1 โดยใช้ความละเอียดสูงสุด
- Native: รูปแบบนี้จะแสดงภาพต้นฉบับโดยไม่มีการปรับระดับใด ๆ
- อัตโนมัติ: มีการเลือกรูปแบบการแสดงที่เหมาะสมโดยอัตโนมัติ

หมายเหตุ: *รายละเอียดเกี่ยวกับโหมด LBX:*

- *DVD รูปแบบเล็ตเตอร์บ็อกซ์บางเครื่อง ไม่ถูกขยายสำหรับ TV 16x9 ในสถานการณ์นี้ ภาพจะดูไม่ถูกต้อง เมื่อแสดงในโหมด 16:9 ในสถานการณ์นี้ โปรดลองใช้โหมด 4:3 เพื่อดู DVD ถ้าเนื้อหาไม่ได้เป็น 4:3, จะมีแถบสีดำรอบๆ ภาพในการแสดงแบบ 16:9 สำหรับเนื้อหาชนิดนี้ คุณสามารถใช้โหมด LBX เพื่อเติมภาพให้เต็มหน้าจอบนการแสดงผล 16:9*
- *ถ้าคุณใช้เลนส์อนามอร์ฟิกภายนอก โหมด LBX นี้ยังอนุญาตให้คุณชมเนื้อหา 2.35:1 (รวมถึงสัญญาณจาก DVD อนามอร์ฟิกและภาพยนตร์ HDTV) ซึ่งสนับสนุนอัตราส่วนอนามอร์ฟิกไวด์ที่ขยายสำหรับการแสดงผล 16x9 ในภาพแบบไวด์ 2.35:1 ด้วย ในกรณีนี้ จะไม่มีแถบสีดำ พลังงานของหลอดและความละเอียดตามแนวตั้งจะถูกใช้อย่างเต็มที่*

ตารางปรับระดับ WUXGA (ชนิดหน้าจอ 16x10):

- สนับสนุนชนิดหน้าจอ 16:10 (1920 x 1200), 16:9 (1920 x 1080)
- เมื่อชนิดหน้าจอเป็น 16:9 จะไม่มีรูปแบบ 16 x 10 ในเงื่อนไขนี้
- เมื่อชนิดหน้าจอเป็น 16:10 จะไม่มีรูปแบบ 16 x 9 ในเงื่อนไขนี้
- ถ้าผู้ใช้เปลี่ยนเป็นอัตโนมัติ เครื่องจะเปลี่ยนโหมดการแสดงผลโดยอัตโนมัติในเวลาเดียวกัน

16 : 10 หน้าจอ	480i/p	576i/p	1080i/p	720p	PC
4x3	ปรับขนาดเป็น 1600x1200				
16x9	ปรับขนาดเป็น 1920x1080				
16x10	ปรับขนาดเป็น 1920x1200				
LBX	ปรับขนาดเป็น 1920x1440 จากนั้นใช้ภาพตรงกลาง 1920x1200 เพื่อแสดงผล				
โหมดเนทีฟ	การกำหนด ศูนย์กลาง 1:1 ไม่มีการสเกล ความละเอียดของการฉายจะขึ้นอยู่กับแหล่งข้อมูล				
อัตโนมัติ	ถ้ามีการเลือกรูปแบบนี้ ชนิดหน้าจอจะกลายเป็น 16:10 (1920x1200) โดยอัตโนมัติ - หากแหล่งข้อมูลมีอัตราส่วน 4:3 ระบบจะเปลี่ยนขนาดหน้าจอเป็น 1600x1200 โดยอัตโนมัติ - หากแหล่งข้อมูลมีอัตราส่วน 16:9 ระบบจะเปลี่ยนขนาดหน้าจอเป็น 1920x1080 โดยอัตโนมัติ - หากแหล่งข้อมูลมีอัตราส่วน 16:10 ระบบจะเปลี่ยนขนาดหน้าจอเป็น 1920x1200 โดยอัตโนมัติ				

การใช้งานโปรเจ็กเตอร์

กฎการแมป WUXGA อัตโนมัติ (ขนาดหน้าจอ 16x10):

อัตโนมัติ	ความละเอียดอินพุต		อัตโนมัติ/ปรับขนาด	
	ความละเอียดแนวนอน	ความละเอียดแนวตั้ง	1920	1200
4:3	640	480	1600	1200
	800	600	1600	1200
	1024	768	1600	1200
	1280	1024	1600	1200
	1400	1050	1600	1200
	1600	1200	1600	1200
ไวด์แลปท็อป	1280	720	1920	1080
	1280	768	1920	1152
	1280	800	1920	1200
SDTV	720	576	1350	1080
	720	480	1620	1080
HDTV	1280	720	1920	1080
	1920	1080	1920	1080

ตารางปรับระดับ WUXGA (ชนิดหน้าจอ 16x9):

16 : 9 หน้าจอ	480i/p	576i/p	1080i/p	720p	PC
4x3	ปรับขนาดเป็น 1440x1080				
16x9	ปรับขนาดเป็น 1920x1080				
LBX	ปรับขนาดเป็น 1920x1440 จากนั้นใช้ภาพตรงกลาง 1920x1080 เพื่อแสดงผล				
โหมดเนทีฟ	การกำหนด ศูนย์กลาง 1:1 ไม่มีการสเกล ความละเอียดของการฉายจะขึ้นอยู่กับแหล่งข้อมูล				
อัตโนมัติ	ถ้ามีการเลือกรูปแบบนี้ ชนิดหน้าจอจะกลายเป็น 16:9 (1920x1080) โดยอัตโนมัติ - หากแหล่งข้อมูลมีอัตราส่วน 4:3 ระบบจะเปลี่ยนขนาดหน้าจอเป็น 1440x1080 โดยอัตโนมัติ - หากแหล่งข้อมูลมีอัตราส่วน 16:9 ระบบจะเปลี่ยนขนาดหน้าจอเป็น 1920x1080 โดยอัตโนมัติ - หากแหล่งข้อมูลมีอัตราส่วน 16:10 ระบบจะเปลี่ยนขนาดหน้าจอเป็น 1920x1200 และตัดเป็นพื้นที่แสดงผล 1920x1080 โดยอัตโนมัติ				

การใช้งานโปรเจ็กเตอร์

กฎการแมป WUXGA อัตโนมัติ (ขนาดหน้าจอ 16x9):

อัตโนมัติ	ความละเอียดอินพุต		อัตโนมัติ/ปรับขนาด	
	ความละเอียดแนวนอน	ความละเอียดแนวตั้ง	1920	1080
4:3	640	480	1440	1080
	800	600	1440	1080
	1024	768	1440	1080
	1280	1024	1440	1080
	1400	1050	1440	1080
	1600	1200	1440	1080
ไวด์แลปท็อป	1280	720	1920	1080
	1280	768	1800	1080
	1280	800	1728	1080
SDTV	720	576	1350	1080
	720	480	1620	1080
HDTV	1280	720	1920	1080
	1920	1080	1920	1080

ตารางปรับระดับ 1080P (ชนิดหน้าจอ 16:9)

16 : 9 หน้าจอ	480i/p	576i/p	1080i/p	720p	PC
4x3	ปรับขนาดเป็น 1440x1080				
16x9	ปรับขนาดเป็น 1920x1080				
LBX	ปรับขนาดเป็น 1920x1440 จากนั้นใช้ภาพตรงกลาง 1920x1080 เพื่อแสดงผล				
โหมดเนทีฟ	การกำหนด ศูนย์กลาง 1:1 ไม่มีการสเกล ความละเอียดของการฉายจะขึ้นอยู่กับแหล่งข้อมูล				
อัตโนมัติ	ถ้ามีการเลือกรูปแบบนี้ ชนิดหน้าจอจะกลายเป็น 16:9 (1920x1080) โดยอัตโนมัติ - หากแหล่งข้อมูลมีอัตราส่วน 4:3 ระบบจะเปลี่ยนขนาดหน้าจอเป็น 1440x1080 โดยอัตโนมัติ - หากแหล่งข้อมูลมีอัตราส่วน 16:9 ระบบจะเปลี่ยนขนาดหน้าจอเป็น 1920x1080 โดยอัตโนมัติ - หากแหล่งข้อมูลมีอัตราส่วน 16:10 ระบบจะเปลี่ยนขนาดหน้าจอเป็น 1920x1200 และตัดเป็นพื้นที่แสดงผล 1920x1080 โดยอัตโนมัติ				

กฎการแมป 1080P อัตโนมัติ (ชนิดหน้าจอ 16x9):

อัตโนมัติ	ความละเอียดอินพุต		อัตโนมัติ/ปรับขนาด	
	ความละเอียดแนวนอน	ความละเอียดแนวตั้ง	1920	1080
4:3	640	480	1440	1080
	800	600	1440	1080
	1024	768	1440	1080
	1280	1024	1440	1080
	1400	1050	1440	1080
	1600	1200	1440	1080
ไวด์แลปท็อป	1280	720	1920	1080
	1280	768	1800	1080
	1280	800	1728	1080
SDTV	720	576	1350	1080
	720	480	1620	1080
HDTV	1280	720	1920	1080
	1920	1080	1920	1080

การใช้งานโปรเจ็กเตอร์

ตารางปรับระดับ XGA (ชนิดหน้าจอ 16x9)

16 : 9 หน้าจอ	480i/p	576i/p	1080i/p	720p
4x3	สเกลเป็น 1024x768			
16x9	สเกลเป็น 1024x576			
โหมดเนทีฟ	ไม่มีการสเกล ความละเอียดของการฉายจะขึ้นอยู่กับแหล่งข้อมูล			
อัตโนมัติ	- หากแหล่งข้อมูลมีอัตราส่วน 4:3 ระบบจะเปลี่ยนขนาดหน้าจอเป็น 1024x768 โดยอัตโนมัติ - หากแหล่งข้อมูลมีอัตราส่วน 16:9 ระบบจะเปลี่ยนขนาดหน้าจอเป็น 1024x576 โดยอัตโนมัติ - หากแหล่งข้อมูลมีอัตราส่วน 15:9 ระบบจะเปลี่ยนขนาดหน้าจอเป็น 1024x614 โดยอัตโนมัติ - หากแหล่งข้อมูลมีอัตราส่วน 16:10 ระบบจะเปลี่ยนขนาดหน้าจอเป็น 1024x640 โดยอัตโนมัติ			

กฎการแมป XGA อัตโนมัติ (ชนิดหน้าจอ 16x9):

อัตโนมัติ	ความละเอียดอินพุต		อัตโนมัติ/ปรับขนาด	
	ความละเอียดแนวนอน	ความละเอียดแนวตั้ง	1280	768
4:3	640	480	1024	768
	800	600	1024	768
	1024	768	1024	768
	1600	1200	1024	768
ไวด์แลปท็อป	1280	720	1024	576
	1280	768	1024	614
	1280	800	1024	640
SDTV	720	576	1024	576
	720	480	1024	576
HDTV	1280	720	1024	576
	1920	1080	1024	576

Zoom

- กด ◀ เพื่อลดขนาดของภาพ
- กด ▶ เพื่อขยายภาพบนหน้าจอการฉาย

มาสก์ขอบ

มาสก์ขอบของภาพ เพื่อกำจัดสัญญาณรบกวนในการเข้ารหัสวิดีโอที่ขอบของแหล่งสัญญาณวิดีโอ

หมายเหตุ:

- *อุปกรณ์ I/O แต่ละชิ้นมีการตั้งค่า "มาสก์ขอบ" ที่แตกต่างกัน*
- *มาสก์ขอบ" และ "Zoom" ไม่สามารถทำงานพร้อมกันได้*

การย้ายภาพ

กด ▶ เพื่อเข้าสู่เมนูถัดไปดังแสดงด้านล่าง จากนั้นใช้ ▲ หรือ ▼ หรือ ◀ หรือ ▶ เพื่อเลือกรายการ

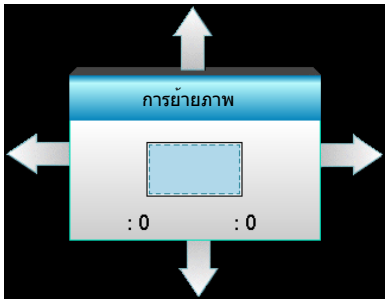

การใช้งานโปรเจ็กเตอร์

- H: กด ◄► เพื่อเลื่อนตำแหน่งภาพที่ฉายตามแนวนอน
- V: กด ▲▼ เพื่อเลื่อนตำแหน่งภาพที่ฉายตามแนวตั้ง

Geometric Correction

- แก้ภาพบิดเบี้ยวแนวนอน (แก้ภาพบิดเบี้ยวแนวนอน): กด ◄► เพื่อแก้ไขความบิดเบี้ยวของคีย์สโตนแนวตั้ง
- V คีย์สโตน (แก้ภาพบิดเบี้ยวแนวตั้ง): กด ▲▼ เพื่อแก้ไขความบิดเบี้ยวของคีย์สโตนแนวนอน
- คีย์สโตนแนวนอนอัตโนมัติ: แก้ไขข้อผิดพลาดของคีย์สโตนแนวตั้งอัตโนมัติ
- Four Corners: ชดเชยความบิดเบี้ยวของภาพโดยการปรับภาพทีละมุม

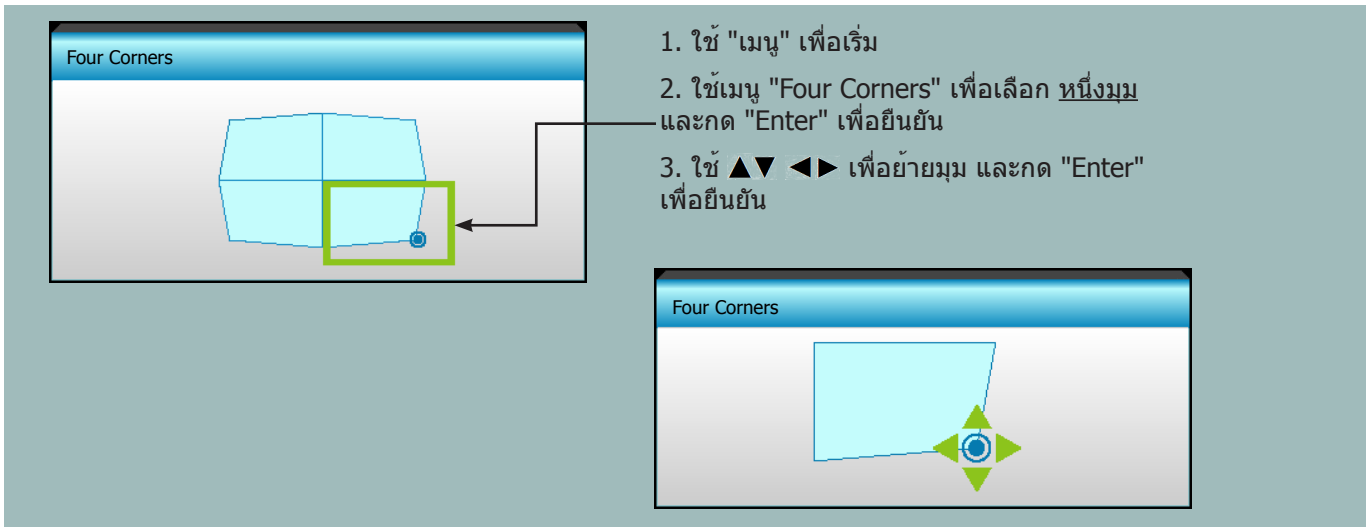

รีเซ็ตรีเซ็ต

เลือก "ใช่"เพื่อคืนการตั้งค่าเริ่มต้นจากโรงงานสำหรับ "ภาพ"

เมนูแสดง 3D

โหมด 3 มิติ

- DLP-Link: เลือก "DLP-Link" เพื่อใช้การตั้งค่าที่เหมาะสมสำหรับแว่น 3D แบบ DLP Link
- VESA 3D: เลือก "VESA 3D" เพื่อใช้การตั้งค่าที่เหมาะสมสำหรับแว่น 3D แบบ VESA
- ปิด: เลือก "ปิด" เพื่อปิดโหมด 3 มิติ

3D->2D

- สามมิติ: แสดงสัญญาณ 3D

การใช้งานโปรเจ็กเตอร์

- L (ซ้าย): แสดงกรอบซ้ายของภาพ 3D
- R (ขวา): แสดงกรอบขวาของภาพ 3D

3D รูปแบบ

- อัตโนมัติ: เมื่อตรวจพบสัญญาณประจำตัว 3D รูปแบบ 3D จะถูกเลือกโดยอัตโนมัติ
- SBS: แสดงสัญญาณ 3D ในรูปแบบ "เคียงข้างกัน"
- สูงสุดและต่ำสุด: แสดงสัญญาณ 3D ในรูปแบบ "สูงสุดและต่ำสุด"
- กรอบลำดับ: แสดงสัญญาณ 3D ในรูปแบบ "กรอบลำดับ"

หมายเหตุ:

- *"3D รูปแบบ" รองรับไทม์มิ่งแบบ 3D เท่านั้น ซึ่งรายละเอียดอยู่ในหน้า 68*
- *"3D รูปแบบ" รองรับไทม์มิ่ง 3D ที่ไม่ใช่ HDMI 1.4a เท่านั้น*

3D ซิงค์ย้อนกลับ

- กด "เปิด" เพื่อกลับเนื้อหากรอบจากซ้ายไปขวา
- กด "ปิด" สำหรับเนื้อหาเฟรมเริ่มต้น

ออก

เลือก "ออก" เพื่อออกจากเมนู

เมนูตั้งค่า

การใช้งานโปรเจ็กเตอร์

เลือกภาษา

เลือกเมนู OSD หลายภาษา กด ► เข้าไปยังเมนูย่อย จากนั้นใช้ปุ่ม ▲ หรือ ▼ หรือ ◄ หรือ ► เพื่อเลือกภาษาที่คุณต้องการ กด "Enter" เพื่อเสร็จสิ้นการเลือก

การฉายภาพ

- ด้านหน้า
  นี่เป็นการเลือกมาตรฐาน ภาพถูกฉายลงบนหน้าจอ
- ด้านหลัง
  เมื่อเลือก ภาพจะปรากฏกลับด้าน
- เพดานด้านหน้า
  เมื่อเลือก ภาพจะถูกพลิกกลับหัว
- เพดานด้านหลัง
  เมื่อเลือก ภาพจะปรากฏกลับด้านในตำแหน่งที่พลิกกลับหัว

หมายเหตุ: *เดสก์ทอปด้านหลัง และเพดานด้านหลัง ใช้กับหน้าจอที่แสงผ่านได้ครึ่งหนึ่ง*

ชนิดหน้าจอ

เลือกชนิดหน้าจอจาก 16:10 หรือ 16:9 (WXGA/WUXGA)

หมายเหตุ: *ชนิดหน้าจอ" ใช้สำหรับ WXGA/WUXGA เท่านั้น*

ตำแหน่งเมนู

เลือกตำแหน่งเมนูบนหน้าจอแสดงผล

ID โปรเจ็กเตอร์

ID คำสั่งสามารถถูกตั้งค่าโดยเมนู (ช่วง 0-99) และอนุญาตให้ผู้ใช้ควบคุมโปรเจ็กเตอร์แต่ละตัวได้โดย RS232

HDBaseT Control

โปรเจ็กเตอร์สามารถตรวจจับสัญญาณอีเธอร์เน็ตหรือ RS232 โดยอัตโนมัติจากตัวส่งสัญญาณ HDBaseT ที่ให้มา เพื่อให้มีการตรวจจับโดยอัตโนมัติ ให้แน่ใจว่าเปิดทำงานสัญญาณที่ต้องการไว้

ออก

เลือก "ออก" เพื่อออกจากเมนู

การใช้งานโปรเจ็กเตอร์

เมนูการตั้งค่าการรักษาความปลอดภัย

ระบบป้องกัน

- เปิด: เลือก "เปิด" เพื่อใช้การตรวจสอบความปลอดภัยเมื่อเปิดโปรเจคเตอร์
- ปิด: เลือก "ปิด" เพื่อให้สามารถเปิดโปรเจคเตอร์ได้โดยไม่ต้องตรวจสอบรหัสผ่าน

ตั้งเวลาป้องกัน

สามารถเลือกฟังก์ชั่นเวลา (เดือน/วัน/ชั่วโมง) เพื่อตั้งค่าจำนวนชั่วโมงที่สามารถใช้โปรเจ็กเตอร์ เมื่อเวลานี้ผ่านไป คุณจะถูกขอให้ใส่รหัสผ่านของคุณอีกครั้ง

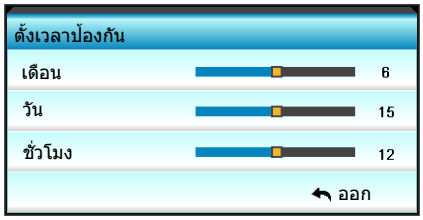

เปลี่ยนรหัสผ่าน

- *ครั้งแรก:*

1. กด "Enter" เพื่อตั้งรหัสผ่าน
2. รหัสผ่านต้องมี 4 หลัก
3. ใช้ปุ่มตัวเลขบนรีโมท หรือปุ่มตัวเลขบนหน้าจอ เพื่อป้อนรหัสผ่านใหม่ของคุณ จากนั้นกดปุ่ม "Enter" เพื่อยืนยันรหัสผ่านของคุณ

- *เปลี่ยนรหัสผ่าน:*
(ถ้ารีโมทของคุณไม่มีปุ่มตัวเลข โปรดใช้ลูกศรขึ้น/ลง เพื่อเปลี่ยนตัวเลขแต่ละตัวของรหัสผ่าน จากนั้นกดป้อนค่าเพื่อยืนยัน)

1. กด "Enter" เพื่อป้อนรหัสผ่านเดิม
2. ใช้ปุ่มตัวเลข หรือปุ่มตัวเลขบนหน้าจอ เพื่อป้อนรหัสผ่านปัจจุบัน จากนั้นกด "Enter" เพื่อยืนยัน
3. ป้อนรหัสผ่านใหม่ (ความยาว 4 หลัก) โดยใช้ปุ่มตัวเลขบนรีโมท จากนั้นกด "Enter" เพื่อยืนยัน
4. ป้อนรหัสผ่านใหม่อีกครั้ง และกด "Enter" เพื่อยืนยัน

ถ้าป้อนรหัสผ่านไม่ถูกต้อง 3 ครั้ง โปรเจคเตอร์จะปิดโดยอัตโนมัติ

ถ้าคุณลืมรหัสผ่าน โปรดติดต่อสำนักงานในประเทศของคุณเพื่อขอความช่วยเหลือ

หมายเหตุ: *รหัสผ่านเริ่มต้น คือ "1234" (ครั้งแรก)*

ออก

เลือก "ออก" เพื่อออกจากเมนู

การใช้งานโปรเจ็กเตอร์

เมนูการตั้งค่าเสียง

ลำโพงภายใน

เลือก "เปิด" หรือ "ปิด" เพื่อเปิดหรือปิดลำโพงภายใน

ซ่อน

- เลือก "เปิด" เพื่อเปิดการปิดเสียง
- เลือก "ปิด" เพื่อเลิกการปิดเสียง

หมายเหตุ: *ฟังก์ชั่น "ปิดเสียง" มีผลกับทั้งระดับเสียงภายในและลำโพงภายนอก*

Volume

- กด ◀ เพื่อลดเสียง หรือระดับเสียงไมโครโฟน
- กด ▶ เพื่อเพิ่มเสียง หรือระดับเสียงไมโครโฟน

เสียงเข้า

การตั้งค่าเสียงมาตรฐาน อยู่ที่แผงด้านหลังของโปรเจ็กเตอร์ ใช้ตัวเลือกนี้เพื่อกำหนดค่าอินพุตเสียง (1, 2 หรือ 3) ไปยังสัญญาณภาพปัจจุบันใหม่ อินพุตเสียงแต่ละรายการ สามารถถูกกำหนดไปยังสัญญาณวิดีโอมากกว่าหนึ่งแหล่ง

- ค่าเริ่มต้น: VGA 1 -> เสียง 1; VGA 2 -> เสียง 2
- เสียง 1 / 2: การเชื่อมต่อแบบมินิแจ็ค
- เสียง 3: ซ้าย/ขวา

Audio Out (Standby)

เลือก "เปิด" หรือ "ปิด" เพื่อเปิดหรือปิดเสียงออก

ออก

เลือก "ออก" เพื่อออกจากเมนู

การใช้งานโปรเจ็กเตอร์

เมนูการตั้งค่าขั้นสูง

โลโก้

ใช้ฟังก์ชั่นนี้เพื่อตั้งค่าหน้าจอเริ่มต้นที่ต้องการ หากมีการเปลี่ยนแปลง จะมีผลในครั้งถัดไปที่โปรเจคเตอร์เปิด

- ค่าเริ่มต้น: หน้าจอเริ่มต้นมาตรฐาน
- ปกติ: โลโก้จะไม่แสดงบนหน้าจอเมื่อเปิดเครื่อง
- ผู้ใช้: ใช้ภาพที่เก็บไว้จากฟังก์ชั่น "จับหน้าจอ"

จับหน้าจอ

ใช้เพื่อจับภาพที่แสดงอยู่บนหน้าจอในปัจจุบัน

หมายเหตุ:

- *เพื่อจับภาพโลโก้ให้สำเร็จ ต้องแน่ใจว่าภาพบนหน้าจอไม่เกินความละเอียดดั้งเดิมของโปรเจคเตอร์ หากยังจับภาพหน้าจอไม่สำเร็จ โปรดลองใช้ภาพที่มีรายละเอียดน้อยกว่า*
- *คุณสมบัตินี้ใช้เฉพาะสำหรับการจับภาพโลโก้ ไม่สามารถใช้สำหรับจับภาพขนาดใหญ่*

คำบรรยาย

คำบรรยาย เป็นเวอร์ชั่นข้อความของเสียงรายการ หรือข้อมูลอื่น ๆ ที่แสดงบนหน้าจอ ถ้าสัญญาณเข้าประกอบด้วยคำบรรยาย คุณสามารถเปิดคุณสมบัตินี้ และชมผ่านช่องได้ กด ◄ หรือ ► เพื่อเลือก ปิด, CCI, หรือ CC2

ไร้สาย

เลือก "เปิด" หรือ "ปิด" เพื่อเปิดหรือปิดฟังก์ชั่นไร้สาย

ออก

เลือก "ออก" เพื่อออกจากเมนู

การใช้งานโปรเจ็กเตอร์

เมนูการตั้งค่าเครือข่าย LAN

สถานะเครือข่าย

แสดงสถานะการเชื่อมต่อเครือข่าย (อ่านได้อย่างเดียว)

หมายเลข MAC

แสดง MAC แอดเดรส (อ่านได้อย่างเดียว)

DHCP

- เปิด: โปรเจ็กเตอร์จะรับ IP แอดเดรส โดยอัตโนมัติจากเครือข่ายของคุณ
- ปิด: เพื่อกำหนด IP, ซับเน็ต มาสก์, เกตเวย์ และ DNS การปรับตั้งค่าด้วยตนเอง

หมายเหตุ: *การออกจาก OSD จะเป็นการใช้ค่าที่ป้อนโดยอัตโนมัติ*

IP แอดเดรส

แสดง IP แอดเดรส

ซับเน็ต มาสก์

แสดงหมายเลขซับเน็ตมาสก์

เกตเวย์

แสดงเกตเวย์เริ่มต้นของเครือข่ายที่เชื่อมต่ออยู่กับโปรเจ็กเตอร์

DNS

แสดงหมายเลข DNS

ออก

เลือก "ออก" เพื่อออกจากเมนู

รีเซ็ต

เลือก "ใช่"เพื่อคืนการตั้งค่าเริ่มต้นจากโรงงานสำหรับ "เครือข่าย"

การใช้งานโปรเจ็กเตอร์

วิธีใช้เว็บเบราเซอร์เพื่อควบคุมโปรเจ็กเตอร์ของคุณ

1. เปิดตัวเลือก "เปิด:"DHCP บนโปรเจ็กเตอร์ เพื่ออนุญาตให้ DHCP เซิร์ฟเวอร์กำหนด IP แอดเดรสโดยอัตโนมัติ
2. เปิดเว็บเบราเซอร์ใน PC ของคุณ และพิมพ์ IP แอดเดรสของโปรเจ็กเตอร์ ("เครือข่าย: LAN Settings > IP แอดเดรส").
3. ป้อนชื่อผู้ใช้ และรหัสผ่าน และคลิก "ล็อกอิน"
   หน้าจอเว็บการปรับตั้งค่าโปรเจคเตอร์จะปรากฏขึ้น

หมายเหตุ:

- *ชื่อผู้ใช้และรหัสผ่านเริ่มต้นคือ "admin"*
- *ขั้นตอนในส่วนนี้ใช้ระบบปฏิบัติการ Windows 7*

การเชื่อมต่อโดยตรงจากคอมพิวเตอร์ไปยังโปรเจ็กเตอร์*

1. ปิด "ปิด" ตัวเลือก DHCP บนโปรเจ็กเตอร์
2. กำหนดค่า IP แอดเดรส, ซับเน็ต มาสก์, เกตเวย์ และ DNS บนโปรเจ็กเตอร์ ("เครือข่าย: LAN Settings")

3. เปิดหน้า เครือข่ายและศูนย์การแชร์ บน PC ของคุณ และกำหนดค่าพารามิเตอร์เครือข่ายให้เหมือนกับที่คุณตั้งค่าบนโปรเจ็กเตอร์บน PC ของคุณ คลิก "ตกลง" เพื่อบันทึกพารามิเตอร์

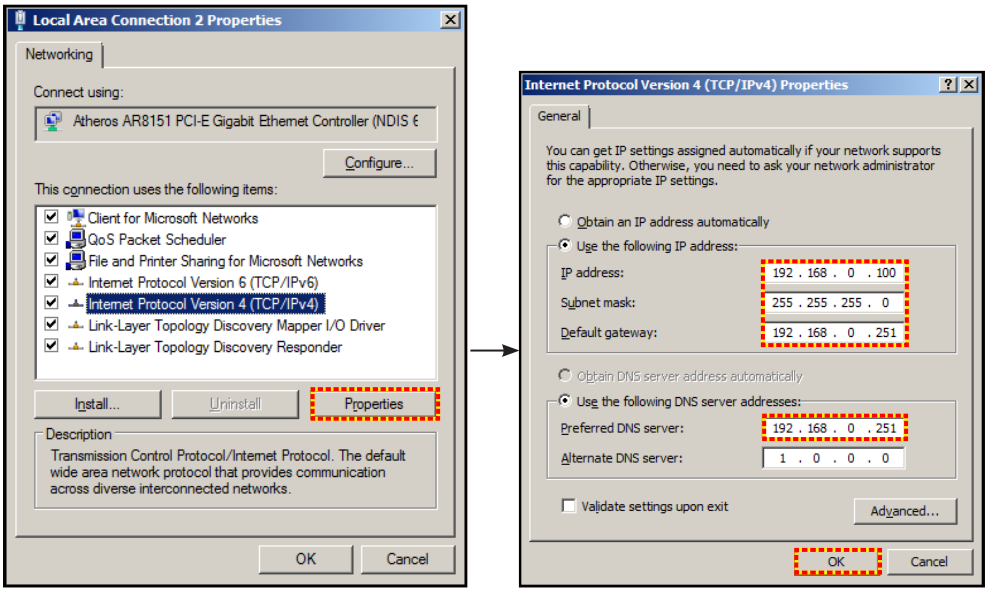

4. เปิดเว็บเบราเซอร์บน PC ของคุณ และพิมพ์ IP แอดเดรสลงในฟิลด์ URL ตามที่กำหนดไว้ในขั้นที่ 3 จากนั้น กดปุ่ม "Enter"

การใช้งานโปรเจ็กเตอร์

เมนูการตั้งค่าการควบคุมเครือข่าย

Crestron

ใช้ฟังก์ชั่นนี้เพื่อเลือกฟังก์ชั่นเครือข่าย (พอร์ต: 41794).

สำหรับข้อมูลเพิ่มเติม โปรดไปที่ http://www.crestron.com and www.crestron.com/getroomview

Extron

ใช้ฟังก์ชั่นนี้เพื่อเลือกฟังก์ชั่นเครือข่าย (พอร์ต: 2023).

PJ Link

ใช้ฟังก์ชั่นนี้เพื่อเลือกฟังก์ชั่นเครือข่าย (พอร์ต: 4352).

AMX Device Discovery

ใช้ฟังก์ชั่นนี้เพื่อเลือกฟังก์ชั่นเครือข่าย (พอร์ต: 9131).

Telnet

ใช้ฟังก์ชั่นนี้เพื่อเลือกฟังก์ชั่นเครือข่าย (พอร์ต: 23).

HTTP

ใช้ฟังก์ชั่นนี้เพื่อเลือกฟังก์ชั่นเครือข่าย (พอร์ต: 80).

ออก

เลือก "ออก" เพื่อออกจากเมนู

การใช้งานโปรเจ็กเตอร์

เมนูการตั้งค่าการควบคุมเครือข่าย

ฟังก์ชั่น LAN_RJ45

โปรเจคเตอร์ W320UST มอบเครือข่ายที่มหลากหลายและคุณสมบัติการจัดการระยะไกลเพื่อการใช้งานที่ง่ายและไม่ยุ่งยาก ฟังก์ชั่น LAN/RJ45 ของโปรเจคเตอร์ผ่านเครือข่าย เช่น การจัดการจากระยะไกล การตั้งค่าเปิด/ปิดเครื่อง ความสว่าง และคอนทราสต์ อีกทั้ง ข้อมูลสถานะของโปรเจคเตอรฺ เช่น: แหล่งสัญญาณวิดีโอ การปิดเสียง ฯลฯ

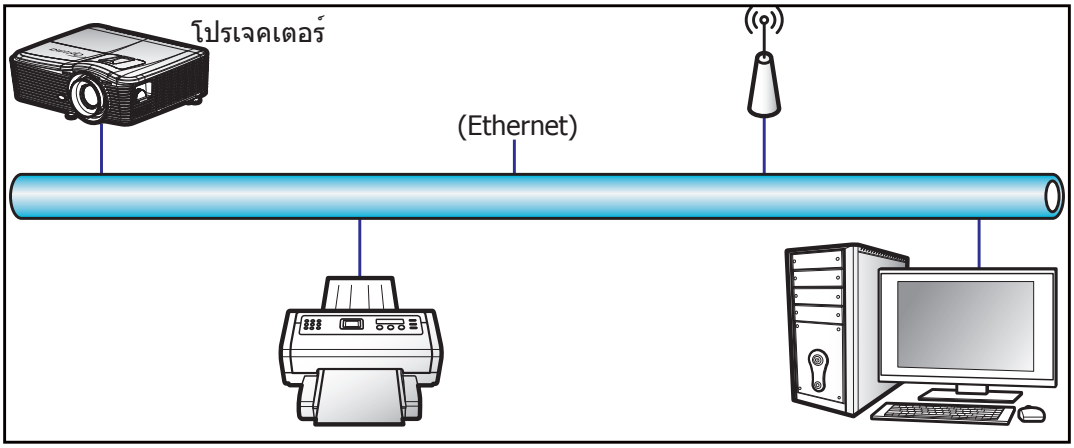

พร้อมฟังก์ชั่นการทำงาน LAN ของเครื่อง

โปรเจคเตอร์นี้สามารถควบคุมได้จาก PC (แล็บท็อป) หรืออุปกรณ์อื่นๆ ผ่านพอร์ท LAN/RJ45 และ ith Crestron / Extron / AMX (Device Discovery) / PJLink ที่เข้ากันได้

- Crestron เป็นเครื่องหมายการค้าจดทะเบียนของ Crestron Electronics, Inc. แห่งสหรัฐ
- Extron เป็นเครื่องหมายการค้าจดทะเบียนของ Extron Electronics, Inc. แห่งสหรัฐ
- AMX เป็นเครื่องหมายการค้าจดทะเบียนของ AMX LLC แห่งสหรัฐ
- PJLink ยื่นคำขอจดทะเบียนเครื่องหมายการค้าและโลโก้ในญี่ปุ่น สหรัฐอเมริการ และประเทศอื่นๆ โดย JBMIA

โปรเจคเตอร์นี้รองรับคำสั่งของตัวควบคุมของ Crestron Electronics ที่กำหนด และซอฟต์แวร์ที่เกี่ยวข้อง ตัวอย่างเช่น RoomView®

http://www.crestron.com/

โปรเจคเตอร์นี้พร้อมที่จะรองรับอุปกรณ์ของ Extron

http://www.extron.com/

โปรเจคเตอร์นี้รองรับ AMX (Device Discovery)

http://www.amx.com/

โปรเจคเตอร์นี้รองรับคำสั่งทั้งหมดของ PJLink คลาส1 (เวอร์ชั่น 1.00)

http://pjlink.jbmia.or.jp/english/

สำหรับรายละเอียดข้อมูลเกี่ยวกับชนิดของอุปกรณ์ภายนอกที่สามารถเชื่อมต่อกับพอร์ท LAN/RJ45 และรีโมท/ควบคุมการฉายภาพ เช่นเดียวกับการรองรับคำสั่งสำหรับอุปกรณ์ภายนอกเหล่านี้ โปรดติดต่อฝ่ายสนับสนุนบริการโดยตรง

การใช้งานโปรเจ็กเตอร์

LAN RJ45

1. เชื่อมต่อ RJ45 ไปยังพอร์ท RJ45 บนโปรเจคเตอร์และ PC (แล็บท็อป)

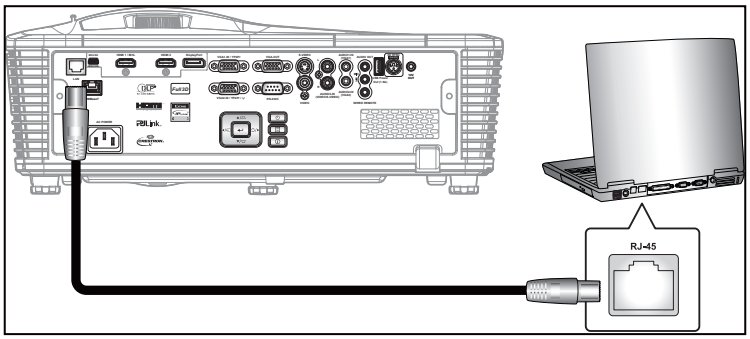

2. บน PC (แล็บท็อป) ให้เลือก Start (เริ่ม) > Control Panel (แผงควบคุม) > Network Connections (การเชื่อมต่อเครือข่าย)

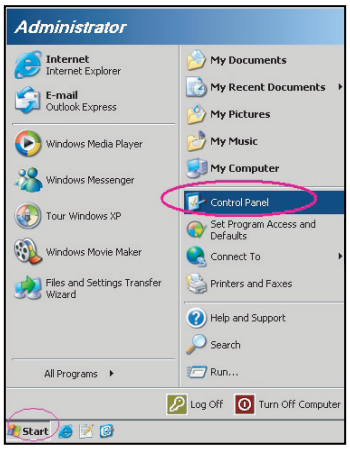

3. คลิกขวาที่ Local Area Connection (การเชื่อมต่อเครือข่ายท้องถิ่น) และเลือก Property (คุณสมบัติ)

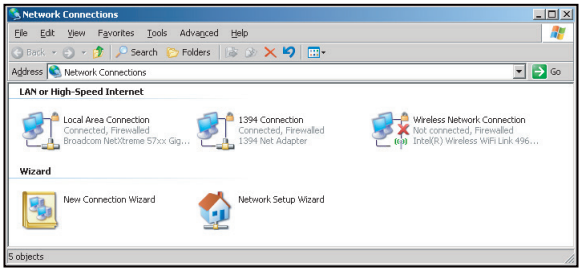

4. ในหน้าต่าง Property (คุณสมบัติ) ให้เลือกแถบ General (ทั่วไป) และเลือก Internet Protocol (TCP/IP) (อินเทอร์เน็ตโพรโทคอล (TCP/IP))

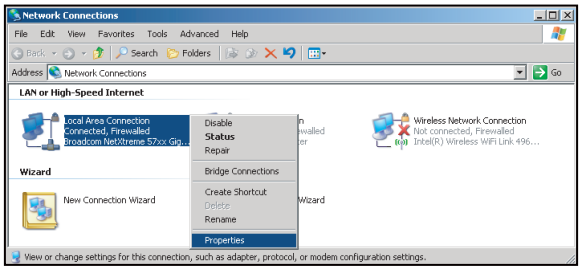

การใช้งานโปรเจ็กเตอร์

5. คลิก "Properties"

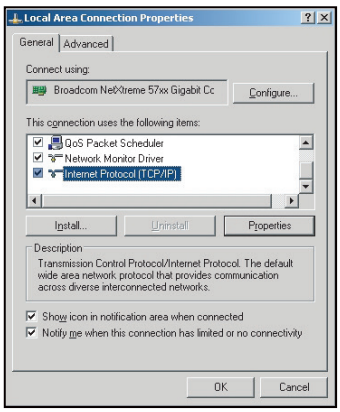

6. พิมพ์ IP แอดเดรส และซับเน็ตมาสก์ จากนั้น กด "ตกลง"

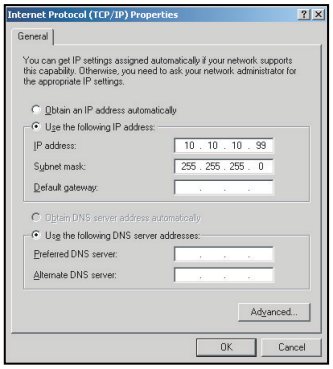

7. กดปุ่ม "Menu" บนโปรเจคเตอร์
8. ใช้ปุ่ม ◀▶ เพื่อเลือก ตั้งค่า > เครือข่าย > LAN Settings
9. หลังจากเข้าไปยังการตั้งค่า LAN แล้ว ให้ใส่พารามิเตอร์การเชื่อมต่อดังต่อไปนี้:
   - DHCP: ปิด
   - IP แอดเดรส: 10.10.10.10
   - ซับเน็ต มาสก์: 255.255.255.255
   - เกตเวย์: 0.0.0.0
   - DNS: 0.0.0.0
10. กด "Enter" เพื่อยืนยันการตั้งค่า
11. เปิดเบราว์เซอร์เว็บ ตัวอย่างเช่น Microsoft Internet Explorer ที่มี Adobe Flash Player 9.0 หรือใหม่กว่าติดตั้งมา
12. ในแถบที่อยู่ ให้ป้อน IP แอดเดรสของโปรเจคเตอร์: 10.10.10.10.

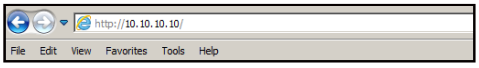

13. กด "Enter"

การใช้งานโปรเจ็กเตอร์

โปรเจคเตอร์นี้ตั้งค่าไว้สำหรับการจัดการระยะไกล ฟังก์ชั่น LAN/RJ45 แสดงดังต่อไปนี้:

หน้าข้อมูล

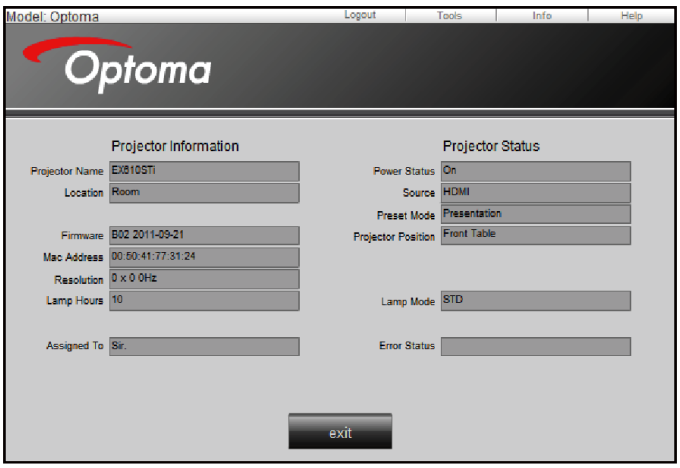

หน้าหลัก

หน้าเครื่องมือ

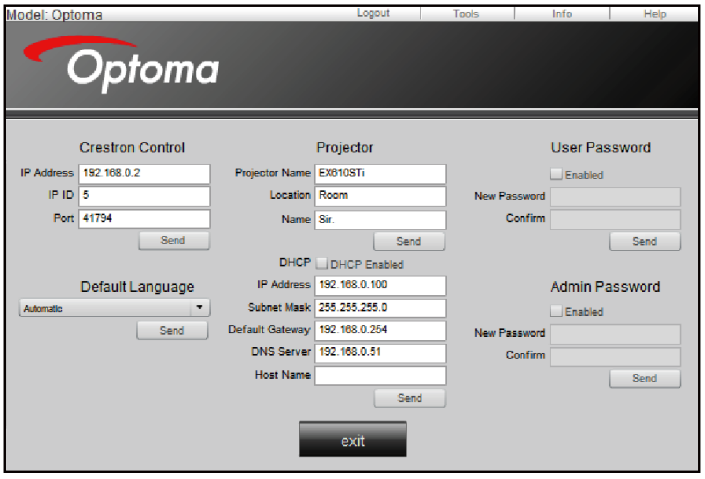

ติดต่อแผนกช่วยเหลือทางด้าน IT

การใช้งานโปรเจ็กเตอร์

RS232 โดยฟังก์ชั่น Telnet

มีวิธีทางเลือกในการควบคุมคำสั่ง RS232 ในโปรเจคเตอร์ เรียกว่า "RS232 โดย TELNET" สำหรับหน้าจอ LAN/RJ45

คู่มือการเริ่มต้นด่วนสำหรับ "RS232 โดย Telnet"

- ตรวจสอบและรับ IP แอดเดรสบนหน้าจอผู้ใช้ของโปรเจคเตอร์
- ตรวจสอบให้แน่ใจว่า PC/แล็บท็อปได้เข้าถึงหน้าเว็บของโปรเจคเตอร์
- ตรวจสอบให้แน่ใจว่าได้ตั้งค่า "Windows Firewall" เป็นปิดการใช้งาน "TELNET" ในกรณีที่ฟังก์ชั่นตัวกรองโดย PC/แล็บท็อป

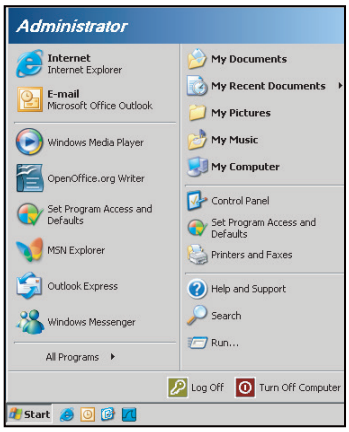

1. Start (เริ่ม) > All Programs (โปรแกรม) > Accessories (เบ็ดเตล็ด) > Command Prompt (พร้อมท์คำสั่ง)

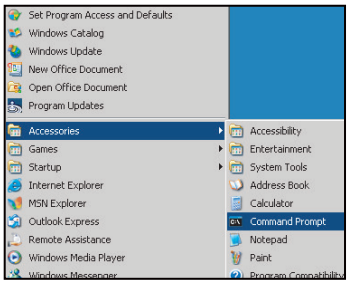

2. ป้อนรูปแบบคำสั่งดังต่อไปนี้:
   - telnet ttt.xxx.yyy.zzz 23 (กดปุ่ม "Enter")
   - (ttt.xxx.yyy.zzz: IP แอดเดรของโปรเจคเตอร์)
3. ถ้าการเชื่อมต่อ Telnet พร้อม และผู้ใช้สามารถป้อนคำสั่ง RS232 ได้ ให้กดปุ่ม "Enter" คำสั่ง RS232 จะสามารถทำงานได้

ข้อมูลจำเพาะสำหรับ "RS232 โดย TELNET":

1. Telnet: TCP.
2. พอร์ท Telnet: 23 (สำหรับรายละเอียดเพิ่มเติม โปรดไปติดต่อตัวแทนผู้ให้บริการหรือทีมงาน)
3. ยูทิลิตี้ Telnet: Windows "TELNET.exe" (โหมดเผ้าคุม)
4. ยุติการเชื่อมต่อการควบคุม RS232 โดย Telnet ตามปกติ: ปิด
5. ยูทิลิตี้ Windows Telnet โดยตรงหลังจากเชื่อมต่อ TELNET เรียบร้อยแล้ว
   - จำกัด 1 เครื่อง สำหรับการควบคุม Telnetมีพื้นที่น้อยกว่า 50 ไบต์สำหรับเครือข่ายข้อมูลสำหรับการขนส่งต่อเนื่องสำหรับโปรแกรมการควบคุม Telnet
   - จำกัด 2 เครื่อง สำหรับการควบคุม Telnetมีพื้นที่น้อยกว่า 26 ไบต์สำหรับเสร็จสิ้นหนึ่งคำสั่ง RS232 สำหรับการควบคุม Telnet
   - จำกัด 3 เครื่อง สำหรับการควบคุม Telnet ค่าหน่วงเวลาขั้นต่ำสำหรับคำสั่ง RS232 ต่อไปต้องไม่เกิน 200 (มิลลิวินาที)

การใช้งานโปรเจ็กเตอร์

เมนูตัวเลือก

แหล่งสัญญาณเข้า

ใช้ตัวเลือกนี้เพื่อเปิดใช้งาน/ปิดใช้งานแหล่งสัญญาณอินพุต กด ▶ เพื่อเข้าสู่เมนูย่อย และเลือกสัญญาณที่คุณต้องการ กด "Enter" เพื่อเสร็จสิ้นการเลือก โปรเจคเตอร์จะค้นหาเฉพาะอินพุตที่เปิดใช้งานเท่านั้น

ล็อคสัญญาณ

- เปิด: โปรเจคเตอร์จะค้นหาเฉพาะการเชื่อมต่ออินพุตปัจจุบันเท่านั้น
- ปิด: โปรเจคเตอร์จะค้นหาสัญญาณอื่น ถ้าสัญญาณเข้าปัจจุบันหายไป

พื้นที่สูง

เมื่อ "เปิด" ถูกเลือก พัดลมจะหมุนเร็วขึ้น คุณสมบัตินี้มีประโยชน์เมื่ออยู่ในพื้นที่ที่มีระดับสูง ซึ่งมีอากาศเบาบาง

ซ่อนข้อมูล

- เปิด: เลือก "เปิด" เพื่อซ่อนข้อความข้อมูล
- ปิด: เลือก "ปิด" เพื่อแสดงข้อความ "การค้นหา"

ล็อคปุ่ม

เมื่อฟังก์ชั่นล็อกปุ่มกดเป็น "เปิด" ปุ่มกดจะถูกล็อก แต่โปรเจคเตอร์ก็ยังสามารถทำงานได้ด้วยรีโมทคอนโทรล คุณสามารถใช้ปุ่มกดได้ใหม่ โดยเลือก "ปิด"

Display Mode Lock

- เปิด: การตั้งค่าการล็อคการปรับโหมดการแสดงผล
- ปิด: การตั้งค่าการปลดล็อคการปรับโหมดการแสดงผล

Test Pattern

แสดงรูปแบบทดสอบ มี กริด, ขาว, ดำ และ ไม่มี

การใช้งานโปรเจ็กเตอร์

เมนูตัวเลือก (ต่อ)

สีพื้น

ใช้คุณสมบัตินี้ เพื่อแสดงหน้าจอสี "ดำ", "แดง", "น้ำเงิน", "เขียว" หรือ "ขาว" เมื่อไม่มีสัญญาณใดๆ

Wall Color

ใช้ฟังก์ชั่นนี้เพื่อรับภาพหน้าจอที่ที่เหมาะสมตามสีของผนัง ตัวเลือกที่มี: "Light Yellow, "Light Green", "Light Blue", "Pink" และ "เทา" เลือก "ปิด" เพื่อปิดฟังก์ชั่นนี้

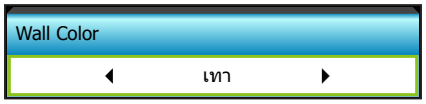

ทริกเกอร์ 12V

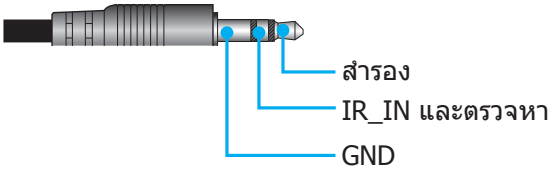

- ปิด: เลือก "ปิด" เพื่อปิดใช้งานทริกเกอร์
- เปิด: เลือก "เปิด" เพื่อเปิดใช้งานทริกเกอร์

Beep

- ปิด: ไม่ได้ยินเสียงเตือนเมื่อกดปุ่มหรือมีข้อผิดพลาด
- เปิด: ได้ยินเสียงเตือนเมื่อกดปุ่มหรือมีข้อผิดพลาด

การใช้งานโปรเจ็กเตอร์

เมนูการตั้งค่าตัวเลือกรีโมท

F1

ค่าเริ่มต้นคือ "Test Pattern"

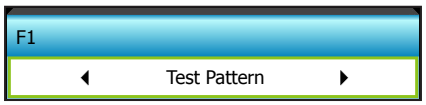

- กด ▶ ไปยังเมนูถัดไป จากนั้นใช้ ◀ หรือ ▶ เพื่อเลือกรายการ "HDMI2", "DP", "VGA2", "S-Video", "Test Pattern"., "Zoom", "ข้อมูล" หรือ "รูปแบบ"

หมายเหตุ: *สำหรับรุ่นที่มี HDBaseT, ค่าเริ่มต้นของ "F1" คือ* "HDBaseT"

F2

ค่าเริ่มต้นคือ "Zoom"

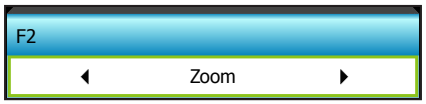

- กด ▶ ไปยังเมนูถัดไป จากนั้นใช้ ◀ หรือ ▶ เพื่อเลือกรายการ "HDMI2", "DP", "VGA2", "S-Video", "Test Pattern", "Zoom", "ข้อมูล" หรือ "รูปแบบ"

หมายเหตุ: *สำหรับรุ่นที่มี HDBaseT, ค่าเริ่มต้นของ "F2" คือ* "HDBaseT"

F3

ค่าเริ่มต้นคือ "ข้อมูล"

- กด ▶ ไปยังเมนูถัดไป จากนั้นใช้ ◀ หรือ ▶ เพื่อเลือกรายการ "HDMI2", "DP", "VGA2", "S-Video", "Test Pattern", "Zoom", "ข้อมูล" หรือ "รูปแบบ"

หมายเหตุ: *สำหรับรุ่นที่มี HDBaseT, ค่าเริ่มต้นของ "F1" คือ* "HDBaseT"

การทำงานของ IR

- เปิด: เลือก "เปิด" สามารถสั่งการโปรเจคเตอร์ได้ด้วยรีโมทคอนโทรลจากตัวรับสัญญาณ IR ด้านหน้าหรือด้านบน
- ด้านหน้า: เลือก "ด้านหน้า" สามารถสั่งการโปรเจคเตอร์ได้ด้วยรีโมทคอนโทรลจากตัวรับสัญญาณ IR ด้านหน้า
- บน: เลือก "บน", สามารถสั่งการโปรเจคเตอร์ได้ด้วยรีโมทคอนโทรลจากตัวรับสัญญาณ IR ด้านบน
- ปิด: เลือก "ปิด" ไม่สามารถสั่งการโปรเจคเตอร์ได้ด้วยรีโมทคอนโทรลจากตัวรับสัญญาณ IR ด้านหน้าหรือด้านบน คุณสามารถใช้ปุ่มกดได้ โดยเลือก "ปิด"

การใช้งานโปรเจ็กเตอร์

หมายเหตุ:

- *ด้านหน้า" และ "บน" ไม่สามารถเลือกได้ในโหมดสแตนบาย*
- *โหมด IR สามารถถูกเปลี่ยนไปเป็น "NVIDIA 3D Vision" หลังจากที่ใช้ และได้รับการตรวจสอบโดย NVIDIA*

ชุดคำสั่งรีโมท

- กด ▶ เพื่อตั้งรหัสรีโมทเอง และกด "Enter" เพื่อเปลี่ยนแปลงการตั้งค่า

ออก

เลือก "ออก" เพื่อออกจากเมนู

เมนูตัวเลือกขั้นสูง

ระบบเปิดเครื่องด่วน

เลือก "เปิด"เพื่อเปิดใช้งานโหมดเปิดเครื่องด่วน โปรเจ็กเตอร์จะเปิด อัตโนมัติ เมื่อไฟ AC เข้า โดยไม่ต้องกดปุ่ม "⏻" บนแผงควบคุมของโปรเจ็กเตอร์ หรือบนรีโมทคอนโทรล

เปิดเครื่องพร้อมสัญญาณภาพ

เลือก "เปิด" เพื่อเปิดใช้งานโหมดสัญญาณเปิดเครื่อง โปรเจ็กเตอร์จะเปิด อัตโนมัติ เมื่อระบบตรวจพบสัญญาณ โดยไม่ต้องกดปุ่ม "⏻" บนแผงควบคุมของโปรเจ็กเตอร์ หรือบนรีโมทคอนโทรล

ปิดอัตโนมัติ (นาที)

ตั้งค่าช่วงเวลาการนับถอยหลัง ตัวตั้งเวลานับถอยหลังจะเริ่มขึ้น เมื่อไม่มีสัญญาณถูกส่งไปยังโปรเจคเตอร์ โปรเจคเตอร์จะปิดเครื่องโดยอัตโนมัติ เมื่อการนับถอยหลังเสร็จสิ้น (ในหน่วยนาที)

- กด ◀ เพื่อลดช่วงตัวจับเวลา
- กด ▶ เพื่อเพิ่มช่วงตัวจับเวลา

หมายเหตุ:

- *ค่าของตัวตั้งเวลาปิดจะถูกรีเซ็ตเป็นศูนย์ หลังจากที่โปรเจคเตอร์ปิด*
- *โปรเจคเตอร์จะปิดเครื่องโดยอัตโนมัติ เมื่อการนับถอยหลังเสร็จสิ้น*

ตั้งเวลาปิด (นาที)

ตั้งค่าช่วงเวลาการนับถอยหลัง ตัวตั้งเวลานับถอยหลังจะเริ่มทำงาน โดยที่มีหรือไม่มีสัญญาณส่งไปยังโปรเจคเตอร์ โปรเจคเตอร์จะปิดเครื่องโดยอัตโนมัติ เมื่อการนับถอยหลังเสร็จสิ้น (ในหน่วยนาที)

- กด ◀ เพื่อลดช่วงตัวจับเวลา
- กด ▶ เพื่อเพิ่มช่วงตัวจับเวลา

หมายเหตุ:

- *ทำเครื่องหมายตัวเลือก "เปิดตลอด" เพื่อปิดทำงานการปิดเครื่องอัตโนมัติ*

การใช้งานโปรเจ็กเตอร์

<u>โหมดพลังงาน(สแตนด์บาย)</u>

- แอกทีฟ: เลือก "แอกทีฟ" เพื่อกลับไปสแตนด์บายปกติ
- Eco.: เลือก "Eco." เพื่อประหยัดการสิ้นเปลืองพลังงาน < 0.5W

<u>ออก</u>

เลือก "ออก" เพื่อออกจากเมนู

หมายเหตุ: *"เปิดเครื่องพร้อมสัญญาณภาพ" และตัวเลือก "โหมดพลังงาน(สแตนด์บาย)" เป็นคุณสมบัติที่เป็นตัวเลือกขึ้นอยู่กับรุ่น และท้องที่*

การใช้งานโปรเจ็กเตอร์

เมนูการตั้งค่าตัวเลือกหลอดไฟ

ชั่วโมงหลอด

แสดงเวลาในการฉายของหลอด

เตือนอายุหลอด

เลือกฟังก์ชั่นนี้เพื่อแสดง หรือซ่อนข้อความเตือน เมื่อข้อความเปลี่ยน
หลอดแสดงขึ้น ข้อความจะปรากฏเป็นเวลา 30 ชั่วโมงก่อนถึงเวลาเปลี่ยนหลอดที่แนะนำ

โหมดของหลอดภาพ

- สว่าง: เลือก "สว่าง" เพื่อเพิ่มความสว่าง
- Eco..: เลือก "Eco." เพื่อหรี่หลอดไฟโปรเจคเตอร์ลง ซึ่งจะลดการสิ้นเปลืองพลังงาน และยืดอายุการใช้งานของหลอด
- Power: เลือกตัวเลือกนี้ หากคุณต้องการตั้งการพลังงานให้กับโปรเจคเตอร์ด้วยตนเอง

หมายเหตุ:

- *เมื่ออุณหภูมิโดยรอบสูงกว่า 40°C ในขณะที่เครื่องทำงาน โปรเจคเตอร์จะสลับไปยังโหมด Eco โดยอัตโนมัติ*
- *โหมดของหลอดภาพ" สามารถถูกตั้งค่าได้อย่างอิสระสำหรับ 2D และ 3D*

Power

ตั้งพลังงานโปรเจคเตอร์ด้วยตนเอง ตัวเลือกที่ใช้ได้คือ 100%, 95%, 90%, 85% และ 80%

ลบชั่วโมงหลอดภาพ

รีเซ็ตตัวนับชั่วโมงการใช้งานหลอด หลังจากการเปลี่ยนหลอด

ออก

เลือก "ออก" เพื่อออกจากเมนู

เมนูตัวเลือก

การใช้งานโปรเจ็กเตอร์

ข้อมูล

แสดงข้อมูลของโปรเจคเตอร์

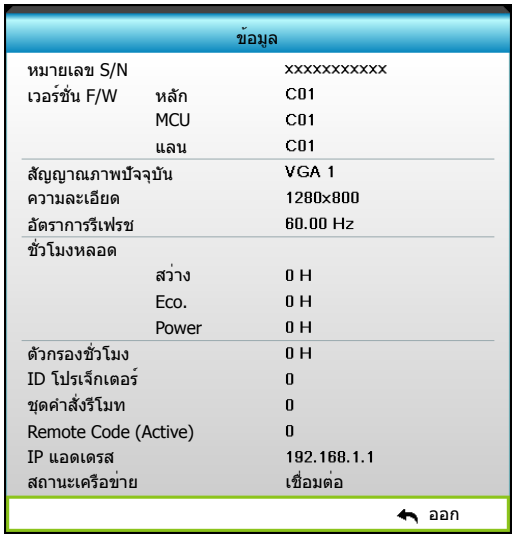

ออก

เลือก "ออก" เพื่อออกจากเมนู

รีเซ็ต

เลือก "ใช่"เพื่อคืนการตั้งค่าเริ่มต้นจากโรงงานสำหรับ "แผ่นกรองที่เป็นอุปกรณ์ซื้อเพิ่ม"

เมนูตัวเลือกการตั้งค่าตัวกรองเสริม

ติดตั้งแผ่นกรองสำรอง

- ใช่: แสดงข้อความเตือนหลังจากที่ใช้ไป 500 ชั่วโมง
- ไม่: ปิดข้อความเตือน

หมายเหตุ: *"ชั่วโมงการใช้แผ่นกรอง / การเตือนแผ่นกรอง / เริ่มนับเวลาแผ่นกรองใหม่" จะปรากฏเฉพาะเมื่อ "ติดตั้งแผ่นกรองสำรอง" เป็น "ใช่" เท่านั้น*

ชั่วโมงการใช้แผ่นกรอง

แสดงเวลาตัวกรอง

การเตือนแผ่นกรอง

เลือกฟังก์ชั่นนี้เพื่อแสดง หรือซ่อนข้อความเตือน เมื่อข้อความการเปลี่ยนตัวกรองแสดงขึ้น (การตั้งค่าเริ่มต้นจากโรงงาน: 500 ชั่วโมง)

เริ่มนับเวลาแผ่นกรองใหม่

รีเซ็ตตัวนับเวลาตัวกรองฝุ่น หลังจากที่เปลี่ยนหรือทำความสะอาดตัวกรองฝุ่น

ออก

เลือก "ออก" เพื่อออกจากเมนู

การใช้งานโปรเจ็กเตอร์

ปรับค่าสามมิติ

1. เปิดโปรเจคเตอร์
2. เชื่อมต่อกับแหล่งสัญญา 3D ของคุณ ตัวอย่างเช่น บลูเรย์ 3D, เครื่องเล่นเกม, PC, กล่องแปลงสัญญาณ ฯลฯ
3. ตรวจสอบให้แน่ใจว่าคุณได้ใส่เนื้อหาที่เป็น 3D หรือได้เลือกช่อง 3D แล้ว
4. เปิดแว่น 3D โปรดดูคู่มือผู้ใช้แว่นตา 3D เกี่ยวกับวิธีการใช้งานแว่นตา 3D
5. โปรเจคเตอร์จของคุณจะแสดงภาพ 3D จากบลูเรย์ 3D สำหรับ 3D ผ่านทางกล่องแปลงสัญญาณ หรือ PC คุณต้องปรับการตั้งค่าในเมนู 3D

สำหรับ 3D ผ่านบลูเรย์

3D จะแสดงขึ้นโดยอัตโนมัติ คุณอาจจะต้องเลือก DLP Link หรือ VESA ในเมนู ขึ้นอยู่กับแว่นตา 3D ของคุณ แว่นตา VESA มาพร้อมกับตัวส่งสัญญาณที่ต้องเชื่อมต่อกับพอร์ท 3D Sync ของโปรเจคเตอร์ โปรดดูหน้า *41*

- เมนู > "หน้าจอ" > "สามมิติ" > "โหมด 3 มิติ" > "DLP-Link
- เมนู > "หน้าจอ" > "สามมิติ" > "โหมด 3 มิติ" > "VESA 3D"

สำหรับ 3D ผ่าน PC หรือกล่องแปลงสัญญาณ

3D จะไม่แสดงขึ้นโดยอัตโนมัติ ขึ้นอยู่กับเนื้อหาของภาพ 3D จะแสดงในแบบเคียงข้างกัน หรือแบบบนและล่าง โปรดดูตารางดังต่อไปนี้

- สำหรับภาพแบบเคียงข้างกัน ให้เลือก "SBS" ในเมนู เมนู > "หน้าจอ" > "สามมิติ" > "3D รูปแบบ" > "SBS"
- สำหรับภาพแบบบนและล่าง ให้เลือก "บนและล่าง" ในเมนู เมนู > "หน้าจอ" > "สามมิติ" > "3D รูปแบบ" > "สูงสุดและต่ำสุด"

  หากภาพ 3D ดูไม่ถูกต้อง คุณอาจจะต้องทำการปรับ 3D ซิงค์ย้อนกลับ เปิดการทำงานนี้หากภาพดูแปลกๆ เมนู > "หน้าจอ" > "สามมิติ" > "3D ซิงค์ย้อนกลับ" > "เปิด"

หมายเหตุ: *ถ้าวิดีโออินพุตเป็น 2D ปกติ โปรดกด "3D รูปแบบ" และเปลี่ยนไปยัง "อัตโนมัติ" หากมีการเปิดใช้งานโหมด "SBS" เนื้อหาวิดีโอ 2D จะแสดงได้ไม่ถูกต้อง โปรดเปลี่ยนกลับไปเป็น "อัตโนมัติ" เมื่อ 3D ผ่าน PC ซึ่งจะทำงานเฉพาะในความละเอียดบางประเภทเท่านั้น โปรดตรวจสอบความเข้ากันได้ในหน้า 68*

การบำรุงรักษา

การเปลี่ยนหลอด

โปรเจคเตอร์ตรวจจับอายุหลอดโดยอัตโนมัติ เมื่ออายุหลอดไฟใกล้จะหมด คุณจะได้รับข้อความแจ้งเตือน

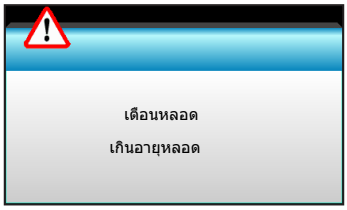

เมื่อคุณเห็นข้อความนี้ โปรดติดต่อตัวแทนจำหน่ายหรือศูนย์บริการในประเทศของคุณเพื่อเปลี่ยนหลอดโดยเร็วที่สุดเท่าที่จะเป็นไปได้ ต้องแน่ใจว่าโปรเจคเตอร์เย็นลงเป็นเวลาอย่างน้อย 30 นาทีก่อนที่จะเปลี่ยนหลอดไฟ

การแจ้งเตือน: หากติดตั้งบนเพดาน โปรดใช้ความระมัดระวังเมื่อเปิดแผงสำหรับเปลี่ยนหลอด แนะนำว่าให้สวมแว่นตาเพื่อความปลอดภัยถ้าจะเปลี่ยนหลอดเมื่อติดตั้งบนเพดาน "ต้องใช้ความระมัดระวังเพื่อป้องกันไม่ให้ชิ้นส่วนที่หลวมหล่นออกมาจากโปรเจคเตอร์"

การแจ้งเตือน: ฝาครอบหลอดร้อน! ปล่อยให้เย็นลงก่อนที่จะเปลี่ยนหลอด!

การแจ้งเตือน: เพื่อลดความเสี่ยงของการบาดเจ็บส่วนตัว อย่าทำชุดหลอดหล่นหรือจับหลอดไฟ หลอดอาจแตกและทำให้เกิดการบาดเจ็บได้ถ้าทำหล่น

การบำรุงรักษา

การเปลี่ยนหลอด (ต่อ)

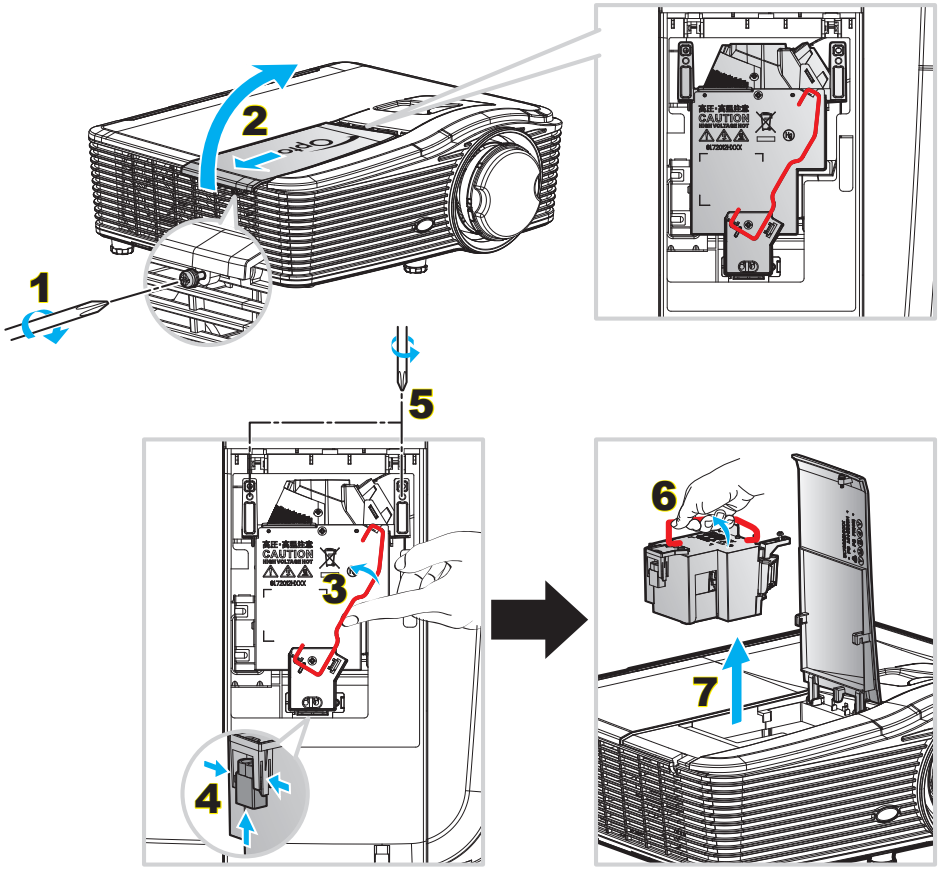

ขั้นตอน:

1. ปิดการจ่ายไฟไปยังโปรเจ็กเตอร์โดยกดปุ่ม "⏻" บนรีโมทคอนโทรลหรือบนปุ่มกดของโปรเจ็กเตอร์
2. ปล่อยให้โปรเจคเตอร์เย็นลงอย่างน้อย 30 นาที
3. ถอดสายเพาเวอร์ออก
4. ไขสกรูบนฝาปิดออก 1
5. เปิดฝาครอบ 2
6. ยกที่จับหลอดขึ้น 3
7. กดทั้งสองข้าง จากนั้นยกขึ้นและถอดสายไฟของหลอด 4
8. คลายสกรูหนึ่งตัวบนชุดหลอดออก 5
9. ยกที่จับหลอดขึ้น 6 และนำชุดหลอดออกอย่างช้าๆ ด้วยความระมัดระวัง 7
10. ในการใส่ชุดหลอดกลับคืน ให้ทำขั้นตอนก่อนหน้าในลำดับย้อนกลับ
11. เปิดเครื่องโปรเจคเตอร์และรีเซ็ตตัวจับเวลาหลอดไฟ
12. ลบชั่วโมงหลอดภาพ: (i) กด "Menu" → (ii) เลือก "ตัวเลือก" → (iii) เลือก "การปรับค่าหลอด" → (iv) เลือก "ลบชั่วโมงหลอดภาพ" → (v) เลือก "ใช่"

หมายเหตุ:

- *ไม่สามารถถอดสกรูบนฝาครอบหลอดและตัวหลอดได้*
- *โปรเจ็กเตอร์ไม่สามารถ เปิดเครื่องได้ ถ้าไม่ใส่ ฝาปิดหลอดกลับเข้า ไปในโปรเจ็กเตอร์*
- *อย่าสัมผัสบริเวณกระจกของหลอดไฟ น้ำมันทามือสามารถทำให้หลอดไฟแตกได้ ใช้ผ้าแห้งในการทำความสะอาดชุดหลอดถ้าโดนโดยไม่ตั้งใจ*

การบำรุงรักษา

การทำความสะอาดตัวกรองฝุ่น

การถอดฝาแผ่นกรองฝุ่น

ขั้นตอน:

ข้อควรระวัง: เพื่อหลีกเลี่ยงความเสียหาย คุณจำเป็นต้องจับฝาแผ่นกรองฝุ่นด้วยมือทั้งสองข้างในขณะที่ถอดออก

1. วางปลายนิ้วชี้ของคุณข้างใต้ขอบด้านล่างของฝาแผ่นกรองฝุ่น
2. ใช้นิ้วชี้และนิ้วหัวแม่มือของมือทั้งสองข้าง จับฝาแผ่นกรองฝุ่นให้แน่น
3. ค่อย ๆ เลื่อนฝาแผ่นกรองฝุ่นไปทางซ้าย และไปทางขวา เพื่อปลดออกจากสลักบนตัวเครื่อง จากนั้นถอดออก

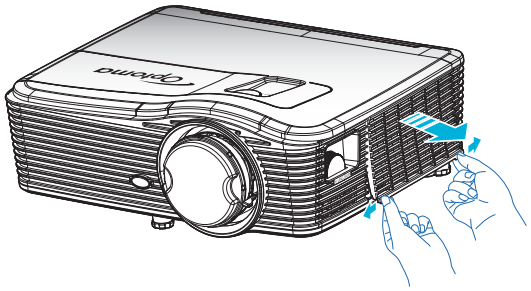

การติดตั้งตัวกรองฝุ่น

ขั้นตอน:

1. ประกอบโดยให้รูนำทางบนแผ่นกรองฝุ่นเสียบเข้ากับขานำทางบนฝาแผ่นกรองฝุ่น
2. ติดตั้งส่วนประกอบของฝาแผ่นกรองฝุ่นกลับเข้าไปบนเครื่อง

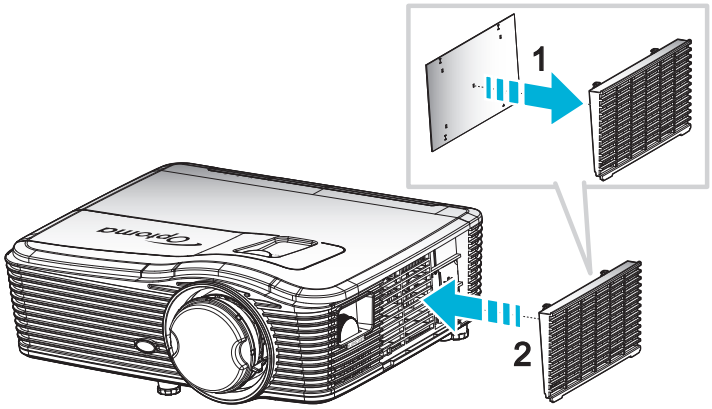

หมายเหตุ: *จำเป็นต้องใช้แผ่นกรองฝุ่น/มีให้เฉพาะในภูมิภาคที่มีฝุ่นมาก*

การบำรุงรักษา

การทำความสะอาดตัวกรองฝุ่น

เราแนะนำให้ทำความสะอาดตัวกรองฝุ่นทุกสามเดือน ทำความสะอาดบ่อยขึ้นถ้าใช้โปรเจคเตอร์ในสภาพแวดล้อมที่มีฝุ่น

ขั้นตอน:

1. ปิดการจ่ายไฟไปยังโปรเจ็กเตอร์โดยกดปุ่ม "⏻" บนรีโมทคอนโทรล หรือบนปุ่มกดของโปรเจ็กเตอร์
2. ถอดสายเพาเวอร์ออก
3. เอาตัวกรองฝุ่นออกอย่างช้าๆ และระมัดระวัง
4. ทำความสะอาดหรือเปลี่ยนตัวกรองฝุ่น
5. ในการติดตั้งตัวกรองฝุ่น ให้ทำขั้นตอนก่อนหน้ากลับกัน

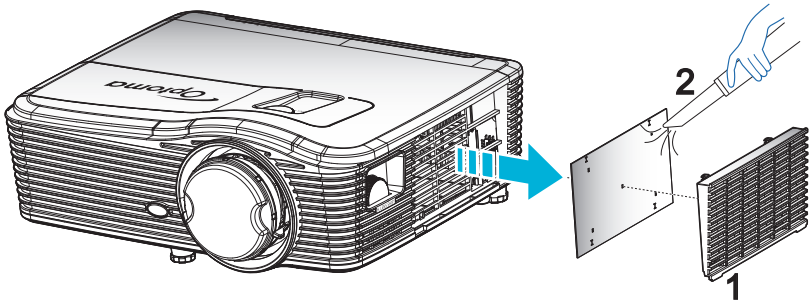

ข้อมูลเพิ่มเติม

ความละเอียดที่ใช้งานได้

ความเข้ากันได้กับ HDMI

B0/เวลาที่ตั้งขึ้น	B0/เวลามาตรฐาน	B0/เวลาอย่างละเอียด	B1/โหมดวิดีโอ	B1/เวลาอย่างละเอียด
720x400@70Hz	XGA:	เวลาที่แท้จริง:	640x480p@60Hz	1366x768@60Hz
640x480@60Hz	1440x900@60Hz	XGA: 1024x768@60Hz	720x480p@60Hz	1920x1080@60Hz
640x480@67Hz	1024x768@120Hz	1080P: 1920x1080@60Hz	1280x720p@60Hz	1920x1200@60Hz(RB)
640x480@72Hz	1280x800@60Hz	WUXGA: 1920x1200@60Hz(RB)	1920x1080i@60Hz	
640x480@75Hz	1280x1024@60Hz		720(1440)x480i@60Hz	
800x600@56Hz	1680x1050@60Hz		1920x1080p@60Hz	
800x600@60Hz	1280x720@60Hz		720x576p@50Hz	
800x600@72Hz	1280x720@120Hz		1280x720p@50Hz	
800x600@75Hz	1600x1200@60Hz		1920x1080i@50Hz	
832x624@75Hz	1080P/WUXGA:		720(1440)x576i@50Hz	
1024x768@60Hz	1280x720@60Hz		1920x1080p@50Hz	
1024x768@70Hz	1280x800@60Hz		1920x1080p@24Hz	
1024x768@75Hz	1280 x1024@60Hz		1920x1080p@30Hz	
1280x1024@75Hz	1400x1050@60Hz			
1152x870@75Hz	1600x1200@60Hz			
	1440x900@60Hz			
	1280x720@120Hz			
	1024x768@120Hz			

ข้อมูลเพิ่มเติม

ความเข้ากันได้ของ VGA แบบอนาล็อก

B0/เวลาที่ตั้งขึ้น	B0/เวลามาตรฐาน	B0/เวลาอย่างละเอียด	B1/โหมดวิดีโอ	B1/เวลาอย่างละเอียด
720x400@70Hz	XGA:	เวลาที่แท้จริง:		1366x768@60Hz
640x480@60Hz	1440x900@60Hz	XGA: 1024x768@60Hz		1920x1080@60Hz
640x480@67Hz	1024x768@120Hz	1080P: 1920x1080@60Hz		1920x1200@60Hz (RB)
640x480@72Hz	1280x800@60Hz	WUXGA: 1920x1200@60Hz(RB)		
640x480@75Hz	1280x1024@60Hz			
800x600@56Hz	1680x1050@60Hz			
800x600@60Hz	1280x720@60Hz			
800x600@72Hz	1280x720@120Hz			
800x600@75Hz	1600x1200@60Hz			
832x624@75Hz	1080P/WUXGA:			
1024x768@60Hz	1280x720@60Hz			
1024x768@70Hz	1280x800@60Hz			
1024x768@75Hz	1280x1024@60Hz			
1280x1024@75Hz	1400x1050@60Hz			
1152x870@75Hz	1600x1200@60Hz			
	1440x900@60Hz			
	1280x720@120Hz			
	1024x768@120Hz			

ความเข้ากันได้ของพอร์ทการแสดงผลดิจิตอล

B0/เวลาที่ตั้งขึ้น	B0/เวลามาตรฐาน	B0/เวลาอย่างละเอียด	B1/โหมดวิดีโอ	B1/เวลาอย่างละเอียด
720x400@70Hz	XGA:	เวลาที่แท้จริง:	640x480p@60Hz	1366x768@60Hz
640x480@60Hz	1440x900@60Hz	XGA: 1024x768@60Hz	720x480p@60Hz	1920x1080@60Hz
640x480@67Hz	1024x768@120Hz	1080P: 1920x1080@60Hz	1280x720p@60Hz	1920x1200@60Hz
640x480@72Hz	1280x800@60Hz	WUXGA: 1920x1200@60Hz(RB)	1920x1080i@60Hz	
640x480@75Hz	1280x1024@60Hz		720(1440)x480i @ 60Hz	
800x600@56Hz	1680x1050@60Hz		1920x1080p@60Hz	
800x600@60Hz	1280x720@60Hz		720x576p@50Hz	
800x600@72Hz	1280x720@120Hz		1280x720p@50Hz	
800x600@75Hz	1600x1200@60Hz		1920x1080i@50Hz	
832x624@75Hz	1080P/WUXGA:		720(1440)x576i@50Hz	
1024x768@60Hz	1280x720@60Hz		1920x1080p@50Hz	
1024x768@70Hz	1280x800@60Hz		1920x1080p@24Hz	
1024x768@75Hz	1280x1024@60Hz		1920x1080p@30Hz	
1280x1024@75Hz	1400x1050@60Hz			
1152x870@75Hz	1600x1200@60Hz			
	1440x900@60Hz			
	1280x720@120Hz			
	1024x768@120Hz			

ข้อมูลเพิ่มเติม

ความเข้ากันได้ของวิดีโอ 3D ของจริง

ความละเอียดอินพุต	อินพุต HDMI 1.4a 3D	เวลาอินพุต		
		1280x720P@50Hz	บนและล่าง	
		1280x720P@60Hz	บนและล่าง	
		1280x720P@50Hz	การรวบเฟรม	
		1280x720P@60Hz	การรวบเฟรม	
		1920x1080i@50 Hz	เคียงข้างกัน (ครึ่ง)	
		1920x1080i@60 Hz	เคียงข้างกัน (ครึ่ง)	
		1920x1080P@24 Hz	บนและล่าง	
		1920x1080P@24 Hz	การรวบเฟรม	
	HDMI 1.3	1920x1080i@50Hz	เคียงข้างกัน (ครึ่ง)	โหมด SBS เปิดอยู่
		1920x1080i@60Hz		
		1280x720P@50Hz		
		1280x720P@60Hz		
		1920x1080i@50Hz	บนและล่าง	โหมด TAB เปิดอยู่
		1920x1080i@60Hz		
		1280x720P@50Hz		
		1280x720P@60Hz		
		480i	HQFS	3D รูปแบบ เป็นเฟรมภาพอย่างต่อเนื่อง

ขนาดภาพและระยะห่างของโปรเจคเตอร์

(WUXGA)

ขนาดภาพที่ต้องการ						ระยะห่างการฉาย (C)			
ทแยง		ความกว้าง		ความสูง		ไวด์		เทเล	
ม.	นิ้ว	ม.	นิ้ว	ม.	นิ้ว	ม.	ฟุต	ม.	ฟุต
0.76	30	0.65	25.44	0.4	15.9	\	\	1.4	4.59
0.91	36	0.78	30.53	0.48	19.08	\	\	1.7	5.58
1.02	40	0.86	33.92	0.54	21.2	1.0	3.28	1.8	5.91
1.27	50	1.08	42.4	0.67	26.5	1.3	4.27	2.3	7.55
1.52	60	1.29	50.88	0.81	31.8	1.5	4.92	2.8	9.19
1.78	70	1.51	59.36	0.94	37.1	1.8	5.91	3.2	10.50
2.03	80	1.72	67.84	1.08	42.4	2.1	6.89	3.7	12.14
2.29	90	1.94	76.32	1.21	47.7	2.3	7.55	4.1	13.45
2.54	100	2.15	84.8	1.35	53	2.6	8.53	4.6	15.09
3.05	120	2.58	101.76	1.62	63.6	3.1	10.17	5.5	18.04
3.81	150	3.23	127.2	2.02	79.5	3.9	12.80	6.9	22.64
4.57	180	3.88	152.64	2.42	95.4	4.6	15.09	8.3	27.23
5.08	200	4.31	169.6	2.69	106	5.2	17.06	9.2	30.18
6.35	250	5.38	212	3.37	132.5	6.4	21.00	11.5	37.73
7.62	300	6.46	254.4	4.04	159	7.7	25.26	13.8	45.28

ข้อมูลเพิ่มเติม

ระยะของเลนส์ ชิฟท์					
เลนส์ PJ กลางไปยังด้านบนของภาพ				ระยะของงการเลื่อนภาพ	
แนวตั้ง + (สูงสุด) (A)	แนวตั้ง - (นาที) (B)	ระยะในแนวตั้งที่กึ่งกลางของการเลื่อนแบบแนวนอน (D) = (A) - (B)	ระยะในแนวตั้งที่ตำแหน่งแนวนอน 1%	แนวนอน + (ขวา)	แนวนอน - (ซ้าย)
48.5	40.4	8.1	7.2	6.5	6.5
58.2	48.5	9.7	8.6	7.8	7.8
64.6	53.9	10.8	9.7	8.6	8.6
80.8	67.3	13.5	12.1	10.8	10.8
96.9	80.8	16.2	14.6	12.9	12.9
113.1	94.2	18.9	16.9	15.1	15.1
129.2	107.7	21.5	19.4	17.2	17.2
145.4	121.2	24.2	21.8	19.4	19.4
161.5	134.6	26.9	24.3	21.5	21.5
193.9	161.5	32.3	29.2	25.9	25.9
242.3	201.9	40.4	36.4	32.3	32.3
290.8	242.3	48.5	43.6	38.8	38.8
323.1	269.2	53.9	48.4	43.1	43.1
403.9	336.6	67.3	60.7	53.9	53.9
484.6	403.9	80.8	72.7	64.6	64.6

หมายเหตุ:

- *ค่าเลื่อนเลนส์แนวตั้งจะคำนวณจากศูนย์กลางเลนสของโปรเจคเตอร์เสมอ ดังนั้นจำเป็นต้องเพิ่มระยะห่าง 5.2 ซม. (2.05 นิ้ว) จากฐานถึงส่วนกลางของเลนส์การฉายไปยังค่าการเลื่อนเลนส์แนวตั้งแต่ละค่าด้วย*
- *อัตราการซูม คือ 1.8x*

(1080P)

ขนาดภาพที่ต้องการ						ระยะห่างการฉาย (C)			
ทแยง		ความกว้าง		ความสูง		ไวด์		เทเล	
ม.	นิ้ว	ม.	นิ้ว	ม.	นิ้ว	ม.	ฟุต	ม.	ฟุต
0.76	30	0.66	26.15	0.37	14.71	\	\	1.4	4.59
0.91	36	0.80	31.38	0.45	17.65	1.0	3.28	1.7	5.58
1.02	40	0.89	34.86	0.5	19.6	1.1	3.61	1.9	6.23
1.27	50	1.11	43.58	0.62	24.5	1.3	4.27	2.4	7.87
1.52	60	1.33	52.29	0.75	29.4	1.6	5.25	2.8	9.19
1.78	70	1.55	61.01	0.87	34.3	1.9	6.23	3.3	10.83
2.03	80	1.77	69.73	1	39.2	2.1	6.89	3.8	12.47
2.29	90	1.99	78.44	1.12	44.1	2.4	7.87	4.2	13.78
2.54	100	2.21	87.16	1.25	49	2.6	8.53	4.7	15.42
3.05	120	2.66	104.59	1.49	58.8	3.2	10.50	5.7	18.70
3.81	150	3.32	130.74	1.87	73.5	4.0	13.12	7.1	23.29
4.57	180	3.98	156.88	2.24	88.2	4.8	15.75	8.5	27.89
5.08	200	4.43	174.32	2.49	98.1	5.3	17.39	9.4	30.84
6.35	250	5.53	217.89	3.11	122.6	6.6	21.65	11.8	38.71
7.62	300	6.64	261.47	3.74	147.1	7.9	25.92	14.1	46.26

ข้อมูลเพิ่มเติม

ระยะของเลนส์ ชิฟท์					
เลนส์ PJ กลางไปยังด้านบนของภาพ				ระยะของงการเลื่อนภาพ	
แนวตั้ง + (สูงสุด) (A)	แนวตั้ง - (นาที) (B)	ระยะในแนวตั้งที่กึ่งกลางของการเลื่อนแบบแนวนอน (D) = (A) - (B)	ระยะในแนวตั้งที่ตำแหน่งแนวนอน 1%	แนวนอน + (ขวา)	แนวนอน - (ซ้าย)
48.6	39.2	9.3	8.3	6.6	6.6
58.3	47.1	11.2	10.1	8.0	8.0
64.8	52.3	12.5	11.3	8.9	8.9
80.9	65.4	15.6	14.0	11.1	11.1
97.1	78.5	18.7	16.9	13.3	13.3
113.3	91.5	21.8	19.6	15.5	15.5
129.5	104.6	24.9	22.5	17.7	17.7
145.7	117.7	28.0	25.2	19.9	19.9
161.9	130.8	31.1	28.1	22.1	22.1
194.3	156.9	37.4	33.5	26.6	26.6
242.8	196.1	46.7	42.1	33.2	33.2
291.4	235.4	56.0	50.4	39.9	39.9
323.8	261.5	62.3	56.0	44.3	44.3
404.7	326.9	77.8	70.0	55.4	55.4
485.7	392.3	93.4	84.2	66.4	66.4

หมายเหตุ:

- *ค่าเลื่อนเลนส์แนวตั้งจะคำนวณจากศูนย์กลางเลนสของโปรเจคเตอร์เสมอ ดังนั้นจำเป็นต้องเพิ่มระยะห่าง 5.2 ซม. (2.05 นิ้ว) จากฐานถึงส่วนกลางของเลนส์การฉายไปยังค่าการเลื่อนเลนส์แนวตั้งแต่ละค่าด้วย*
- *อัตราการซูม คือ 1.8x*

(WXGA)

ขนาดภาพที่ต้องการ						ระยะห่างการฉาย (C)			
ทแยง		ความกว้าง		ความสูง		ไวด์		เทเล	
ม.	นิ้ว	ม.	นิ้ว	ม.	นิ้ว	ม.	ฟุต	ม.	ฟุต
0.76	30	0.65	25.44	0.4	15.9	/	/	1.4	4.59
0.91	36	0.78	30.53	0.48	19.08	1.0	3.28	1.7	5.58
1.02	40	0.86	33.92	0.54	21.2	1.1	3.61	1.9	6.23
1.27	50	1.08	42.4	0.67	26.5	1.4	4.59	2.4	7.87
1.52	60	1.29	50.88	0.81	31.8	1.6	5.25	2.9	9.51
1.78	70	1.51	59.36	0.94	37.1	1.9	6.23	3.4	11.15
2.03	80	1.72	67.84	1.08	42.4	2.2	7.22	3.9	12.80
2.29	90	1.94	76.32	1.21	47.7	2.4	7.87	4.3	14.11
2.54	100	2.15	84.8	1.35	53	2.7	8.86	4.8	15.75
3.05	120	2.58	101.76	1.62	63.6	3.2	10.50	5.8	19.03
3.81	150	3.23	127.2	2.02	79.5	4.1	13.45	7.2	23.62
4.57	180	3.88	152.64	2.42	95.4	4.9	16.08	8.7	28.54
5.08	200	4.31	169.6	2.69	106	5.4	17.72	9.6	31.50
6.35	250	5.38	212	3.37	132.5	6.8	22.31	12.0	39.37
7.62	300	6.46	254.4	4.04	159	8.1	26.57	14.4	47.24

ข้อมูลเพิ่มเติม

ระยะของเลนส์ ชิฟท์					
เลนส์ PJ กลางไปยังด้านบนของภาพ				ระยะของงการเลื่อนภาพ	
แนวตั้ง + (สูงสุด) (A)	แนวตั้ง - (นาที) (B)	ระยะในแนวตั้งที่กึ่งกลางของการเลื่อนแบบแนวนอน (D) = (A) - (B)	ระยะในแนวตั้งที่ตำแหน่งแนวนอน 1%	แนวนอน + (ขวา)	แนวนอน - (ซ้าย)
50.5	42.4	8.1	7.2	6.5	6.5
60.6	50.9	9.7	8.6	7.8	7.8
67.3	56.5	10.8	9.7	8.6	8.6
84.1	70.7	13.5	12.1	10.8	10.8
101.0	84.8	16.2	14.6	12.9	12.9
117.8	99.0	18.8	16.9	15.1	15.1
134.6	113.1	21.5	19.4	17.2	17.2
151.5	127.2	24.2	21.8	19.4	19.4
168.3	141.4	26.9	24.3	21.5	21.5
201.9	169.6	32.3	29.2	25.9	25.9
252.4	212.0	40.4	36.4	32.3	32.3
302.9	254.4	48.5	43.6	38.8	38.8
336.6	282.7	53.9	48.4	43.1	43.1
420.7	353.4	67.3	60.7	53.9	53.9
504.8	424.1	80.8	72.7	64.6	64.6

หมายเหตุ:

- *ค่าเลื่อนเลนส์แนวตั้งจะคำนวณจากศูนย์กลางเลนสของโปรเจคเตอร์เสมอ ดังนั้นจำเป็นต้องเพิ่มระยะห่าง 5.2 ซม. (2.05 นิ้ว) จากฐานถึงส่วนกลางของเลนส์การฉายไปยังค่าการเลื่อนเลนส์แนวตั้งแต่ละค่าด้วย*
- *อัตราการซูม คือ 1.8x*

(XGA)

ขนาดภาพที่ต้องการ						ระยะห่างการฉาย (C)			
ทแยง		ความกว้าง		ความสูง		ไวด์		เทเล	
ม.	นิ้ว	ม.	นิ้ว	ม.	นิ้ว	ม.	ฟุต	ม.	ฟุต
0.76	30	0.61	24	0.46	18	\	\	1.3	4.27
1.02	40	0.81	32	0.61	24	1.0	3.28	1.8	5.91
1.27	50	1.02	40	0.76	30	1.3	4.27	2.2	7.22
1.52	60	1.22	48	0.91	36	1.5	4.92	2.7	8.86
1.78	70	1.42	56	1.07	42	1.8	5.91	3.1	10.17
2.03	80	1.63	64	1.22	48	2.0	6.56	3.6	11.81
2.29	90	1.83	72	1.37	54	2.3	7.55	4.0	13.12
2.54	100	2.03	80	1.52	60	2.5	8.20	4.5	14.76
3.05	120	2.44	96	1.83	72	3.0	9.84	5.4	17.72
3.81	150	3.05	120	2.29	90	3.8	12.47	6.7	21.98
4.57	180	3.66	144	2.74	108	4.5	14.76	8.1	26.57
5.08	200	4.06	160	3.05	120	5.0	16.40	9.0	29.53
6.35	250	5.08	200	3.81	150	6.3	20.67	11.2	36.75
7.62	300	6.10	240	4.57	180	7.6	24.93	13.5	44.29

ข้อมูลเพิ่มเติม

ระยะของเลนส์ ชิฟท์					
เลนส์ PJ กลางไปยังด้านบนของภาพ				ระยะของงการเลื่อนภาพ	
แนวตั้ง + (สูงสุด) (A)	แนวตั้ง - (นาที) (B)	ระยะในแนวตั้งที่กึ่งกลางของการเลื่อนแบบแนวนอน (D) = (A) - (B)	ระยะในแนวตั้งที่ตำแหน่งแนวนอน 1%	แนวนอน + (ขวา)	แนวนอน - (ซ้าย)
48.0	43.4	4.6	4.1	6.1	6.1
64.0	57.9	6.1	5.5	8.1	8.1
80.0	72.4	7.6	6.8	10.2	10.2
96.0	86.9	9.1	8.2	12.2	12.2
112.0	101.4	10.7	9.6	14.2	14.2
128.0	115.8	12.2	11.0	16.3	16.3
144.0	130.3	13.7	12.3	18.3	18.3
160.0	144.8	15.2	13.7	20.3	20.3
192.0	173.7	18.3	16.5	24.4	24.4
240.0	217.2	22.9	20.6	30.5	30.5
288.0	260.6	27.4	24.7	36.6	36.6
320.0	289.6	30.5	27.5	40.6	40.6
400.1	362.0	38.1	34.3	50.8	50.8
480.1	434.3	45.7	41.1	61.0	61.0

หมายเหตุ:

- *ค่าเลื่อนเลนส์แนวตั้งจะคำนวณจากศูนย์กลางเลนสของโปรเจคเตอร์เสมอ ดังนั้นจำเป็นต้องเพิ่มระยะห่าง 5.2 ซม. (2.05 นิ้ว) จากฐานถึงส่วนกลางของเลนส์การฉายไปยังค่าการเลื่อนเลนส์แนวตั้งแต่ละค่าด้วย*
- *อัตราการซูม คือ 1.8x*

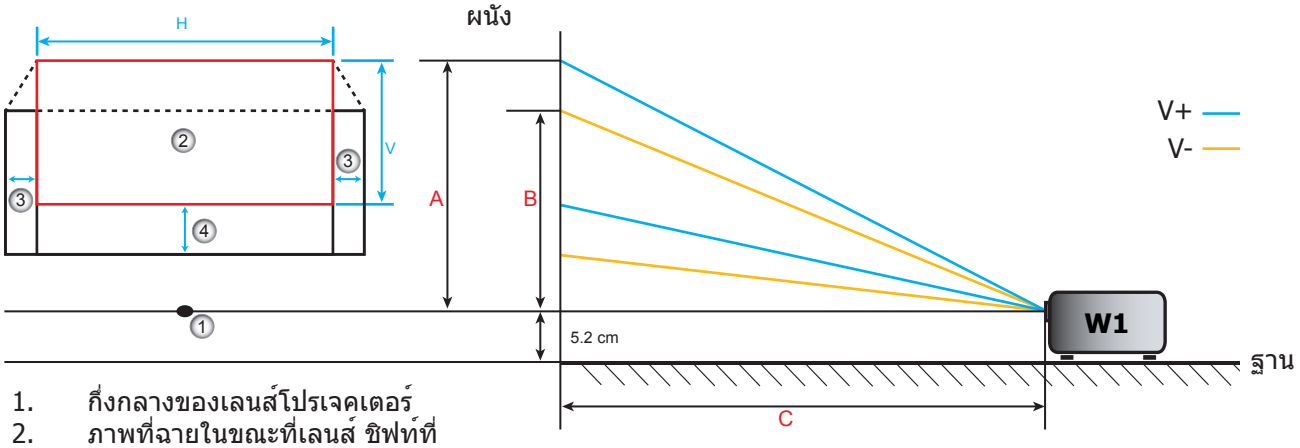

1. กึ่งกลางของเลนส์โปรเจคเตอร์
2. ภาพที่ฉายในขณะที่เลนส์ ชิฟท์ที่ตำแหน่งสูงสุด
3. ระยะการเลื่อนในแนวนอน 10% H.
4. ช่วงการเลื่อนแนวตั้ง: 20% V

ข้อมูลเพิ่มเติม

การกำหนดตำแหน่งศูนย์กลางการเลื่อนเลนส์

กึ่งกลางของเลนส์ ชิฟท์ในแนวนอน

1. ปรับการเลื่อนในแนวตั้ง (V. Shift) จนกระทั่งถึงระยะสูงสุดของภาพในปลายด้านล่าง

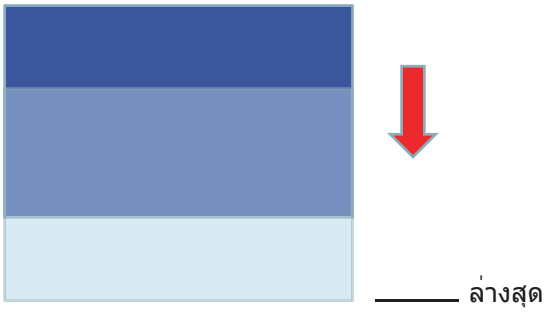

2. ปรับการเลื่อนในแนวนอน (H. Shift) จนกระทั่งถึงระยะสูงสุดของภาพไปทางซ้าย

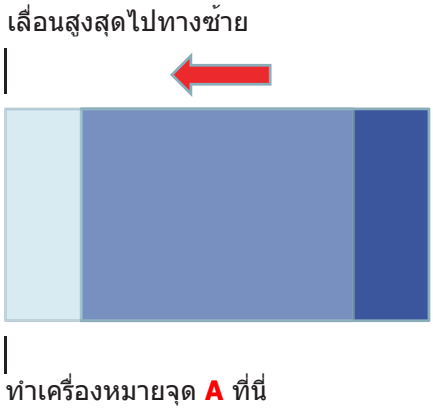

3. ปรับการเลื่อนในแนวนอน (H. Shift) จนกระทั่งถึงระยะสูงสุดของภาพไปทางขวา

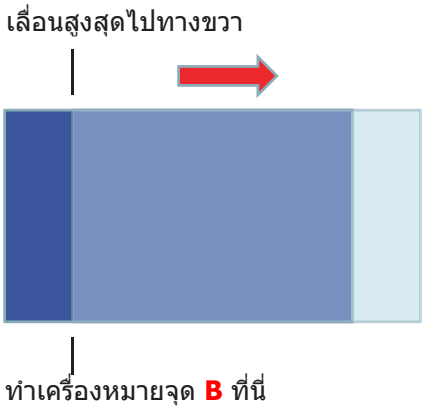

4. วัดระยะห่างระหว่างจุด **A** และจุด **B** จากนั้นแบ่งออกเป็น 2 และวางภาพกลับไปยังตำแหน่ง **A/B** ไปทางซ้าย ภาพจะปรากฏที่กึ่งกลางของการเลื่อนในแนวนอน

ข้อมูลเพิ่มเติม

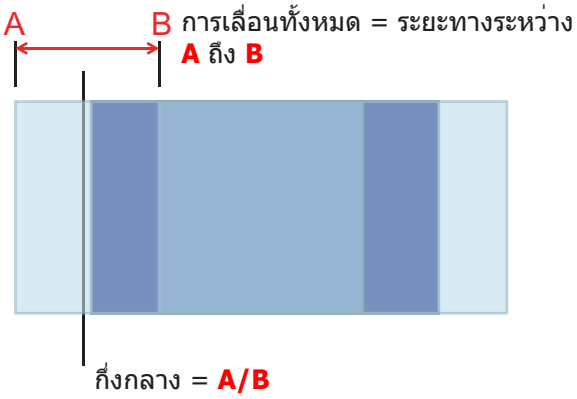

กึ่งกลางของเลนส์ ชิฟท์ในแนวตั้ง

1. ภาพจะอยู่ที่กึ่งกลางของการเลื่อนในแนวนอนก่อนการปรับภาพไปยังกึ่งกลางของการเลื่อนในแนวตั้ง

2. ปรับการเลื่อนในแนวตั้ง (V. Shift) จนกระทั่งถึงระยะสูงสุดของภาพลงด้านล่าง

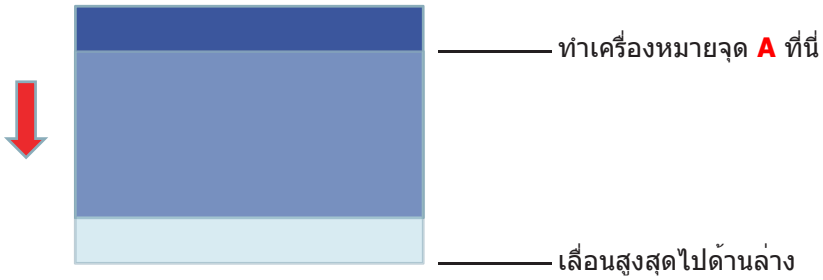

3. ปรับการเลื่อนในแนวตั้ง (V. Shift) จนกระทั่งถึงระยะสูงสุดของภาพไปด้านบน

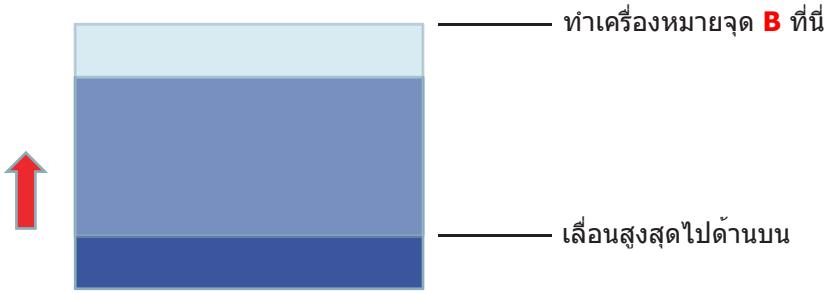

4. วัดระยะห่างระหว่างจุด **A** และจุด **B** จากนั้นแบ่งออกเป็น 2 และวางภาพกลับไปยังตำแหน่ง **A/B** ไปด้านล่าง ภาพจะปรากฏที่กึ่งกลางของการเลื่อนในแนวตั้ง

ข้อมูลเพิ่มเติม

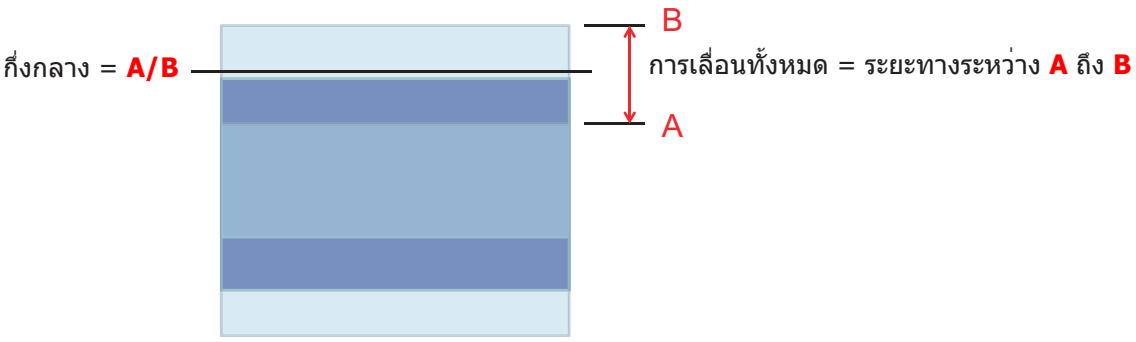

ข้อมูลเพิ่มเติม

ขนาดของเครื่องโปรเจคเตอร์และการติดตั้งกับเพดาน

1. เพื่อป้องกันความเสียหายต่อโปรเจคเตอร์ของคุณ โปรดใช้ชุดยึดเพดาน Optoma
2. ถ้าคุณต้องการใช้ชุดติดตั้งบนเพดานของบริษัทอื่น โปรดตรวจดูให้แน่ใจว่าสกรูที่ใช้ยึดกับโปรเจคเตอร์ ตรงตามข้อมูลจำเพาะต่อไปนี้:

- ชนิดสกรู: M4*3
- ความยาวสกรูต่ำสุด: 10mm

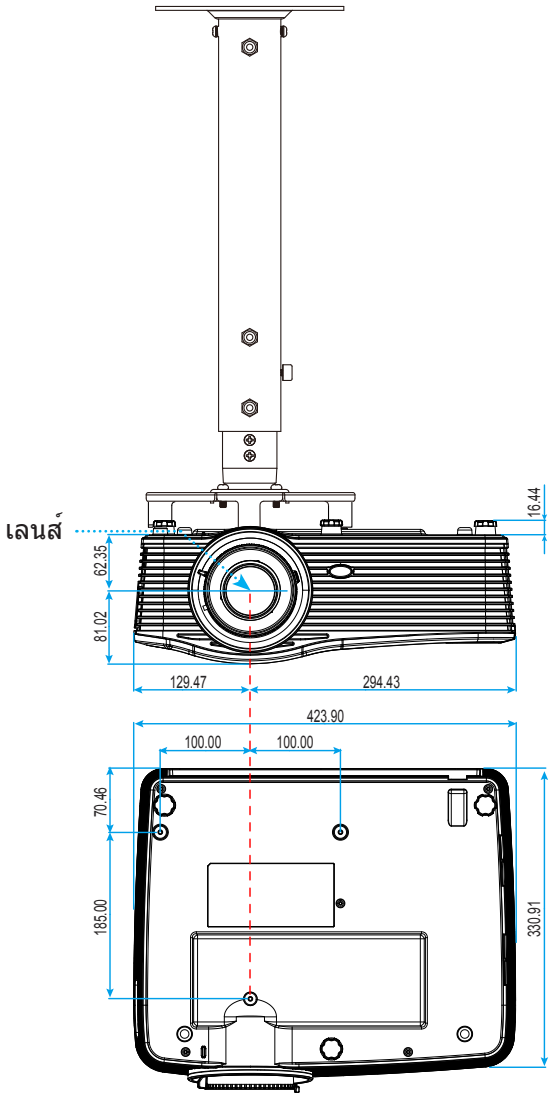

หน่วย:มม.

หมายเหตุ: *โปรดทราบว่า ความเสียหายที่เกิดจากการติดตั้งที่ไม่ถูกต้อง จะทำให้การรับประกั นใช้ไม่ได้*

การแจ้งเตือน:

- ถ้าคุณซื้อชุดยึดเพดานจากบริษัทอื่น โปรดมั่นใจว่าใช้ขนาดสกรูที่ถูกต้อง ขนาดสกรูจะแตกต่างกันไป ขึ้นอยู่กับความหนาของแผ่นโลหะยึด
- ให้แน่ใจว่าได้เว้นช่องว่างอย่างน้อย 10 ซม. ระหว่างเพดานและส่วนล่างของโปรเจคเตอร์
- หลีกเลี่ยงการติดตั้ง โปรเจคเตอร์ใกล้แหล่งกำเนิดความร้อน

ข้อมูลเพิ่มเติม

รายการฟังก์ชั่นโปรโตคอล RS232

Baud Rate : 9600
Data Bits: 8
รหัส ASCII
Parity: ไม่มี
Stop Bits: 1
Flow Control : ไม่มี
UART16550 FIFO: ปิดใช้งาน
Projector Return (Pass): P
Projector Return (Fail): F

XX=01-99, ID ของโปรเจคเตอร์, XX=00 สำหรับโปรเจคเตอร์ทั้งหมด

หมายเหตุ: *มี <CR> หลังจากคำสั่ง ASCII ทั้งหมด 0D เป็นรหัส HEX สำหรับ <CR> ในรหัส ASCII*

SEND to projector			
232 ASCII Code	**HEX Code**	**Function**	**Description**
~XX00 1	7E 30 30 30 30 20 31 0D	Power ON	
~XX00 0	7E 30 30 30 30 20 30 0D	Power OFF	(0/2 for backward compatible)
~XX00 1 ~nnnn	7E 30 30 30 30 20 31 20 a 0D	Power ON with Password	~nnnn = ~0000 (a=7E 30 30 30 30) ~9999 (a=7E 39 39 39 39)
~XX01 1	7E 30 30 30 31 20 31 0D	Resync	
~XX02 1	7E 30 30 30 32 20 31 0D	AV Mute	On
~XX02 0	7E 30 30 30 32 20 30 0D		Off (0/2 for backward compatible)
~XX03 1	7E 30 30 30 33 20 31 0D	Mute	On
~XX03 2	7E 30 30 30 33 20 30 0D		Off (0/2 for backward compatible)
~XX04 1	7E 30 30 30 34 20 31 0D	Freeze	
~XX04 0	7E 30 30 30 34 20 30 0D	Unfreeze	(0/2 for backward compatible)
~XX05 1	7E 30 30 30 35 20 31 0D	Zoom Plus	
~XX06 1	7E 30 30 30 36 20 31 0D	Zoom Minus	
~XX12 1	7E 30 30 31 32 20 31 0D	Direct Source Commands	HDMI1
~XX12 15	7E 30 30 31 32 20 31 35 0D		HDMI2
~XX12 20	7E 30 30 31 32 20 32 30 0D		Displayport
~XX12 5	7E 30 30 31 32 20 35 0D		VGA1
~XX12 8	7E 30 30 31 32 20 38 0D		VGA1 Component
~XX12 6	7E 30 30 31 32 20 36 0D		VGA 2
~XX12 13	7E 30 30 31 32 20 31 33 0D		VGA2 Component
~XX12 9	7E 30 30 31 32 20 39 0D		S-Video
~XX12 10	7E 30 30 31 32 20 31 30 0D		Video
~XX12 21	7E 30 30 31 32 20 32 31 0D		HDBaseT (only exists in "T" SKU)
~XX20 1	7E 30 30 32 30 20 31 0D	Display Mode	Presentation
~XX20 2	7E 30 30 32 30 20 32 0D		Bright
~XX20 3	7E 30 30 32 30 20 33 0D		Movie
~XX20 4	7E 30 30 32 30 20 34 0D		sRGB
~XX20 5	7E 30 30 32 30 20 35 0D		User
~XX20 7	7E 30 30 32 30 20 37 0D		Blackboard
~XX20 13	7E 30 30 32 30 20 31 33 0D		DICOM SIM.
~XX20 9	7E 30 30 32 30 20 39 0D		3D
~XX21 n	7E 30 30 32 31 20 a 0D	Brightness	n = -50 (a=2D 35 30) ~ 50 (a=35 30)
~XX22 n	7E 30 30 32 32 20 a 0D	Contrast	n = -50 (a=2D 35 30) ~ 50 (a=35 30)
~XX23 n	7E 30 30 32 33 20 a 0D	Sharpness	n = 1 (a=31) ~ 15 (a=31 35)
~XX45 n	7E 30 30 34 34 20 a 0D	Color (Saturation)	n = -50 (a=2D 35 30) ~ 50 (a=35 30)
~XX44 n	7E 30 30 34 35 20 a 0D	Tint	n = -50 (a=2D 35 30) ~ 50 (a=35 30)
~XX34 n	7E 30 30 33 34 20 a 0D	BrilliantColor™	n = 1 (a=31) ~ 10 (a=31 30)
~XX35 1	7E 30 30 33 35 20 31 0D	Gamma	Film
~XX35 3	7E 30 30 33 35 20 33 0D		Graphics
~XX35 7	7E 30 30 33 35 20 37 0D		2.2
~XX35 5	7E 30 30 33 35 20 35 0D		1.8
~XX35 6	7E 30 30 33 35 20 36 0D		2.0
~XX35 8	7E 30 30 33 35 20 38 0D		2.6
~XX35 10	7E 30 30 33 35 20 31 30 0D		Blackboard
~XX35 11	7E 30 30 33 35 20 31 31 0D		DICOM

ข้อมูลเพิ่มเติม

SEND to projector				
232 ASCII Code	**HEX Code**	**Function**	**Description**	
~XX36 4	7E 30 30 33 36 20 34 0D	Color Temp.	Warm	
~XX36 1	7E 30 30 33 36 20 31 0D		Standard	
~XX36 2	7E 30 30 33 36 20 32 0D		Cool	
~XX36 3	7E 30 30 33 36 20 33 0D		Cold	
~XX37 1	7E 30 30 33 37 20 31 0D	Color Space	Auto	
~XX37 2	7E 30 30 33 37 20 32 0D		RGB\ RGB(0-255)	
~XX37 3	7E 30 30 33 37 20 33 0D		YUV	
~XX37 4	7E 30 30 33 37 20 34 0D		RGB(16 - 235)	
~XX24 n	7E 30 30 32 34 20 a 0D	RGB Gain/Bias	Red Gain	n = -50 (a=2D 35 30) ~ 50 (a=35 30)
~XX25 n	7E 30 30 32 35 20 a 0D		Green Gain	n = -50 (a=2D 35 30) ~ 50 (a=35 30)
~XX26 n	7E 30 30 32 36 20 a 0D		Blue Gain	n = -50 (a=2D 35 30) ~ 50 (a=35 30)
~XX27 n	7E 30 30 32 37 20 a 0D		Red Bias	n = -50 (a=2D 35 30) ~ 50 (a=35 30)
~XX28 n	7E 30 30 32 38 20 a 0D		Green Bias	n = -50 (a=2D 35 30) ~ 50 (a=35 30)
~XX29 n	7E 30 30 32 39 20 a 0D		Blue Bias	n = -50 (a=2D 35 30) ~ 50 (a=35 30)
~XX517 1	7E 30 30 35 31 37 20 31 0D	RGB Gain/Bias Reset	Rese	
~XX509	7E 30 30 35 30 39 20 0D	Image Settings Reset	Reset	
~XX327 n	7E 30 30 33 32 37 20 a 0D	Color Matching	Red Hue	n = -50 (a=2D 35 30) ~ 50 (a=35 30)
~XX333 n	7E 30 30 33 33 33 20 a 0D		Red Saturation	n = -50 (a=2D 35 30) ~ 50 (a=35 30)
~XX339 n	7E 30 30 33 33 39 20 a 0D		Red Gain	n = -50 (a=2D 35 30) ~ 50 (a=35 30)
~XX328 n	7E 30 30 33 32 38 20 a 0D		Green Hue	n = -50 (a=2D 35 30) ~ 50 (a=35 30)
~XX334 n	7E 30 30 33 33 34 20 a 0D		Green Saturation	n = -50 (a=2D 35 30) ~ 50 (a=35 30)
~XX340 n	7E 30 30 33 34 30 20 a 0D		Green Gain	n = -50 (a=2D 35 30) ~ 50 (a=35 30)
~XX329 n	7E 30 30 33 32 39 20 a 0D		Blue Hue	n = -50 (a=2D 35 30) ~ 50 (a=35 30)
~XX335 n	7E 30 30 33 33 35 20 a 0D		Blue Saturation	n = -50 (a=2D 35 30) ~ 50 (a=35 30)
~XX341 n	7E 30 30 33 34 31 20 a 0D		Blue Gain	n = -50 (a=2D 35 30) ~ 50 (a=35 30)
~XX330 n	7E 30 30 33 33 30 20 a 0D		Cyan Hue	n = -50 (a=2D 35 30) ~ 50 (a=35 30)
~XX336 n	7E 30 30 33 33 36 20 a 0D		Cyan Saturation	n = -50 (a=2D 35 30) ~ 50 (a=35 30)
~XX342 n	7E 30 30 33 34 32 20 a 0D		Cyan Gain	n = -50 (a=2D 35 30) ~ 50 (a=35 30)
~XX331 n	7E 30 30 33 33 31 20 a 0D		Yellow Hue	n = -50 (a=2D 35 30) ~ 50 (a=35 30)
~XX337 n	7E 30 30 33 33 37 20 a 0D		Yellow Saturation	n = -50 (a=2D 35 30) ~ 50 (a=35 30)
~XX343 n	7E 30 30 33 34 33 20 a 0D		Yellow Gain	n = -50 (a=2D 35 30) ~ 50 (a=35 30)
~XX332 n	7E 30 30 33 33 32 20 a 0D		Magenta Hue	n = -50 (a=2D 35 30) ~ 50 (a=35 30)
~XX338 n	7E 30 30 33 33 38 20 a 0D		Magenta Saturation	n = -50 (a=2D 35 30) ~ 50 (a=35 30)
~XX344 n	7E 30 30 33 34 34 20 a 0D		Magenta Gain	n = -50 (a=2D 35 30) ~ 50 (a=35 30)
~XX345 n	7E 30 30 33 34 35 20 a 0D	White	Red	n = -50 (a=2D 35 30) ~ 50 (a=35 30)
~XX346 n	7E 30 30 33 34 36 20 a 0D		Green	n = -50 (a=2D 35 30) ~ 50 (a=35 30)
~XX347 n	7E 30 30 33 34 37 20 a 0D		Blue	n = -50 (a=2D 35 30) ~ 50 (a=35 30)
~XX215 1	7E 30 30 32 31 35 20 31 0D	Reset		
~XX73 n	7E 30 30 37 33 20 a 0D	Signal (RGB)	Frequency	n = -5 (a=2D 35) ~ 5 (a=35) By signal
~XX91 1	7E 30 30 39 31 20 31 0D		Automatic	On
~XX91 0	7E 30 30 39 31 20 30 0D			Off (0/2 for backward compatible)
~XX74 n	7E 30 30 37 34 20 a 0D		Phase	n = 0 (a=30) ~ 31 (a=33 31) By signal
~XX75 n	7E 30 30 37 35 20 a 0D		H. Position	n = -5 (a=2D 35) ~ 5 (a=35) By timing
~XX76 n	7E 30 30 37 36 20 a 0D		V. Position	n = -5 (a=2D 35) ~ 5 (a=35) By timing
~XX200 n	7E 30 30 32 30 30 20 a 0D	Signal(Video)	White Level	n = 0 (a=30) ~ 31 (a=33 31)
~XX201 n	7E 30 30 32 30 31 20 a 0D		Black Level	n = -5 (a=2D 35) ~ 5 (a=35)
~XX204 1	7E 30 30 32 30 30 24 20 31 0D		0 IRE	
~XX204 0	7E 30 30 32 30 30 24 20 30 0D		7.5 IRE	
~XX60 1	7E 30 30 36 30 20 31 0D	Format	4:3	
~XX60 2	7E 30 30 36 30 20 32 0D		16:9	
~XX60 3	7E 30 30 36 30 20 33 0D		16:10(WUXGA)	

ข้อมูลเพิ่มเติม

SEND to projector			
232 ASCII Code	**HEX Code**	**Function**	**Description**
~XX60 5	7E 30 30 36 30 20 35 0D		LBX
~XX60 6	7E 30 30 36 30 20 36 0D		Native
~XX60 7	7E 30 30 36 30 20 37 0D		Auto
~XX61 n	7E 30 30 36 31 20 a 0D	Edge mask	n = 0 (a=30) ~ 10 (a=31 30)
~XX62 n	7E 30 30 36 32 20 a 0D	Zoom	n = -5 (a=2D 35) ~ 25 (a=32 35)
~XX63 n	7E 30 30 36 33 20 a 0D	H Image Shift	n = -100 (a=2D 31 30 30) ~ 100 (a=31 30 30)
~XX64 n	7E 30 30 36 34 20 a 0D	V Image Shift	n = -100 (a=2D 31 30 30) ~ 100 (a=31 30 30)
~XX65 n	7E 30 30 36 35 20 a 0D	H Keystone	n = -30 (a=2D 33 30) ~ 30 (a=33 30)
~XX66 n	7E 30 30 36 36 20 a 0D	V Keystone	n = -30 (a=2D 33 30) ~ 30 (a=33 30)
~XX69 1	7E 30 30 36 39 20 31 0D	Auto V.Keystone	On
~XX69 0	7E 30 30 36 39 20 30 0D	Auto V. Keystone	Off
~XX59 1	7E 30 30 35 39 20 31 0D	Four corners (Top-Left)	Right+
~XX59 2	7E 30 30 35 39 20 32 0D		Left+
~XX59 3	7E 30 30 35 39 20 33 0D		Up+
~XX59 4	7E 30 30 35 39 20 34 0D		Down+
~XX59 5	7E 30 30 35 39 20 35 0D	(Top-Right)	Right+
~XX59 6	7E 30 30 35 39 20 36 0D		Left+
~XX59 7	7E 30 30 35 39 20 37 0D		Up+
~XX59 8	7E 30 30 35 39 20 38 0D		Down+
~XX59 9	7E 30 30 35 39 20 39 0D	(Bottom-Left)	Right+
~XX59 10	7E 30 30 35 39 20 31 30 0D		Left+
~XX59 11	7E 30 30 35 39 20 31 31 0D		Up+
~XX59 12	7E 30 30 35 39 20 31 32 0D		Down+
~XX59 13	7E 30 30 35 39 20 31 33 0D	(Bottom-Right)	Right+
~XX59 14	7E 30 30 35 39 20 31 34 0D		Left+
~XX59 15	7E 30 30 35 39 20 31 35 0D		Up+
~XX59 16	7E 30 30 35 39 20 31 36 0D		Down+
~XX516	7E 30 30 35 31 36 20 0D	Four corners reset	Reset
~XX506 0	7E 30 30 35 30 36 20 30 0D	Wall Color	Off
~XX506 2	7E 30 30 35 30 36 20 32 0D		Light Yellow
~XX506 3	7E 30 30 35 30 36 20 33 0D		Light Green
~XX506 4	7E 30 30 35 30 36 20 34 0D		Light Blue
~XX506 5	7E 30 30 35 30 36 20 35 0D		Pink
~XX506 6	7E 30 30 35 30 36 20 36 0D		Gray
~XX230 1	7E 30 30 32 33 30 20 31 0D	3D Mode	DLP-Link
~XX230 3	7E 30 30 32 33 30 20 31 0D		VESA 3D
~XX230 0	7E 30 30 32 33 30 20 30 0D		Off (0/2 for backward compatible)
~XX400 0	7E 30 30 34 30 30 20 30 0D	3D->2D	3D
~XX400 1	7E 30 30 34 30 30 20 31 0D		L
~XX400 2	7E 30 30 34 30 30 20 32 0D		R
~XX405 0	7E 30 30 34 30 35 20 30 0D	3D Format	Auto
~XX405 1	7E 30 30 34 30 35 20 31 0D		SBS
~XX405 2	7E 30 30 34 30 35 20 32 0D		Top and Bottom
~XX405 3	7E 30 30 34 30 35 20 33 0D		Frame sequential
~XX231 0	7E 30 30 32 33 31 20 30 0D	3D Sync Invert	On
~XX231 1	7E 30 30 32 33 31 20 31 0D	3D Sync Invert	Off
~XX70 1	7E 30 30 37 30 20 31 0D	Language	English
~XX70 2	7E 30 30 37 30 20 32 0D		German
~XX70 3	7E 30 30 37 30 20 33 0D		French
~XX70 4	7E 30 30 37 30 20 34 0D		Italian
~XX70 5	7E 30 30 37 30 20 35 0D		Spanish
~XX70 6	7E 30 30 37 30 20 36 0D		Portuguese
~XX70 7	7E 30 30 37 30 20 37 0D		Polish
~XX70 8	7E 30 30 37 30 20 38 0D		Dutch
~XX70 9	7E 30 30 37 30 20 39 0D		Swedish

ข้อมูลเพิ่มเติม

SEND to projector				
232 ASCII Code	**HEX Code**	**Function**	**Description**	
~XX70 10	7E 30 30 37 30 20 31 30 0D			Norwegian/Danish
~XX70 11	7E 30 30 37 30 20 31 31 0D			Finnish
~XX70 12	7E 30 30 37 30 20 31 32 0D			Greek
~XX70 13	7E 30 30 37 30 20 31 33 0D			Traditional Chinese
~XX70 14	7E 30 30 37 30 20 31 34 0D			Simplified Chinese
~XX70 15	7E 30 30 37 30 20 31 35 0D			Japanese
~XX70 16	7E 30 30 37 30 20 31 36 0D			Korean
~XX70 17	7E 30 30 37 30 20 31 37 0D		Russian	
~XX70 18	7E 30 30 37 30 20 31 38 0D		Hungarian	
~XX70 19	7E 30 30 37 30 20 31 39 0D		Czechoslovak	
~XX70 20	7E 30 30 37 30 20 32 30 0D		Arabic	
~XX70 21	7E 30 30 37 30 20 32 31 0D		Thai	
~XX70 22	7E 30 30 37 30 20 32 32 0D		Turkish	
~XX70 23	7E 30 30 37 30 20 32 33 0D		Farsi	
~XX70 25	7E 30 30 37 30 20 32 33 0D		Vietnamese	
~XX70 26	7E 30 30 37 30 20 32 33 0D		Indonesian	
~XX70 27	7E 30 30 37 30 20 32 33 0D		Romanian	
~XX71 1	7E 30 30 37 31 20 31 0D	Projection	Front-Desktop	
~XX71 2	7E 30 30 37 31 20 32 0D		Rear-Desktop	
~XX71 3	7E 30 30 37 31 20 33 0D		Front-Ceiling	
~XX71 4	7E 30 30 37 31 20 34 0D		Rear-Ceiling	
~XX90 1	7E 30 30 39 30 20 31 0D	Screen Type (WXGA/WUXGA)	16:10	
~XX90 0	7E 30 30 39 31 20 30 0D		16:9	
~XX72 1	7E 30 30 37 32 20 31 0D	Menu Location	Top Left	
~XX72 2	7E 30 30 37 32 20 32 0D		Top Right	
~XX72 3	7E 30 30 37 32 20 33 0D		Centre	
~XX72 4	7E 30 30 37 32 20 34 0D		Bottom Left	
~XX72 5	7E 30 30 37 32 20 35 0D		Bottom Right	
~XX77 n	7E 30 30 37 37 20 aabbcc 0D	Security	Security Timer	Month/Day/Hour n = mm/dd/hh mm= 00 (aa=30 30) ~ 12 (aa=31 32) dd = 00 (bb=30 30) ~ 30 (bb=33 30) hh= 00 (cc=30 30) ~ 24 (cc=32 34)
~XX78 1	7E 30 30 37 38 20 31 0D	Security	On	
~XX78 0	7E 30 30 37 38 20 30 20		Off (0/2 for backward compatible)	
~nnnn	a 0D		~nnnn = ~0000 (a=7E 30 30 30 30)	
			~9999 (a=7E 39 39 39 39)	
~XX79 n	7E 30 30 37 39 20 a 0D	Projector ID	n = 00 (a=30 30) ~ 99 (a=39 39)	
~XX310 0	7E 30 30 33 31 30 20 30 0D	Internal Speaker	Off	
~XX310 1	7E 30 30 33 31 30 20 31 0D		On	
~XX80 1	7E 30 30 38 30 20 31 0D	Mute	On	
~XX80 0	7E 30 30 38 30 20 30 0D		Off (0/2 for backward compatible)	
~XX81 n	7E 30 30 38 31 20 a 0D	Volume(Audio)		n = 0 (a=30) ~ 10 (a=31 30)
~XX93 n	7E 30 30 39 33 20 a 0D	Volume(Mic)		n = 0 (a=30) ~ 10 (a=31 30)
~XX89 0	7E 30 30 38 39 20 30 0D	Audio Input	Default	
~XX89 1	7E 30 30 38 39 20 31 0D		Audio1	
~XX89 3	7E 30 30 38 39 20 33 0D		Audio2	
~XX89 4	7E 30 30 38 39 20 34 0D		Audio3	
~XX82 1	7E 30 30 38 32 20 31 0D	Logo	Default	
~XX82 2	7E 30 30 38 32 20 32 0D		User	
~XX82 3	7E 30 30 38 32 20 33 0D		Neutral	
~XX83 1	7E 30 30 38 33 20 31 0D	Logo Capture		
~XX88 0	7E 30 30 38 38 20 30 0D	Closed Captioning	Off	
~XX88 1	7E 30 30 38 38 20 31 0D		cc1	
~XX88 2	7E 30 30 38 38 20 32 0D		cc2	
~XX521 0	7E 30 30 35 32 31 20 30 0D	Wireless	Off (0/2 for backward compatible)	
~XX521 1	7E 30 30 35 32 31 20 31 0D	Wireless	On	
~XX454 0	7E 30 30 34 35 34 20 300D	Crestron	Off	

ข้อมูลเพิ่มเติม

SEND to projector				
232 ASCII Code	**HEX Code**	**Function**	**Description**	
~XX454 1	7E 30 30 34 35 34 20 31 0D		On	
~XX455 0	7E 30 30 34 35 35 20 30 0D	Extron	Off	
~XX455 1	7E 30 30 34 35 35 20 31 0D		On	
~XX456 0	7E 30 30 34 35 36 20 30 0D	PJLink	Off	
~XX456 1	7E 30 30 34 35 36 20 31 0D		On	
~XX457 0	7E 30 30 34 35 37 20 30 0D	AMX Device Discovery	Off	
~XX457 1	7E 30 30 34 35 37 20 31 0D		On	
~XX458 0	7E 30 30 34 35 38 20 30 0D	Telnet	Off	
~XX458 1	7E 30 30 34 35 38 20 31 0D		On	
~XX459 0	7E 30 30 34 35 38 20 30 0D	HTTP	Off	
~XX459 1	7E 30 30 34 35 38 20 31 0D		On	
~XX39 1	7E 30 30 33 39 20 31 0D	Input Source	HDMI1	
~XX39 7	7E 30 30 33 39 20 37 0D		HDMI2	
~XX39 15	7E 30 30 33 39 20 31 35 0D		Displayport	
~XX39 5	7E 30 30 33 39 20 35 0D		VGA1	
~XX39 6	7E 30 30 33 39 20 36 0D		VGA2	
~XX39 9	7E 30 30 33 39 20 39 0D		S-Video	
~XX39 10	7E 30 30 33 39 20 31 30 0D		Video	
~XX100 1	7E 30 30 31 30 30 20 31 0D	Source Lock	On	
~XX100 0	7E 30 30 31 30 30 20 30 0D		Off (0/2 for backward compatible)	
~XX101 1	7E 30 30 31 30 31 20 31 0D	High Altitude	On	
~XX101 0	7E 30 30 31 30 31 20 30 0D		Off (0/2 for backward compatible)	
~XX102 1	7E 30 30 31 30 32 20 31 0D	Information Hide	On	
~XX102 0	7E 30 30 31 30 32 20 30 0D		Off (0/2 for backward compatible)	
~XX103 1	7E 30 30 31 30 33 20 31 0D	Keypad Lock	On	
~XX103 0	7E 30 30 31 30 33 20 30 0D		Off (0/2 for backward compatible)	
~XX348 1	7E 30 30 33 34 38 20 31 0D	Display Mode Lock	On	
~XX348 0	7E 30 30 33 34 38 20 30 0D		Off (0/2 for backward compatible)	
~XX195 0	7E 30 30 31 39 35 20 30 0D	Test Pattern	None	
~XX195 1	7E 30 30 31 39 35 20 31 0D		Grid	
~XX195 2	7E 30 30 31 39 35 20 32 0D		White Pattern	
~XX104 1	7E 30 30 31 30 34 20 31 0D	Background Color	Blue	
~XX104 2	7E 30 30 31 30 34 20 32 0D		Black	
~XX104 3	7E 30 30 31 30 34 20 33 0D		Red	
~XX104 4	7E 30 30 31 30 34 20 34 0D		Green	
~XX104 5	7E 30 30 31 30 34 20 35 0D		White	
~XX11 0	7E 30 30 31 31 20 30 0D	IR Function	Off	
~XX11 1	7E 30 30 31 31 20 31 0D		On	
~XX11 2	7E 30 30 31 31 20 32 0D		Front	
~XX11 3	7E 30 30 31 31 20 33 0D		Top	
~XX350 n	7E 30 30 33 35 30 20 a 0D	Remote Code	n = 00 (a=30 30) ~ 99 (a=39 39)	
~XX192 0	7E 30 30 31 39 32 20 30 0D	12V Trigger	Off	
~XX192 1	7E 30 30 31 39 32 20 31 0D		On	
~XX105 1	7E 30 30 31 30 35 20 31 0D	Advanced	Direct Power On	On
~XX105 0	7E 30 30 31 30 35 20 30 0D			Off (0/2 for backward compatible)
~XX113 0	7E 30 30 31 31 33 20 30 0D		Signal Power On	Off
~XX113 1	7E 30 30 31 31 33 20 31 0D			On
~XX106 n	7E 30 30 31 30 36 20 a 0D		Auto Power Off (min)	n = 0 (a=30) ~ 180 (a=31 38 30) (5 minutes for each step).
~XX107 n	7E 30 30 31 30 37 20 a 0D		Sleep Timer (min	n = 0 (a=30) ~ 990 (a=39 39 30) (10 minutes for each step).
~XX507 1	7E 30 30 35 30 37 20 31 0D		Sleep Timer Repeat	On
~XX507 0	7E 30 30 35 30 37 20 30 0D			Off
~XX114 1	7E 30 30 31 31 34 20 31 0D		Power Mode(Standby)	Eco.(<=0.5W)
~XX114 0	7E 30 30 31 31 34 20 30 0D			Active (0/2 for backward compatible)

ข้อมูลเพิ่มเติม

SEND to projector				
232 ASCII Code	**HEX Code**	**Function**	**Description**	
~XX109 1	7E 30 30 31 30 39 20 31 0D	Lamp Reminder		On
~XX109 0	7E 30 30 31 30 39 20 30 0D		Off (0/2 for backward compatible)	
~XX110 1	7E 30 30 31 31 30 20 31 0D	Lamp Mode	Bright	
~XX110 2	7E 30 30 31 31 30 20 32 0D		Eco	
~XX110 5	7E 30 30 31 31 30 20 35 0D		Power	
~XX326 0	7E 30 30 33 32 36 20 30 0D	Power /100%		
~XX326 1	7E 30 30 33 32 36 20 31 0D	Power /95%		
~XX326 2	7E 30 30 33 32 36 20 32 0D	Power /90%		
~XX326 3	7E 30 30 33 32 36 20 33 0D	Power /85%		
~XX326 4	7E 30 30 33 32 36 20 34 0D	Power /80%		
~XX111 1	7E 30 30 31 31 31 20 31 0D	Lamp Reset	Yes	
~XX320 1	7E 30 30 33 32 30 20 31 0D	Optional Filter Installed	Yes	
~XX320 0	7E 30 30 33 32 30 20 30 0D		No (0/2 for backward compatible)	
~XX322 0	7E 30 30 33 32 32 20 30 0D	Filter Reminder	Off	
~XX322 1	7E 30 30 33 32 32 20 31 0D		300 hrs	
~XX322 2	7E 30 30 33 32 32 20 32 0D		500 hrs	
~XX322 3	7E 30 30 33 32 32 20 33 0D		800 hrs	
~XX322 4	7E 30 30 33 32 32 20 34 0D		1000 hrs	
~XX323 1	7E 30 30 33 32 33 20 31 0D	Filter Reset	Yes	
~XX313 1	7E 30 30 33 31 33 20 31 0D	Information menu	On	
~XX313 0	7E 30 30 33 31 33 20 30 0D		Off(0/2 for backward compatible)	
~XX112 1	7E 30 30 31 31 32 20 31 0D	Reset	Yes	
~XX210 n	7E 30 30 32 30 30 20 n 0D	Display message on the OSD	n: 1-30 characters	
SEND to emulate Remote				
~XX140 10	7E 30 30 31 34 30 20 31 30 0D		Up	
~XX140 11	7E 30 30 31 34 30 20 31 31 0D		Left	
~XX140 12	7E 30 30 31 34 30 20 31 32 0D		Enter (for projection MENU)	
~XX140 13	7E 30 30 31 34 30 20 31 33 0D		Right	
~XX140 14	7E 30 30 31 34 30 20 31 34 0D		Down	
~XX140 15	7E 30 30 31 34 30 20 31 35 0D		V Keystone +	
~XX140 16	7E 30 30 31 34 30 20 31 36 0D		V Keystone -	
~XX140 17	7E 30 30 31 34 30 20 31 37 0D		Volume -	
~XX140 18	7E 30 30 31 34 30 20 31 38 0D		Volume +	
~XX140 20	7E 30 30 31 34 30 20 32 30 0D		Menu	
~XX140 47	7E 30 30 31 34 30 20 34 37 0D		Source	
SEND from projector automatically				
232 ASCII Code	**HEX Code**	**Function**	**Projector Return**	**Description**
when Standby/Warming/Cooling/Out of Range/Lamp fail/Fan Lock/Over Temperature/ Lamp Hours Running Out/ Cover Open			INFOn	n=0 Standby n=1 Warming n=2 Cooling n=3 Out of Range n=4 Lamp fail n=6 Fan Lock/ n=7 Over Temperature n=8 Lamp Hours Running Out

ข้อมูลเพิ่มเติม

READ from projector				
232 ASCII Code	**HEX Code**	**Function**	**Projector Return**	**Description**
~XX121 1	7E 30 30 31 32 31 20 31 0D	Input Source Commands	Okn	n = 0 None n = 7 HDMI1 n = 8 HDMI2 n = 15 Displayport n = 2 VGA1 n = 3 VGA2 n = 5 Video n = 4 S-Video n = 16 HDbaseT
~XX122 1	7E 30 30 31 32 32 20 31 0D	Sofware Version	OKdddd	dddd: FW version
~XX357 1	7E 30 30 33 35 34 20 31 0D	LAN FW version	Okeeeee	eeeee: LAN FW version
~XX123 1	7E 30 30 31 32 33 20 31 0D	Display Mode	Okn	n = 0 None n = 1 Presentation n = 2 Bright n = 3 Movie n = 4 sRGB n = 5 User n= 7 Blackboard n = 12 DICOM SIM. n = 9 3D
~XX124 1	7E 30 30 31 32 34 20 31 0D	Power State	OKn	n=0 Off n=1 On
~XX125 1	7E 30 30 31 32 35 20 31 0D	Brightness	OKn	
~XX126 1	7E 30 30 31 32 36 20 31 0D	Contrast	OKn	
~XX127 1	7E 30 30 31 32 37 20 31 0D	Format	OKn	n = 1 4:3 n = 2 16:9 n = 3 16:10 n = 5 LBX n = 6 Native n = 7 Auto
*16:9 or 16:10 depend on Screen Type setting				
~XX128 1	7E 30 30 31 32 38 20 31 0D	Color Temperature	Okn	n = 0 Standard n = 1 Cool n = 2 Cold n = 3 Warm
~XX129 1	7E 30 30 31 32 39 20 31 0D	Projection Mode	OKn	n = 0 Front-Desktop n = 1 Rear-Desktop n = 2 Front-Ceiling n = 3 Rear-Ceiling
~XX150 1	7E 30 30 31 35 30 20 31 1D	Information	Okabbbbbccd ddde	a = 0 Off a = 1 On bbbb: LampHour cc: source cc = 00 None cc = 02 VGA1 cc = 03 VGA2 cc = 04 S-Video cc = 05 Video cc = 07 HDMI1 cc = 08 HDMI2 cc = 15 Displayport cc = 16 HDBaseT dddd FW Version

ข้อมูลเพิ่มเติม

READ from projector				
232 ASCII Code	**HEX Code**	**Function**	**Projector Return**	**Description**
				e = Display mode
				ee = 00 None
				ee = 01 Presentation
				ee = 02 Bright
				ee = 03 Movie
				ee = 04 sRGB
				ee = 05 User
				ee = 07 Blackboard
				ee = 09 3D
				ee = 12 DICOM SIM.
~XX151 1	7E 30 30 31 35 31 20 31 0D	Model name	OKn	n = 2 XGA
				n = 3 WXGA
				n = 4 1080p
				n = 5 WUXGA
~XX108 1	7E 30 30 31 30 38 20 31 0D	Lamp Hours	OKbbbb	bbbb: LampHour
~XX108 2	7E 30 30 31 30 38 20 31 0D	Cumulative Lamp Hours	OKbbbbb	bbbbb: (5 digits) Total Lamp Hours
~XX321 1	7E 30 30 33 32 31 20 31 0D	Filter Usage Hours	OKbbbb	bbbb: Filter Usage Hours
~XX87 1	7E 30 30 38 37 20 31 0D	Network Status	Okn	n = 0 Disconnected
				n = 1 Connected
~XX87 3	7E 30 30 38 37 20 33 0D	IP Address	Okaaa_bbb_ccc_ddd	
~XX351 1	7E 30 30 33 35 31 20 31 0D	Fan1 speed(blower)	Okaaaa	a=0000~9999
~XX352 1	7E 30 30 33 35 32 20 31 0D	System temperature	Okaaa	a=000~999
~XX353 1	7E 30 30 33 35 33 20 31 0D	Serial number	Okaaaaaaaaaaaaaaaa	a=serial number string
~XX354 1	7E 30 30 33 35 34 20 31 0D	Closed Captioning	Oka	a = 0 off
				a = 1 cc1
				a = 2 cc2
~XX355 1	7E 30 30 33 35 35 20 31 0D	AV Mute	Oka	a = 0 Off
				a = 1 On
~XX356 1	7E 30 30 33 35 36 20 31 0D	Mute	Oka	a = 0 Off
				a = 1 On
~XX358 1	7E 30 30 33 35 38 20 31 0D	Current watt	Okaaaa	a = 0000~9999

ข้อมูลเพิ่มเติม

รหัสรีโมท IR

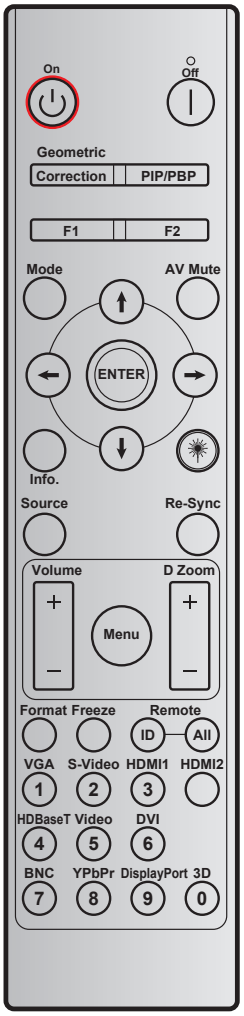

ปุ่ม		รหัสที่กำหนดเอง		รหัสข้อมูล	คำอธิบายปุ่มการพิมพ์	คำอธิบาย
		Byte 1	Byte 2	Byte 3		
ปิดเครื่อง	|	32	CD	2E	ปิด	กดเพื่อปิดโปรเจคเตอร์
เปิดเครื่อง	⏻	32	CD	02	เปิด	กดเพื่อเปิดโปรเจคเตอร์
PIP/PBP	**PIP/PBP**	32	CD	78	PIP/PBP	กดเพื่อใช้ฟังก์ชั่น PIP/PBP
Geometric Correction	**Correction**	32	CD	96	Geometric Correction	Geometric correction
F2	**F2**	32	CD	27	F2	ตามซูมที่เป็นค่าเริ่มต้น
F1	**F1**	32	CD	26	F1	ตามรูปแบบทดสอบที่เป็นค่าเริ่มต้น
Mode	**Mode**	32	CD	95	Mode	แสดงเมนูโหมดเปิด/ปิด
ลูกศรขึ้น	↑	32	CD	C6	ลูกศรขึ้น	ใช้ ↑↓←→ เพื่อเลือกรายการ หรือทำการปรับสิ่งที่คุณเลือก
ลูกศรลง	↓	32	CD	C7	ลูกศรลง	
ลูกศรซ้าย	←	32	CD	C8	ลูกศรซ้าย	
ลูกศรขวา	→	32	CD	C9	ลูกศรขวา	
ซ่อนภาพและเสียง		32	CD	03	ซ่อนภาพและเสียง	กดเพื่อปิด/เปิดลำโพงแบบบิวต์อินของโปรเจ็กเตอร์

ข้อมูลเพิ่มเติม

ปุ่ม		รหัสที่กำหนดเอง		รหัสข้อมูล	คำอธิบายปุ่มการพิมพ์	คำอธิบาย
		Byte 1	Byte 2	Byte 3		
Enter	**ป้อนค่า**	32	CD	C5	ป้อนค่า	ยืนยันการเลือกรายการของคุณ
ข้อมูล		32	CD	25	ข้อมูล	แสดงข้อมูลของโปรเจคเตอร์
เลเซอร์	✳	ไม่มี	ไม่มี	ไม่มี		ใช้เป็นตัวชี้เลเซอร์
Source		32	CD	18	Source	กด "แหล่งสัญญาณ" เพื่อเลือกสัญญาณเข้า
Re-Sync	**Re-Sync**	32	CD	04	Re-Sync	ซิงโครไนซ์โปรเจคเตอร์ไปยังสัญญาณเข้าโดยอัตโนมัติ
Menu	**Menu**	32	CD	88	Menu	กด "เมนู" เพื่อเปิดเมนูการแสดงบนหน้าจอ (OSD) เพื่อที่จะออกจาก OSD ให้กด "เมนู" อีกครั้ง
Volume	+	32	CD	09	Volume +	กดเพื่อเพิ่มระดับเสียง
	-	32	CD	0C	Volume -	กดเพื่อลดระดับเสียง
D ซูม	+	32	CD	08	D ซูม +	ใช้ ▲ เพื่อซูมเข้าในภาพที่ฉาย
	-	32	CD	0B	D ซูม -	ใช้ ▼ เพื่อซูมออกในภาพที่ฉาย
รูปแบบ	**รูปแบบ**	32	CD	15	รูปแบบ	กดเพื่อเลือกรูปแบบโปรเจคเตอร์
ค้าง	**ค้าง**	32	CD	06	ค้าง	กดเพื่อหยุดภาพบนโปรเจ็กเตอร์
รีโมท	**ID**	32	CD	3201 ~ 3299		ตั้งค่าหรือรีเซ็ตรหัสที่กำหนดเอง โปรดดูหน้า *87*
	ทั้งหมด	32	CD	32CD		
1/VGA		32	CD	8E	1/VGA	• กดเพื่อเลือกสัญญาณ VGA • ใช้เป็นปุ่มตัวเลขหมายเลข "1"
2/S-Video		32	CD	1D	2/S-Video	• กดเพื่อเลือกสัญญาณ S-video • ใช้เป็นปุ่มตัวเลขหมายเลข "2"
3/HDMI1		32	CD	16	3/HDMI	• กดเพื่อเลือกสัญญาณ HDMI • ใช้เป็นปุ่มตัวเลขหมายเลข "3"
HDMI2		32	CD	9B	HDMI2	กดเพื่อเลือกสัญญาณ HDMI
4/HDBaseT		32	CD	70	4/HDBaseT	• กดเพื่อเลือกแหล่งสัญญาณ HDBaseT • ใช้เป็นปุ่มตัวเลขหมายเลข "4"
5/Video		32	CD	1C	5/Video	• กดเพื่อเลือกสัญญาณคอมโพสิตวิดีโอ • ใช้เป็นปุ่มตัวเลขหมายเลข "5"
6		32	CD	19	6	ใช้เป็นปุ่มตัวเลขหมายเลข "6"
7		32	CD	1A	7	ใช้เป็นปุ่มตัวเลขหมายเลข "7"
8/YPbPr		32	CD	17	8/YPbPr	• กดเพื่อเลือกสัญญาณคอมโพเนนต์วิดีโอ • ใช้เป็นปุ่มตัวเลขหมายเลข "8"
9/DisplayPort		32	CD	9F	9/DisplayPort	• กดเพื่อเลือก DisplayPort • ใช้เป็นปุ่มตัวเลขหมายเลข "9"

ข้อมูลเพิ่มเติม

ปุ่ม	รหัสที่กำหนดเอง		รหัสข้อมูล	คำอธิบายปุ่มการพิมพ์	คำอธิบาย
	Byte 1	Byte 2	Byte 3		
0/3D	32	CD	89	0/3D	• กดเพื่อเลือกสัญญาณ 3D • ใช้เป็นปุ่มตัวเลขหมายเลข "0"

หมายเหตุ:

- *หากโปรเจ็กเตอร์สนับสนุนคุณสมบัติไดนามิคอีโค / อิมเมจแคร์ และกดปุ่มปิดเสียง AV การบริโภคพลังงานของหลอดไฟจะเป็น 30%*

การตั้งค่าและการรีเซ็ตรหัสที่กำหนดเอง

ในการตั้งค่ารหัสที่กำหนดเอง ให้ทำดังนี้:

1. กดปุ่ม **ID** เป็นเวลานานกว่า 3 วินาที ระหว่างนั้น ไฟ LED สีแดงจะกะพริบช้า ๆ
2. ปล่อยปุ่ม **ID** และกดปุ่มตัวเลขสองปุ่มภายใน 10 วินาที เพื่อสลับไปยังรหัสที่กำหนดเอง
   ตัวอย่างเช่น กดปุ่ม **ID** เป็นเวลานานกว่า 3 วินาที จากนั้นปล่อยปุ่ม **ID** และกดปุ่ม **0** และปุ่ม **1** ผลลัพธ์ที่ได้ รหัสที่กำหนดเองจะเป็น 3201

   หมายเหตุ: *ถ้าคุณกดปุ่มตัวเลขสองปุ่มหลังจากเวลา 10 วินาทีผ่านไปแล้ว รหัสที่กำหนดเองจะไม่มีการเปลี่ยนแปลง*

ในการรีเซ็ตรหัสที่กำหนดเอง กดปุ่ม **ALL** เป็นเวลานานกว่า 3 วินาที ระหว่างนั้น ไฟ LED สีแดงจะกะพริบอย่างรวดเร็ว และรหัสที่กำหนดเองจะถูกรีเซ็ต ตัวอย่างเช่น ถ้ารหัสที่กำหนดเองเป็น 3201 รหัสจะกลายเป็นค่าเริ่มต้น 32 CD

ข้อมูลเพิ่มเติม

การใช้ปุ่มข้อมูล

ฟังก์ชั่นข้อมูลช่วยทำให้การตั้งค่าและการทำงานทำได้ง่าย กดปุ่ม "**?**" บนปุ่มกด เพื่อเปิดเมนูข้อมูล

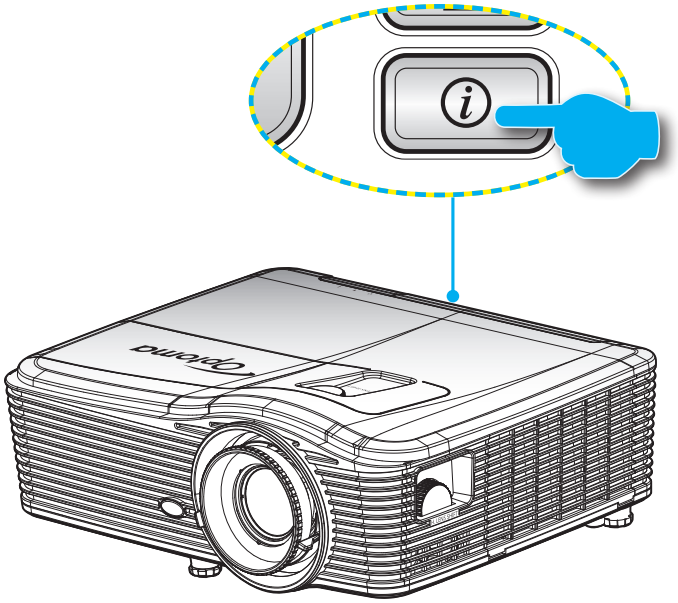

- ปุ่ม **ข้อมูล** ทำงานเฉพาะขณะที่ไม่มีสัญญาณเข้าที่ตรวจจับได้

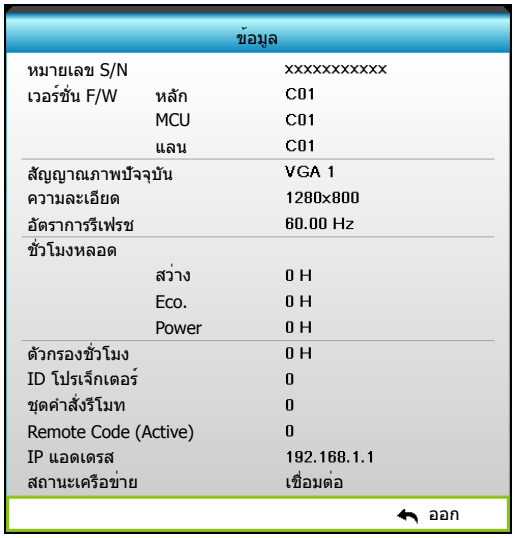

ข้อมูลเพิ่มเติม

การแก้ไขปัญหา

ถ้าคุณมีปัญหากับโปรเจคเตอร์ของคุณ โปรดดูข้อมูลต่อไปนี้ ถ้าปัญหายังคงมีอยู่ โปรดติดต่อร้านค้าปลีก หรือศูนย์บริการในประเทศของคุณ

ปัญหาเกี่ยวกับภาพ

ไม่มีภาพปรากฏบนหน้าจอ

- ตรวจดูให้แน่ใจว่าสายเคเบิล และการเชื่อมต่อทั้งหมดถูกต้อง และเชื่อมต่อ ไว้อย่างแน่นหนา ตามที่อธิบายไว้ในส่วน "การติดตั้ง"
- ตรวจดูให้แน่ใจว่าขาของขั้วต่อไม่งอ หรือหัก
- ตรวจสอบว่าได้ติดตั้งหลอดไฟฉายภาพอย่างมั่นคง โปรดดูที่หมวด "การเปลี่ยนหลอดไฟ"
- ตรวจดูให้แน่ใจว่าคุณแกะฝาปิดเลนส์ออก และเปิดเครื่องโปรเจคเตอร์แล้ว

ภาพไม่ได้โฟกัส

- ตรวจดูให้แน่ใจว่าฝาปิดเลนส์เปิดอยู่
- ปรับแหวนโฟกัสที่เลนส์ของโปรเจคเตอร์
- ตรวจดูให้แน่ใจว่าหน้าจอการฉายอยู่ระหว่างระยะทางที่ต้องการจากโปรเจคเตอร์ (โปรดดูหน้า 68-72)

ภาพถูกยืดออกเมื่อแสดงภาพยนตร์ DVD 16:9

- เมื่อคุณเล่น DVD จอกว้าง หรือ DVD 16:9, โปรเจ็กเตอร์จะแสดงภาพที่ดีที่สุดในรูปแบบ 16:9 ที่ด้านของโปรเจ็กเตอร์
- ถ้าคุณเล่นภาพยนตร์ DVD รูปแบบ LBX โปรดเปลี่ยนรูปแบบเป็น LBX ใน OSD ของโปรเจคเตอร์
- ถ้าคุณเล่นภาพยนตร์ DVD ที่มีรูปแบบ 4:3 โปรดเปลี่ยนรูปแบบเป็น 4:3 ใน OSD ของโปรเจคเตอร์
- ถ้าภาพยังคงถูกยืดอยู่ คุณจำเป็นต้องปรับอัตราส่วนภาพ โดยปฏิบัติดังนี้:
- โปรดตั้งค่ารูปแบบการแสดงผลเป็นชนิดอัตราส่วนภาพ 16:9 (กว้าง) บนเครื่องเล่น DVD ของคุณ

ภาพมีขนาดเล็กหรือใหญ่เกินไป

- ปรับปุ่มซูมที่ส่วนบนของโปรเจคเตอร์
- เลื่อนเครื่องโปรเจ็กเตอร์ให้ใกล้หรือห่างจากจอภาพ
- กด "Menu" บนแผงควบคุมโปรเจ็กเตอร์ จากนั้นไปที่ "หน้าจอ-->รูปแบบ" ลองการตั้งค่าต่างๆ

ภาพด้านข้างเอียง:

- ถ้าเป็นไปได้ ทำการปรับตำแหน่งวางของโปรเจคเตอร์ให้อยู่ตรงกลางของหน้าจอ และต่ำกว่าส่วนล่างของหน้าจอ
- ใช้ "หน้าจอ--> Geometric Correction--> V Keystone" จาก OSD เพื่อทำการปรับค่า

ภาพกลับด้าน

- เลือก "ตั้งค่า--> การฉายภาพ" จาก OSD และปรับทิศทางการฉายภาพ

ข้อมูลเพิ่มเติม

ภาพซ้อนและเบลอ

- กดปุ่ม "3D รูปแบบ" และเปลี่ยนไปที่ "ปิด" เพื่อหลีกเลี่ยงไม่ให้ภาพ 2D ปกติปรากฏเป็นภาพซ้อนและเบลอ

รูปแบบภาพสองภาพ, เคียงข้างกัน

- กดปุ่ม "รูปแบบ 3D" และสลับไปยัง "SBS" สำหรับสัญญาณเข้าที่เป็น HDMI 1.3 2D 1080i เคียงข้างกัน

ภาพไม่แสดงเป็น 3D

- ตรวจสอบว่าแบตเตอรี่ของแว่น 3D หมดหรือไม่
- ตรวจสอบว่าแว่น 3D เปิดอยู่หรือไม่
- เมื่อสัญญาณเข้าเป็น HDMI 1.3 2D (1080i เคียงข้างกัน ครึ่งหนึ่ง) ให้กดปุ่ม "รูปแบบ 3D" และสลับไปยัง "SBS"

ปัญหาอื่นๆ

โปรเจคเตอร์หยุดตอบสนองต่อปุ่มควบคุมทั้งหมด

- ถ้าเป็นไปได้ ให้ปิดโปรเจคเตอร์ จากนั้นถอดสายเพาเวอร์ และรอเป็นเวลาอย่างน้อย 20 วินาทีก่อนที่จะเชื่อมต่อเพาเวอร์อีกครั้ง

หลอดไหม้ หรือส่งเสียงดัง

- เมื่อสิ้นสุดอายุหลอด หลอดจะไหม้และอาจส่งเสียงดังเปาะ หากเกิดเหตุการณ์นี้ โปรเจคเตอร์จะไม่เปิดจนกว่าจะเปลี่ยนชุดหลอด ในการเปลี่ยนหลอดไฟ ให้ปฏิบัติตามขั้นตอนในหมวด "การเปลี่ยนหลอดไฟ" ในหน้า 62-63

ปัญหาเกี่ยวกับรีโมทคอนโทรล

ถ้ารีโมทคอนโทรลไม่ทำงาน

- ตรวจสอบมุมการทำงานของรีโมทคอนโทรลให้อยู่ภายในขอบเขต ±15° ทั้งแนวนอนและแนวตั้งของตัวรับสัญญาณ IR บนโปรเจ็กเตอร์
- ตรวจดูให้แน่ใจว่าไม่มีอะไรขวางกั้นระหว่างรีโมทคอนโทรลและโปรเจคเตอร์ ย้ายไปในระยะ 5 ม. (16 ฟุต) จากโปรเจคเตอร์
- ตรวจดูให้แน่ใจว่าใส่แบตเตอรี่อย่างถูกต้อง
- เปลี่ยนแบตเตอรี่ถ้าแบตเตอรี่หมด

ไฟแสดงสถานะการเตือน

เมื่อไฟแสดงสถานะการเตือน (ดูด้านล่าง) ติด, โปรเจ็กเตอร์จะปิดเครื่องโดยอัตโนมัติ:

- ไฟแสดงสถานะ LED "หลอด" ติดเป็นสีแดง และถ้าไฟแสดงสถานะ "เปิด/สแตนด์บาย" กะพริบเป็นสีแดง
- ไฟแสดงสถานะ LED "อุณหภูมิ" ติดเป็นสีแดง และถ้าไฟแสดงสถานะ "เปิด/สแตนด์บาย" กะพริบเป็นสีแดง นี่หมายความว่า โปรเจคเตอร์ร้อนเกินไป ภายใต้สถานการณ์ปกติ สามารถเปิดโปรเจคเตอร์กลับขึ้นมาใหม่ได้
- ไฟแสดงสถานะ LED "อุณหภูมิ" กะพริบเป็นสีแดง และถ้าไฟแสดงสถานะ "เปิด/สแตนด์บาย" กะพริบเป็นสีแดง

ถอดปลั๊กสายไฟจากโปรเจคเตอร์ รอเป็นเวลา 30 วินาที และลองอีกครั้ง ถ้าไฟแสดงสถานะการเตือนติดขึ้นอีกครั้ง โปรดติดต่อศูนย์บริการที่ใกล้ที่สุด เพื่อขอความช่วยเหลือ

ข้อมูลเพิ่มเติม

ข้อความแสงไฟ LED

ข้อความ	ไฟ LED แสดงพาวเวอร์ (สีแดง)	ไฟ LED แสดงพาวเวอร์ (น้ำเงิน)	LED อุณหภูมิ (สีแดง)	LED หลอด (สีแดง)
สถานะสแตนด์บาย (ต่อสายเพาเวอร์)	ติดตลอด			
เปิดเครื่อง (อุ่นเครื่อง)		กะพริบ (0.5 วิ. ปิด / 0.5 วิ. เปิด)		
เปิดเครื่อง และหลอดสว่างขึ้น		ติดตลอด		
ปิด (ทำให้เย็น)		กะพริบ (0.5 วิ. ปิด / 0.5 วิ. สว่าง) กลับไปยังไฟสีแดงที่ติดตลอดเมื่อปิดพัดลมทำความเย็น		
การฟื้นตัวอย่างรวดเร็ว (100 วินาที)		กะพริบ (0.25 วิ. ปิด / 0.25 วิ. สว่าง)		
ผิดพลาด (หลอดเสีย)	กะพริบ			ติดตลอด
ผิดพลาด (พัดลมไม่ทำงาน)	กะพริบ		กะพริบ	
ผิดพลาด (อุณหภูมิเกิน)	กะพริบ		ติดตลอด	
สถานะสแตนด์บาย (โหมดเบิร์นอิน)		กะพริบ		
เบิร์นอิน (คำเตือน)		กะพริบ		
เบิร์นอิน (ทำให้เย็น)		กะพริบ		

- ปิดเครื่อง:

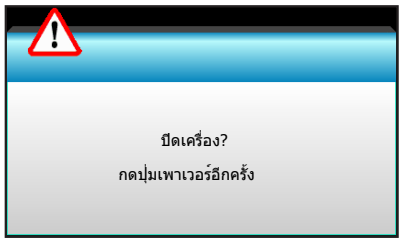

- เตือนหลอด:

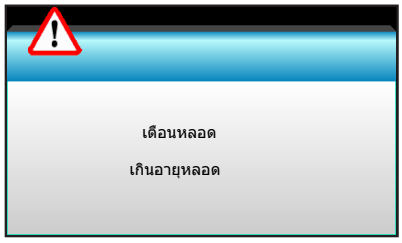

- เตือนอุณหภูมิ:

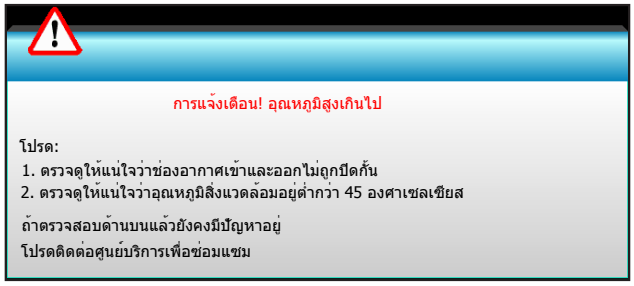

ข้อมูลเพิ่มเติม

- พัดลมไม่ทำงาน:

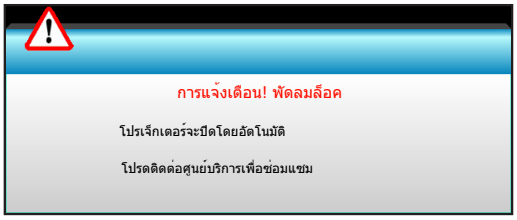

- อยู่นอกช่วงที่แสดงภาพ:

ข้อมูลจำเพาะ

การมองเห็น	คำอธิบาย
ความละเอียดสูงสุด	- DP: 1920x1200@60Hz - HDMI: 1920x1200@60Hz (RB)
เลนส์	ซูมและโฟกัสด้วยตนเอง - XGA: 15.9~25.5 มม. - 1080P: 20.8~31.1 มม. - WUXGA: ไม่มี
หลอดไฟ	- โหมด ECO < = 0.5 W @ 110/220VAC - โหมด Active >0.5W; <3W) @ 110/220VAC
ขนาดภาพ (ทแยงมุม)	- XGA: 28.6”~308.8” - 1080P: 27.2"~301.1" - WUXGA: 27.9"~301.8"
ระยะทางการฉาย	- XGA: 1.3 ~ 7.8 ม. - 1080p: 1.3 ~ 8.0 ม. - WUXGA: 1.3 ~ 7.8 ม.

ข้อมูลเพิ่มเติม

ไฟฟ้า	คำอธิบาย
เข้า	HDMI, HDMI+MHL(2.0), ขั้วต่อมินิ USB-B (อัปเกรดเฟิร์มแวร์), พอร์ต S-Video, DisplayPort, ขั้วต่อ VGA2 เข้า/YPbPr, ขั้วต่อ VGA2 เข้า/YPbPr, พอร์ตเสียง3-เข้า (วิดีโอ/ S-Video), พอร์ตเสียง1-เข้า(VGA1), เสียง2-เข้า(VGA2)
ออก	ขั้วต่อ VGA ออก, พอร์ตเสียง-ออก, USB ไฟออก(1.5A)
พอร์ท LAN แบบมีสาย	1 x RJ-45 (10/100 BASE-T/100 BASE-TX)
พอร์ทบริการ	ขั้วต่อ RS232C, 3D Sync VESA, รีโมทแบบมีสาย
การทำสำเนาสี	1073.4 ล้านสี
อัตราการสแกน	- อัตราการสแกนในแนวตั้ง: 15.375~91.146 KHz - อัตราการสแกนในแนวนอน: 24~ 85 Hz (120Hz สำหรับคุณสมบัติ 3D)
การทำงานร่วมกันของการซิงค์	การแยกซิงค์
ลำโพงในตัว	ใช่ 10W
ความต้องการใช้พลังงาน	100 - 240V AC 50/60Hz
ไฟเข้า	2.5-1.0 A
การบริโภคพลังงาน (ค่าทั่วไป)	
โหมด ECO ปิด	- ทั่วไป 445W MAX 490W @ 110VAC - ทั่วไป 425W MAX 470W @ 220VAC
โหมด ECO	- ทั่วไป 355W MAX 390W @ 110VAC - ทั่วไป 340W MAX 375W @ 220VAC

เกี่ยวกับเครื่องกล	คำอธิบาย
การวางแนวการติดตั้ง	ด้านหน้า, ด้านหลัง, เพดานด้านหน้า, เพดานด้านหลัง
ขนาด	- 424 มม. (W) x 344 มม. (D) x 120 มม. (H) (ไม่รวมขา) - 424 มม. (W) x 344 มม. (D) x 160 มม. (H) (รวมขา)
น้ำหนัก	6.4 kg
เงื่อนไขเกี่ยวกับสภาพแวดล้อม	การทำงาน: 5 ~ 40°C ในโหมด Bright (โหมดปกติ) ความชื้น 10% ถึง 85% (ไม่ควบแน่น)
	การทำงาน: 5 ~ 45°C ในโหมด ECO ความชื้น 10% ถึง 85% (ไม่ควบแน่น)

หมายเหตุ: *ข้อมูลจำเพาะทั้งหมดอาจได้รับการเปลี่ยนแปลงโดยไม่ต้องแจ้งให้ทราบ*

ข้อมูลเพิ่มเติม

สำนักงานทั่วโลกของ Optoma

สำหรับการบริการและสนับสนุน โปรดติดต่อสำนักงานในประเทศของคุณ

สหรัฐอเมริกา
3178 Laurelview Ct.
Fremont, CA 94538, USA
www.optomausa.com
888-289-6786
510-897-8601
services@optoma.com

แคนาดา
3178 Laurelview Ct.
Fremont, CA 94538, USA
www.optomausa.com
888-289-6786
510-897-8601
services@optoma.com

ละตินอเมริกา
3178 Laurelview Ct.
Fremont, CA 94538, USA
www.optomausa.com
888-289-6786
510-897-8601
services@optoma.com

ยุโรป
Unit 1, Network 41, Bourne End Mills,
Hemel Hempstead, Herts, HP1 2UJ
United Kingdom
www.optoma.eu
หมายเลขโทรศัพท์ฝ่ายบริการ : +44 (0)1923 691865
+44 (0) 1923 691 800
+44 (0) 1923 691 888
service@tsc-europe.com

Benelux BV
Randstad 22-123
1316 BW Almere
เนเธอร์แลนด์
www.optoma.nl
+31 (0) 36 820 0253
+31 (0) 36 548 9052

ฝรั่งเศส
Bâtiment E
81-83 avenue Edouard Vaillant
92100 Boulogne Billancourt, France
+33 1 41 46 12 20
+33 1 41 46 94 35
savoptoma@optoma.fr

สเปน
C/ José Hierro,36 Of. 1C
28522 Rivas VaciaMadrid,
สเปน
+34 91 499 06 06
+34 91 670 08 32

เยอรมัน
Wiesenstrasse 21 W
D40549 Düsseldorf,
Germany
+49 (0) 211 506 6670
+49 (0) 211 506 66799
info@optoma.de

สแกนดิเนเวีย
Lerpeveien 25
3040 Drammen
Norway
+47 32 98 89 90
+47 32 98 89 99
info@optoma.no

PO.BOX 9515
3038 Drammen
นอร์เวย์

เกาหลี
WOOMI TECH.CO.,LTD.
4F,Minu Bldg.33-14, Kangnam-Ku,
seoul,135-815, KOREA
+82+2+34430004
+82+2+34430005

ญี่ปุ่น
東京都足立区綾瀬3-25-18
株式会社オーエス
コンタクトセンター:0120-380-495
info@os-worldwide.com
www.os-worldwide.com

ไต้หวัน
12F., No.213, Sec. 3, Beixin Rd.,
Xindian Dist., New Taipei City 231,
Taiwan, R.O.C.
www.optoma.com.tw
+886-2-8911-8600
+886-2-8911-6550
services@optoma.com.tw
asia.optoma.com

ฮ่องกง
Unit A, 27/F Dragon Centre,
79 Wing Hong Street,
Cheung Sha Wan,
Kowloon, Hong Kong
+852-2396-8968
+852-2370-1222
www.optoma.com.hk

จีน
5F, No. 1205, Kaixuan Rd.,
Changning District
Shanghai, 200052, China
+86-21-62947376
+86-21-62947375
www.optoma.com.cn